Návod k použití

BSGL 31266
BSGL 32000
BSGL 32115
BSGL 32125
BSGL 32223
BSGL 32015

Q4ACZM0020

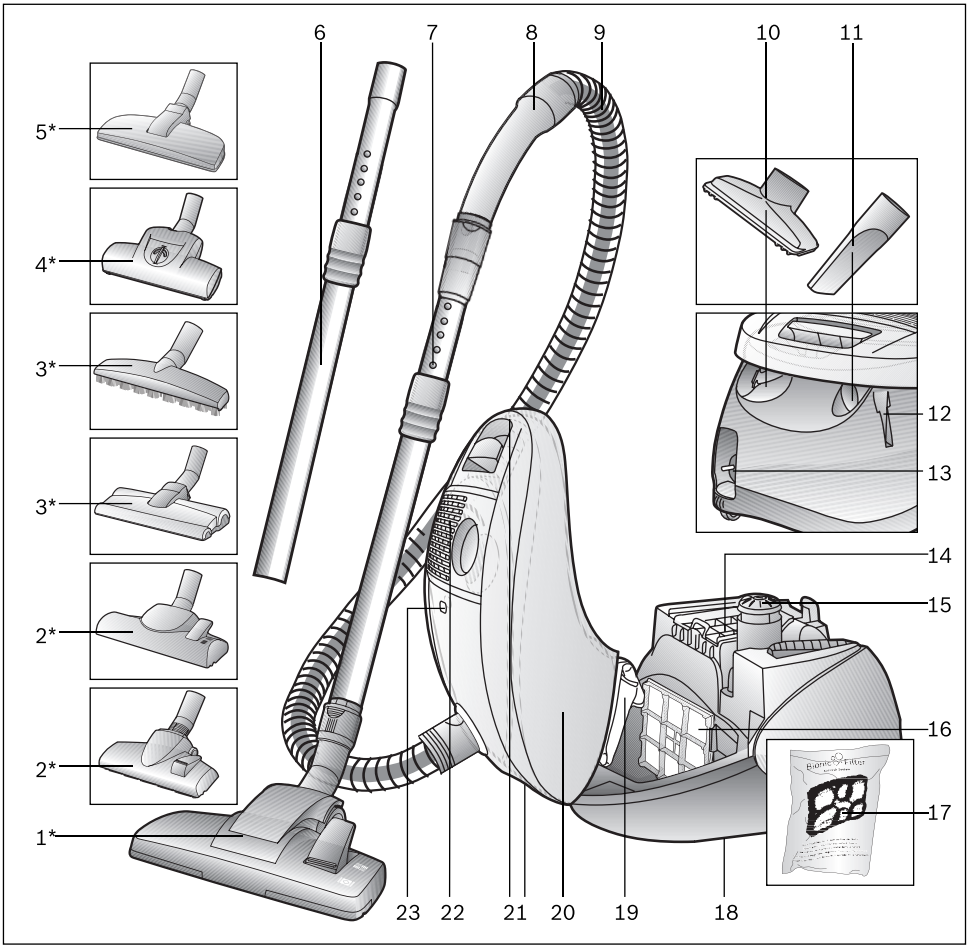
6
7
8
9
10
11
5*
4*
3*
3*
2*
2*
1*
12
13
14
15
16
17
23
22
21
20
19
18

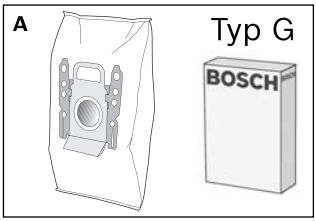
A
Typ G
BOSCH

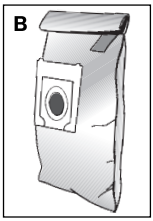
B

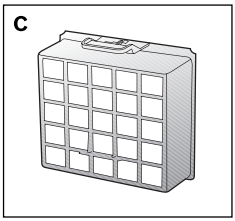
C

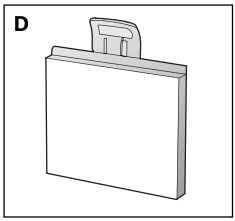
D

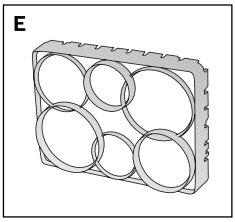
E

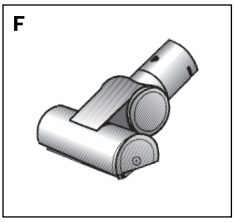
F

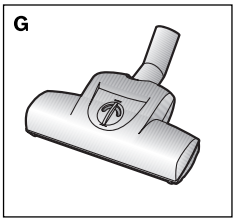
G

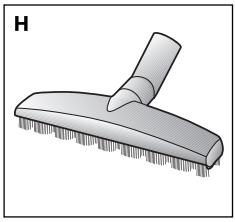
H

Popis spotřebiče

1 Přepínatelná podlahová tryska se zajišťovací objímkou*
2 Přepínatelná podlahová tryska*
3 Tryska na tvrdé podlahy*
4 Kartáč TURBO-UNIVERSAL® na tvrdé podlahy
5 Tryska na zvířecí chlupy*
6 Teleskopická trubka s posuvnou manžetou*
7 Teleskopická trubka s posuvnou manžetou a zajišťovací objímkou*
8 Rukojeť sací hadice*
9 Sací hadice
10 Tryska na čalounění
11 Tryska na spáry
12 Parkovací pomůcka
13 Síťový kabel
14 Výfukový filtr
15 Vypínač s elektronickou regulací sací síly
16 Hygienický mikrofiltr
17 Bionický filtr*
18 Pomůcka k odstavení (na spodní straně spotřebiče)
19 Filtrační sáček
20 Víko vysavače
21 Madla (na přední a zadní straně)
22 Výfuková mřížka
23 Indikátor výměny filtru

* podle vybavení

Náhradní díly a zvláštní příslušenství

A Balení výměnných filtrů BBZ41FG / typ G
Obsah: 4 filtrační sáčky s uzávěrem
1 hygienický mikrofiltr
http://www.dust-bag-bosch.com

B Textilní filtr (trvalý filtr) BBZ10TFG
Trvale použitelný filtr s uzávěrem na suchý zip.

C Filtr HEPA BBZ153HF
Přídavný filtr, který zajistí čistší vyfukovaný vzduch. Doporučujeme ho pro alergiky. Mění se jednou za rok.

D Mikrofiltr s aktivním uhlíkem BBZ192MAF
Kombinace mikrofiltru a filtru s aktivním uhlíkem. Zabraňuje na dlouhou dobu tvorbě rušivých zápachů. Mění se jednou za půl roku.

Dbejte prosím následujícího upozornění!
Kombinace filtru HEPA a mikrofiltru s aktivním uhlíkem není možná.

E Bionický filtr BBZ11BF
Zabraňuje po dlouhou dobu vzniku rušivých zápachů. Při slábnoucím účinku filtr nahraďte (po cca 1 roce).
Objednací číslo: 468637

F Kartáč TURBO-UNIVERSAL® na čalounění BBZ42TB
Slouží k současnému kartáčování a vysávání čalouněného nábytku, matrací, autosedaček atd. Je obzvláště vhodný k vysávání zvířecích chlupů. Válec kartáče je poháněn proudem sacího vzduchu z vysavače. Není nutné zvláštní připojení k elektrické síti.

G Kartáč TURBO-UNIVERSAL® na podlahy BBZ102TBB
Slouží k současnému kartáčování a vysávání koberců s krátkým vlasem a kobercových podlah, popř. na všechny povrchy. Hodí se obzvláště k vysávání zvířecích chlupů. Válec kartáče je poháněn proudem sacího vzduchu z vysavače. Není nutné zvláštní připojení k elektrické síti.

H Tryska na tvrdé podlahy BBZ123HD
K vysávání hladkých tvrdých podlah (parkety, dlažba, terakota…).

Návod k použití prosím pečlivě uschovejte. Pokud vysavač předáváte třetí osobě, nezapomeňte přiložit veškerou dokumentaci.

Správné použití

Tento vysavač je určen pouze pro použití v domácnosti a nikoliv ke komerčním účelům. Vysavač používejte výhradně podle pokynů uvedených v tomto návodu k použití.
Výrobce neručí za případné škody způsobené nedodržením návodu k použití nebo nesprávnou obsluhou. Dodržujte proto bezpodmínečně následující pokyny!
Vysavač se smí používat pouze v případě, že v něm jsou:

- originální filtrační sáčky;
- originální náhradní díly, příslušenství nebo zvláštní příslušenství.

Vysavač není vhodný:

- k vysávání osob nebo zvířat;
- k nasávání:
  - drobného hmyzu (např. much nebo pavouků);
  - zdraví škodlivých, horkých nebo žhavých látek či předmětů s ostrými hranami;
  - vlhkých nebo tekutých látek;
  - snadno vznětlivých nebo výbušných látek a plynů.

Bezpečnostní pokyny

Tento vysavač odpovídá uznávaným technickým normám a příslušným bezpečnostním předpisům. Potvrzujeme, že odpovídá následujícím evropským směrnicím: 2004/108/EC a 2006/95/EC.

- Vysavač zapojujte a uvádějte do provozu pouze v souladu s údaji uvedenými na výrobním štítku.
- Nikdy nevysávejte bez filtračního sáčku. => Spotřebič se může poškodit!
- Děti smí používat vysavač pouze pod dozorem.
- Tento spotřebič nesmí používat osoby s omezenými fyzickými, senzorickými nebo duševními schopnostmi, popř. s nedostatečnými zkušenostmi nebo znalostmi (včetně dětí), pokud o používání vysavače nebyly poučeny odpovědnou osobou.
- Vyvarujte se vysávání s tryskou a sací trubkou v blízkosti hlavy. => Hrozí nebezpečí poranění!
- Nepoužívejte síťový kabel k nošení nebo přepravě vysavače.
- Při několika hodinovém nepřetržitém provozu vytáhněte celý síťový kabel.
- Při odpojování vysavače od elektrické sítě nikdy netahejte za síťový kabel, nýbrž za zástrčku.
- Neveďte síťový kabel přes ostré hrany a dbejte na to, abyste ho nepřiskřípli.
- Před jakoukoliv prací na vysavači vytáhněte síťovou zástrčku ze zásuvky.
- Poškozený vysavač neuvádějte do provozu. Pokud se na něm vyskytne nějaká závada, vytáhněte síťovou zástrčku ze zásuvky.
- Z bezpečnostních důvodů smí opravy vysavače a výměnu náhradních dílů provádět pouze autorizovaný zákaznický servis.
- Chraňte vysavač před vnějšími povětrnostními vlivy, vlhkostí a tepelnými zdroji.
- Vysavač není vhodný pro provoz na stavbách. => Nasávání sypkého materiálu ze stavby může vést k poškození spotřebiče.
- Pokud nevysáváte, spotřebič vypněte.
- Staré spotřebiče ihned znehodnoťte, a poté je odevzdejte k řádné likvidaci.

Pokyny k likvidaci

- **Obal**
  Obal chrání vysavač před poškozením při dopravě.
  Skládá se výhradně z ekologických materiálů, a je proto recyklovatelný.
  Nepotřebný obalový materiál odevzdejte do kontejnerů s tříděným odpadem, nebo ve sběrných dvorech.

- **Starý spotřebič**
  Staré spotřebiče často obsahují ještě cenné suroviny.
  Odevzdejte proto Váš vysloužilý vysavač Vašemu prodejci nebo recyklačnímu středisku k recyklaci.

O aktuálních možnostech likvidace se prosím informujte u Vašeho prodejce nebo u Vaší obecní či městské správy.

! Upozornění
Vysavač připojujte pouze do zásuvky s jištěním alespoň 16 A!
Pokud při zapnutí spotřebiče přesto vypadnou pojistky, může to být způsobeno tím, že jsou ve stejném elektrickém okruhu zapnuty zároveň také další elektrospotřebiče s vysokým příkonem.
Vypadnutí pojistek můžete zabránit tím, že před zapnutím vysavače nastavíte nejnižší stupeň výkonu a teprve potom výkon zvýšíte.

Rozložte si prosím strany s obrázky!

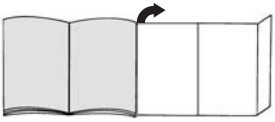

Před prvním použitím

Obrázek 1*

- Otevřete víko vysavače (viz obrázek 23).
- Vyjměte filtr na ochranu motoru ze spotřebiče.
- Na filtr na ochranu motoru nasaďte bionický filtr.
- Oba filtry zasuňte do vysavače a zavřete jeho víko.

Obrázek 2*

Na sací hadici nasaďte rukojeť a zaklapněte ji.

Obrázek 3

Zasuňte trysku na spáry a trysku na čalounění do otvoru pro příslušenství tak, jak je znázorněno na obrázku.

Uvedení do provozu

Obrázek 4

a) Spojte rukojeť s teleskopickou trubkou.
b) Zasuňte rukojeť do teleskopické trubky a zajistěte ji. Pokud chcete uvolnit spojení, stiskněte zajišťovací tlačítko a vytáhněte teleskopickou trubku.

Obrázek 5*

a) Hrdlo sací hadice zaklapněte do sacího otvoru ve víku.
b) Zasuňte rukojeť do teleskopické trubky a zajistěte ji. Pokud chcete uvolnit spojení, stiskněte zajišťovací tlačítko a vytáhněte teleskopickou trubku.

Obrázek 6*

a) Spojte podlahovou trysku s teleskopickou trubkou.
b) Zasuňte teleskopickou trubku do hrdla podlahové trysky a zajistěte ji. Pokud chcete uvolnit spojení, stiskněte zajišťovací tlačítko a vytáhněte teleskopickou trubku.

Obrázek 7*

Přemístěním posuvné manžety / posuvného tlačítka ve směru šipky odjistěte teleskopickou trubku a nastavte požadovanou délku.

Obrázek 8

Uchopte síťový kabel za zástrčku, vytáhněte ho na požadovanou délku a zasuňte zástrčku do zásuvky.

* podle vybavení

Obrázek 9

Zapněte nebo vypněte vysavač stisknutím vypínače ve směru šipky.

Obrázek 10

Otáčením vypínače ve směru šipky nastavte sací sílu.

Vysávání

Obrázek 11

Nastavení podlahové trysky:;

- koberce a kobercové krytiny =>
- hladké podlahy =>

Obrázek 12

Vyjměte trysku na čalounění a trysku na spáry z přihrádky na příslušenství tak, jak je znázorněno na obrázku.

Obrázek 13*

Vysávání s přídavným příslušenstvím
Nasaďte trysky podle potřeby na sací trubku nebo rukojeť:

a) tryska na spáry slouží k vysávání spár a rohů atd.;
b) tryska na čalounění slouží k vysávání čalouněného nábytku, závěsů atd.

Obrázek 14

Po ukončení vysávání zasuňte trysku na spáry a trysku na čalounění zpět do přihrádky na příslušenství tak, jak je znázorněno na obrázku.

Obrázek 15*

Tryska na zvířecí chlupy

- Podlahová tryska sloužící ke snadnému a řádnému odstranění zvířecích chlupů.
- Pokud chcete trysku vyčistit, jednoduše ji vysajte sací nebo teleskopickou trubkou.

Tryska na tvrdé podlahy

Obrázek 16*

Tato tryska slouží k vysávání tvrdých podlahových krytin (dlažba, parkety atd.).

Čištění trysky na tvrdé podlahy

Obrázek 17*

a) Pokud chcete trysku vyčistit, vysajte ji zespodu.
b) Navinutá vlákna a chlupy přestřihněte nůžkami a poté je vysajte tryskou na spáry.

Turbokartáč

Je-li Váš spotřebič vybaven turbokartáčem, řiďte se prosím pokyny k použití a údržbě uvedenými v přiloženém návodu k použití.

Obrázek 18

Při krátkých přestávkách během vysávání můžete použít parkovací pomůcku na zadní straně spotřebiče.
Po vypnutí spotřebiče zasuňte hák na podlahové trysce do drážky na zadní straně spotřebiče.

Obrázek 19

Při vysávání např. na schodišti můžete vysavač přenášet také za jedno z obou držadel.

Po práci

Obrázek 20

Vytáhněte síťovou zástrčku.
Krátce zatáhněte za síťový kabel a pusťte ho (kabel se automaticky navine).

Obrázek 21

K odstavení nebo přenášení spotřebiče můžete použít pomůcku k odstavení na spodní straně spotřebiče.
Spotřebič postavte na výšku. Hák na podlahové trysce zasuňte do drážky na spodní straně spotřebiče.

Výměna filtru

Výměna filtračního sáčku

Obrázek 22*

a) Pokud u podlahové trysky zvednuté nad podlahu žlutě svítí celý indikátor výměny filtru na víku, musíte vyměnit filtrační sáček, i když ještě není zcela plný. V tomto případě je výměna nutná kvůli skladbě nečistot v sáčku. Tryska, sací trubka a sací hadice přitom nesmí být ucpané, protože ucpání také vede k rozsvícení indikátoru výměny filtru.

b) K odstranění ucpání můžete snadno uvolnit rukojeť od hadice.

Obrázek 23

Otevřete víko posunutím uzavírací páčky ve směru šipky.

Obrázek 24

a) Uzavřete filtrační sáček zatáhnutím za uzavírací patku a vyjměte ho.

b) Zasuňte nový filtrační sáček do držáku až nadoraz.

! Pozor: Víko lze zavřít pouze tehdy, pokud se uvnitř nachází filtrační sáček.

Čištění filtru na ochranu motoru

Filtr na ochranu motoru byste měli v pravidelných časových odstupech vyčistit vyklepáním, popř. vypráním!

Obrázek 25*

- Otevřete víko vysavače (viz obrázek 23).
- Vytáhněte filtr na ochranu motoru ve směru šipky.
- Oddělte filtr na ochranu motoru a bionický filtr.*
- Vyčistěte filtr na ochranu motoru vyklepáním.
- Při silném znečištění byste měli filtr na ochranu motoru vyprat. Filtr poté nechte alespoň 24 hodin schnout.

! **Pozor:** Bionický filtr nesmí přijít do kontaktu s vodou, protože voda negativně ovlivňuje funkci filtru.

- Po vyčištění případně nasaďte bionický filtr na filtr na ochranu motoru a oba filtry vložte do vysavače.
- Zavřete víko vysavače.

Výměna bionického filtru

Pokud je Váš spotřebič vybaven bionickým filtrem, měli byste při snižující se účinnosti filtr vyměnit (po cca 1 roce).

Obrázek 26*

- Otevřete víko vysavače (viz obrázek 23).
- Vyjměte filtr na ochranu motoru s bionickým filtrem ze spotřebiče.
- Starý bionický filtr sejměte z filtru na ochranu motoru a zlikvidujte ho.
- Nasaďte nový bionický filtr na filtr na ochranu motoru.
- Zasuňte oba filtry do vysavače a zavřete jeho víko.
- Filtr na ochranu motoru musíte vložit zpět do spotřebiče i tehdy, pokud už nechcete používat bionický filtr.

Výměna hygienického mikrofiltru

Filtr je třeba vyměnit při každé nové sadě výměnných filtrů.

Obrázek 27

- Otevřete víko vysavače (viz obrázek 23).
- Posunutím uzavírací páčky ve směru šipky odjistěte držák filtru.
- Vyjměte hygienický mikrofiltr. Vložte do spotřebiče nový hygienický mikrofiltr.
- Nasaďte držák filtru do spotřebiče tak, aby zapadl na místo.

Výměna mikrofiltru s aktivním uhlíkem
Pokud je Váš spotřebič vybaven filtrem s aktivním uhlíkem, měli byste ho každého půl roku vyměnit.

Obrázek 28
- Otevřete víko vysavače (viz obrázek 23).
- Posunutím uzavírací páčky ve směru šipky odjistěte držák filtru.
- Vyjměte mikrofiltr s aktivním uhlíkem.
- Vložte nový mikrofiltr s aktivním uhlíkem.
- Nasaďte držák filtru do spotřebiče tak, aby zapadl na místo.

Výměna filtru HEPA
Pokud je Váš spotřebič vybaven filtrem HEPA, musíte ho každý rok vyměnit.

Obrázek 29
- Otevřete víko vysavače (obrázek 23).
- Posunutím uzavírací páčky ve směru šipky odjistěte filtr HEPA a vyjměte ho ze spotřebiče.
- Nasaďte nový HEPA filtr tak, aby zapadl na místo.

Po ukončení vysávání jemných prachových částic vyčistěte filtr na ochranu motoru, popř. vyměňte hygienický mikrofiltr, mikrofiltr s aktivním uhlíkem nebo filtr HEPA.

Údržba

Před každým čištěním musíte vysavač vypnout a vytáhnout síťovou zástrčku ze zásuvky. Vysavač a jeho příslušenství z umělé hmoty můžete čistit prostředky určenými k péči o umělou hmotu, běžně dostupnými v obchodě.

! Nepoužívejte abrazivní čisticí prostředky ani prostředky určené k čištění skla. Vysavač nikdy neponořujte do vody.

Vnitřní prostor vysavače můžete podle potřeby vysát druhým vysavačem nebo ho jednoduše vyčistit suchou prachovkou či štětcem na prach.

Technické změny vyhrazeny.

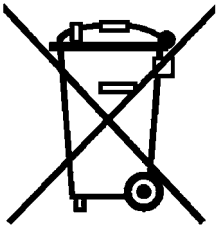

„Tento spotřebič je označen v souladu s evropskou směrnicí 2002/96/EG týkající se elektrických a elektronických starých spotřebičů (waste electrical and electronic equipment - WEEE). Tato směrnice upravuje zpětný odběr a recyklaci starých spotřebičů v rámci EU.“

Deklarovaná hodnota emise hluku těchto spotřebičů je 79 - 82 dB (A), což představuje váženou hladinu akustického výkonu L_{wa} vzhledem k referenčnímu akustickému výkonu 1pW.

Případné technické změny, tiskové chyby a odlišnosti ve vyobrazení jsou vyhrazeny bez upozornění. Aktuální návod najdete na webových stránkách www.bosch-spotrebice.cz

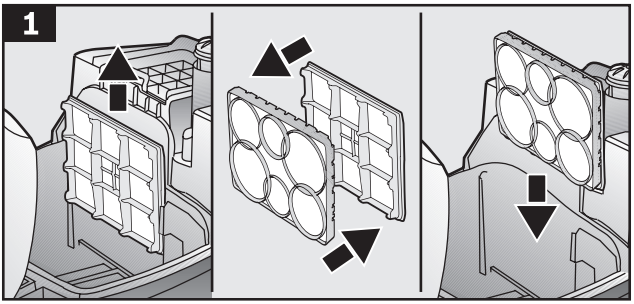
1

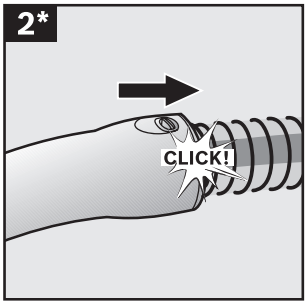
2*
CLICK!

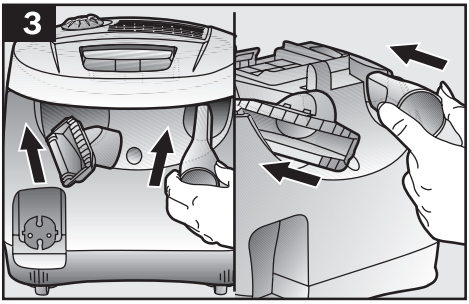
3

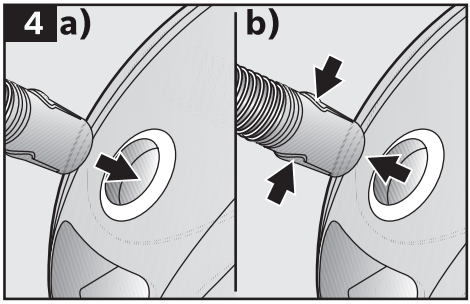
4 a)
b)

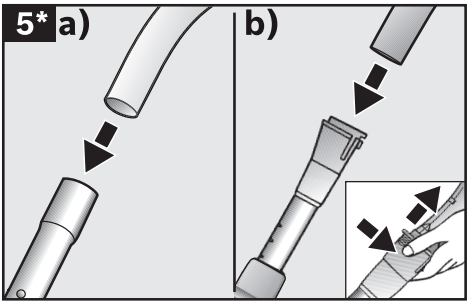
5* a)
b)

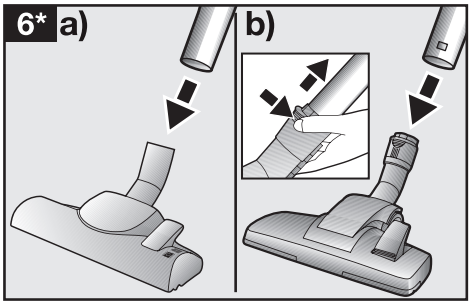
6* a)
b)

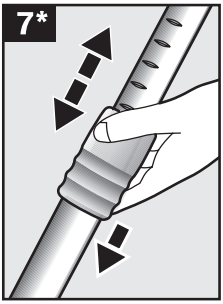
7*

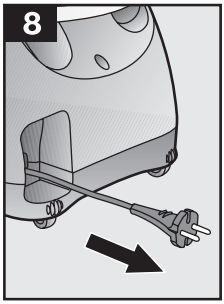
8

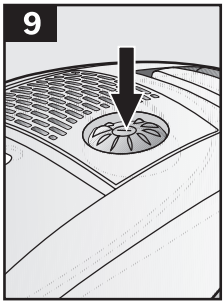
9

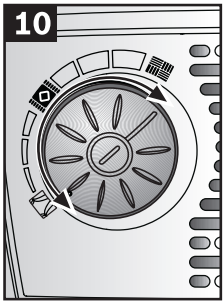
10

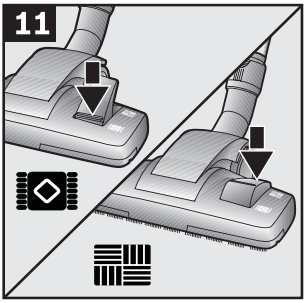
11

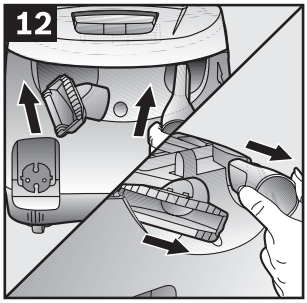
12

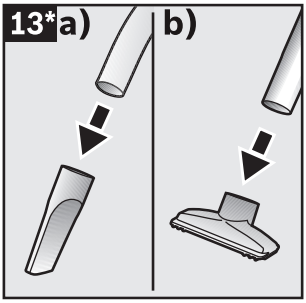
13*a)
b)

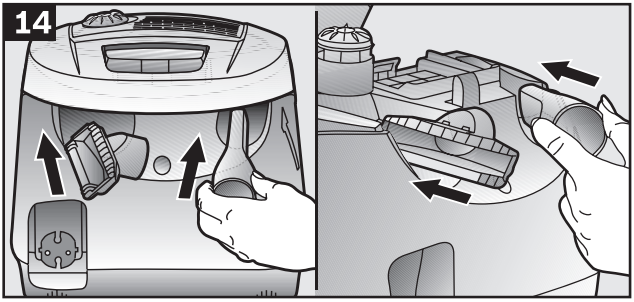
14

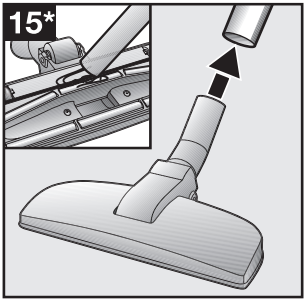
15*

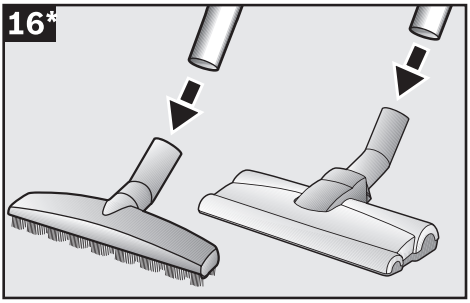
16*

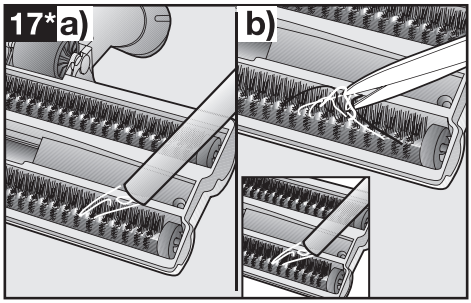
17*a)
b)

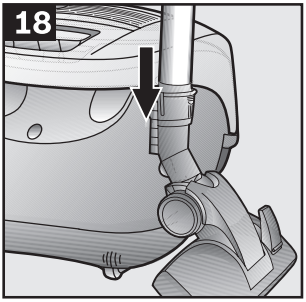
18

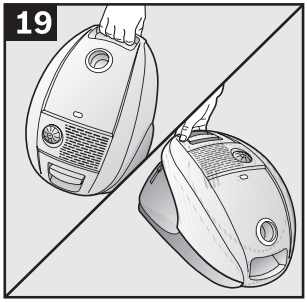
19

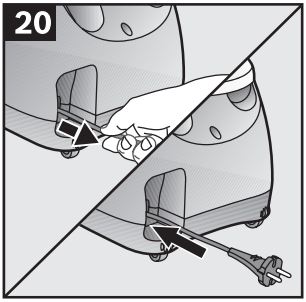
20

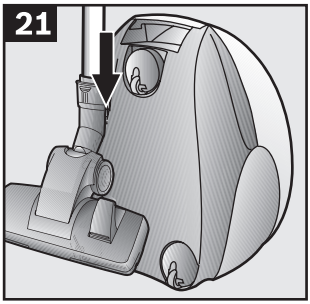
21

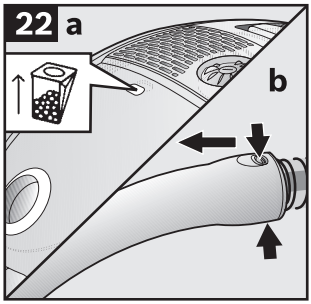
22
a
b

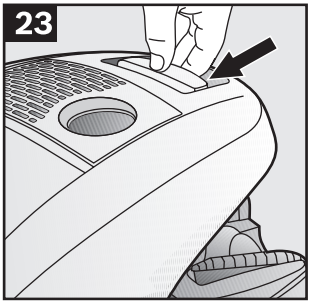
23

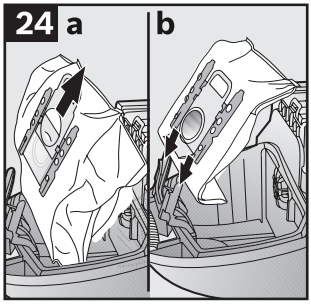
24
a
b

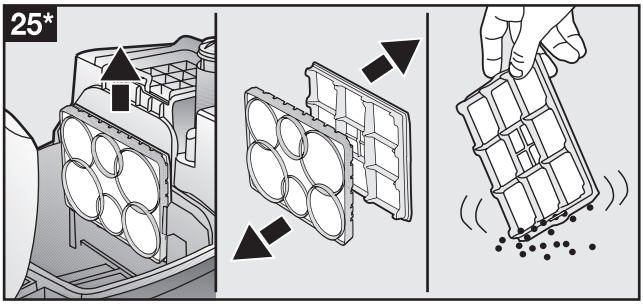
25*

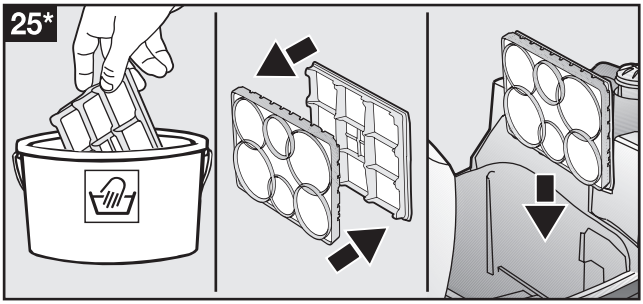
25*

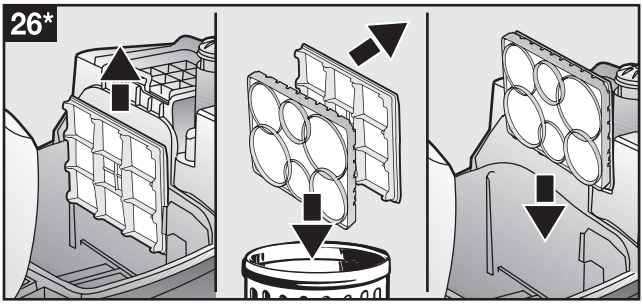
26*

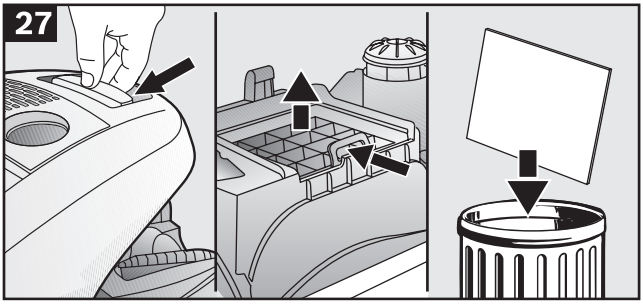
27

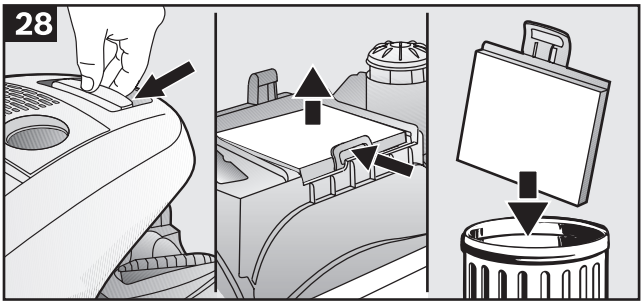
28

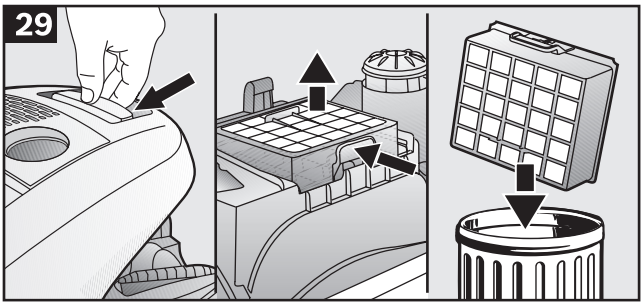
29

Ujištění dovozce o vydání prohlášení o shodě

Vážený zákazníku,
dle § 13, odst.5 zákona č.22/97 Sb. Vás ujišťujeme, že na všechny výrobky distribuované společností BSH domácí spotřebiče s.r.o. našim obchodním partnerům bylo vydáno prohlášení o shodě ve smyslu zákona č. 22/97 Sb a nařízení vlády č.168/1997 Sb., 169/1997 Sb. a 177/1997 Sb. a příslušných nařízení vlády.
Toto ujištění dovozce o vydání prohlášení o shodě se vztahuje na všechny výrobky včetně plynových spotřebičů, které jsou obsaženy v aktuálním ceníku firmy BSH domácí spotřebiče s.r.o.

Prohlášení o hygienické nezávadnosti výrobků

Všechny výrobky distribuované společností BSH domácí spotřebiče s.r.o. a přicházející do styku s potravinami splňují požadavky o hygienické nezávadnosti dle zákona č.258/2000 Sb., vyhlášky 38/2001 Sb. Toto prohlášení se vztahuje na všechny výrobky přicházející do styku s potravinami uvedené v aktuálním ceníku firmy BSH domácí spotřebiče s.r.o.

Záruční podmínky

Na tento uvedený výrobek je poskytována záruční lhůta 24 měsíců (ode dne prodeje).

Základním průkazem práv spotřebitele ve smyslu Občanského zákoníku je pořizovací doklad (paragon, faktura, leasingová smlouva ap.). Pokud byl při prodeji vydán záruční list, je tento součástí výrobku s výrobním číslem uvedeným na přední straně tohoto záručního listu. Zejména v případech delší než zákonné záruční lhůty je proto záruční list jediným průkazním dokladem práv uživatele pro uznání prodloužené záruky. Ve vlastním zájmu ho proto uschovejte. Nedílnou součástí záručního listu je doklad o pořízení (paragon, faktura, leasingová smlouva apod.) Pro případ prodloužené záruční lhůty z důvodu dříve provedených oprav je nutno předložit i opravní listy z těchto oprav.
Bezplatný záruční servis je možno poskytnout jen v případě předložení pořizovacího dokladu nebo v případě prodloužené záruky i vyplněného záručního listu (musí obsahovat druh spotřebiče, typové označení, výrobní číslo, datum prodeje a označení prodávajícího v souladu s § 620 odst. 3 Občanského zákoníku). Záruční list vyplňuje prodejce a je v zájmu spotřebitele zkontrolovat správnost a úplnost uvedených údajů. Záruční list je platný pouze v originálu, na kopie nebude brán zřetel.
Záruční oprava se vztahuje výhradně na závady, které vzniknou průkazně v době platné záruční lhůty, a to vadou materiálu nebo výrobní vadou. Takto vzniklé závady je oprávněn odstranit pouze autorizovaný servis. Uplatnit záruku může spotřebitel u autorizovaného servisu nebo v prodejně, kde byl spotřebič zakoupen. Zvolí-li spotřebitel jiný, než nejbližší autorizovaný servis, bude na něm, aby nesl v souvislosti s tím zvýšené náklady.

Ze záručních oprav jsou vyloučeny zejména tyto případy:
- výrobek byl instalován nebo používán v rozporu s návodem k obsluze, příp. s návodem na montáž
- údaje na záručním listu nebo dokladu o zakoupení se liší od údajů na výrobním štítku spotřebiče
- při chybějícím nebo poškozeném výrobním štítku spotřebiče
- je-li výrobek používán k jinému než výrobcem stanovenému účelu - spotřebič je určen k používání v domácnosti.
- záruka neplatí, je-li výrobek používán k profesionálním nebo komerčním účelům
- mechanické poškození (závady vzniklé při přepravě)
- poškození vzniklá nepozorností, živelnou pohromou nebo jinými vnějšími vlivy (např. vyšším napětím v elektrorozvodné síti, extrémně tvrdou vodou apod.)
- neodborným zásahem, nepovolenými konstrukčními změnami nebo opravou provedenou neoprávněnou osobou
- běžná údržba nebo čištění, instalace, programování, kontrola parametrů výrobku
- opotřebení vniklé používáním spotřebiče

Rozšířená záruka nad rámec zákona

U spotřebičů (pračky, myčky) sériově vybavených systémem Aqua-Stop (patent fy BSH) je výrobcem poskytnuta záruka na škody způsobené chybou tohoto systému. Na tyto škody poskytneme náhradu soukromému spotřebiteli a to po celou dobu životnosti spotřebiče.

Upozornění pro prodejce

Prodejce je povinen dát zákazníkovi platný prodejní doklad, kde bude uvedeno datum prodeje a označení spotřebiče a na požádání zákazníka je povinen vystavit správně a úplně vyplněný záruční list v den prodeje výrobku. Při případné předprodejní reklamaci je třeba předložit řádně vyplněný reklamační protokol.

„Spotřebič není určený pro používání osobami (včetně dětí) se sníženými fyzickými, smyslovými a nebo mentálními schopnostmi, a nebo s nedostatkem zkušeností a vědomostí, pokud jim osoba zodpovědná za jejich bezpečnost neposkytne dohled a nebo je nepoučila o používání spotřebiče.“

SEZNAM AUTORIZOVANÝCH SERVISŮ DOMÁCÍCH SPOTŘEBIČŮ BOSCH A SIEMENS

Firemní servis + prodej náhradních dílů:
BSH domácí spotřebiče, s.r.o., Pekařská 10b, 155 00 Praha 5
telefon: +420 251 095 546
fax: +420 251 095 559

Firma	Ulice	Město	telefon	mail
A PROFI SERVIS s.r.o.	Pražská 83	294 71 Benátky nad Jizerou	603201133	aprofiservis@seznam.cz
ALPHA Obchod@Atelier s.r.o.	Purkyňova 101	563 01 Lanškroun	465322747 465320298	servis@alphaobchod.cz info@alphaobchod.cz
B. I. SERVIS	Horova 9	400 01 Ústí n./Labem	472734300 603202588	stepankova@biservis.cz info@biservis.cz
B. I. SERVIS	Bergmannova 112	356 04 Sokolov - Dolní Rychnov	608151231	info@klservis.eu
Bekl	Bílkova 3011	390 02 Tábor	381256300 381256303	pracky@email.cz
BMK servis s.r.o.	Chýnovská 98	391 56 Tábor- Měšice	800231231	tabor@bmkservis.cz
Bosch servis centrum spol. s r.o.	Nábřeží 596	760 01 Zlín	577211029	bosch@boschservis.cz
Dana Bednaříková	Charbulova 73	618 00 Brno	548530004	petr.bednarik@seznam.cz
Elektoservis Komárek	Dolní novosadská 78/43	779 00 Olomouc 9	585434844 585435688	servis@ekomarek.cz sklad@ekomarek.cz
ELEKTRO Jankovský s.r.o.	nám. Míru 204	388 01 Blatná	383422554 607749068	blatna@jankovsky.cz elektro@jankovsky.cz
ELEKTRO TREFILÍK s.r.o.	Malá strana 286	696 03 Dubňany	518365157 602564967	trefilik@wo.cz
ELEKTROSERVIS KOLÁČEK s.r.o.	Polní 20	790 81 Česká Ves u Jeseníku	602767106 774811730 584428208	elektro.kolacek@centrum.cz
ELMOT v.o.s	Blahoslavova 1a	370 04 České Budějovice	387438911 731583433 387437681	elmotcb@seznam.cz
Faraheit servis s.r.o.	Kaštanová 12	620 00 Brno	548210358	faraheit.servis@seznam.cz
Irena Komárková ml.	Slovanské údolí 31	318 00 Plzeň	724888887 377387406 377387057	servis-ap@volny.cz
Jan Liška	Žďárského 214	674 01 Třebíč	602758214	info@elso-servis.cz
Jan Škaloud	17. listopadu 360	530 02 Pardubice	602405453	jsk@jjbosch.cz
Karel Veselý	Gagarinova 39	669 02 Znojmo	515246788 515264792	elservisznprodejna@tiscali.cz
Lumír Majnuš	Bílovecká 146	747 06 Opava 6	724043490 723081976 602282902	mezerova@elektroservis-majnus.cz hulvova@elektroservis-majnus.cz vana@elektroservis-majnus.cz
Marek Pollet	Vřesinská 24	326 00 Plzeň	377241172 733133300	pollet@volny.cz
Martin Jansta	Tovární 17	280 02 Kolín 5	321723670 602353998	janstovi@volny.cz
Martin Linhart	Letců 1001	500 02 Hradec Králové	603240252	linhartmartin@volny.cz
Martin Wlazlo MW	Žerotínova 1155/3	702 00 Ostrava - Moravská Ostrava	602709146 595136057	info@elektroopravna.cz servis@elektroopravna.cz
Petr KUČERA	Topolová 1234	434 01 Most	476441914	serviskucera@seznam.cz
RADEK MENČÍK	Proletářská 120	460 02 Liberec 23	482736542 602288130	elektroservis.mencik@seznam.cz
Stanislav Novotný	Hoblíkova 15	741 01 Nový Jičín	724269275 556702804	sano@iol.cz
VIKI, spol. s r.o.	Majakovského 8	586 01 Jihlava	567303546	viki.servis@iol.cz
Wh-servis s.r.o.	Žitavská 63	460 11 Liberec 11	774573399	wh-servis@volny.cz
Servis Černý s.r.o.	Mírové náměstí 99	550 01 Bourmov	491522881	servis.cerny@tiscali.cz
Caffe Idea - Blažek	Cacovická 66a	618 00 Brno	541240656	info@caffeidea.cz

S výhradou průběžných změn, aktuální seznam servisů najdete na webových stránkách www.bosch-spotrebice.cz.

Návod na obsluhu

BSGL 31266
BSGL 32000
BSGL 32115
BSGL 32125
BSGL 32223
BSGL 32015

Q4ACZM0020

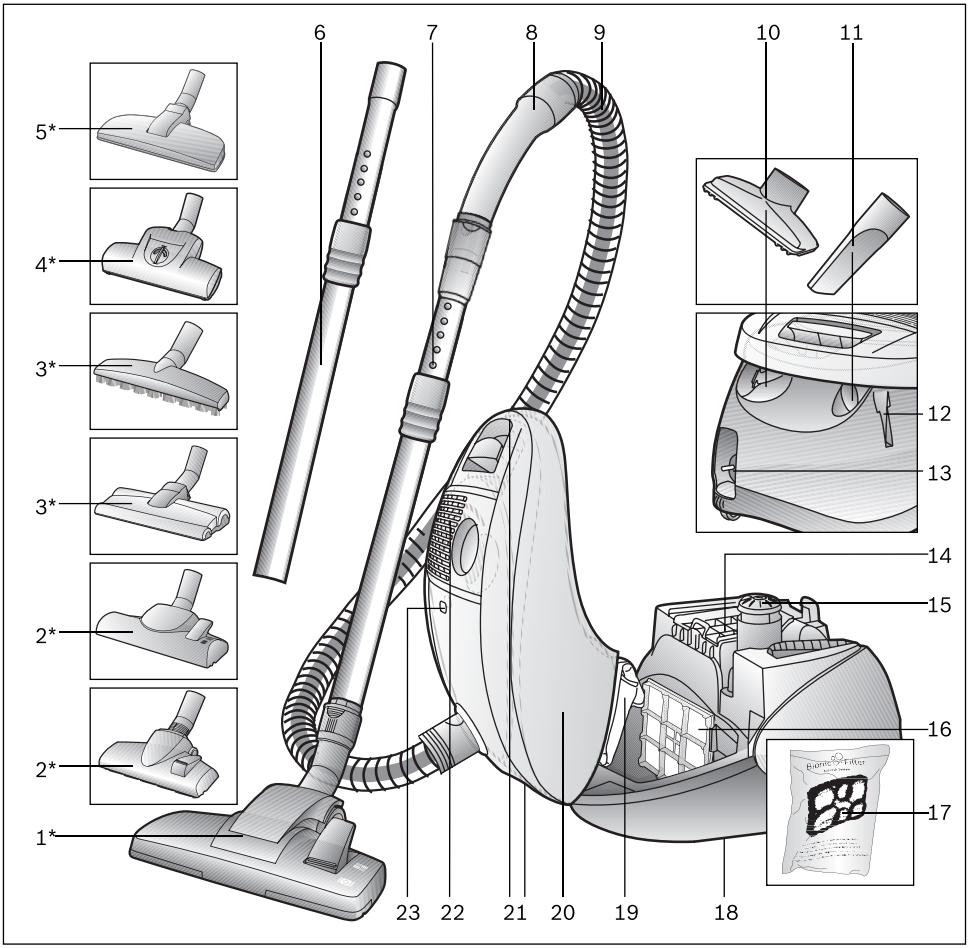
6
7
8
9
10
11
5*
4*
3*
3*
2*
2*
1*
12
13
14
15
16
17
23
22
21
20
19
18

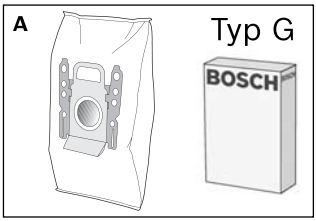
A
Typ G
BOSCH

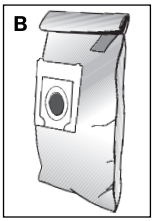
B

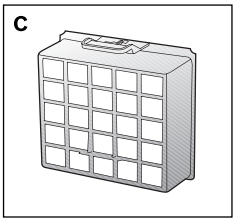
C

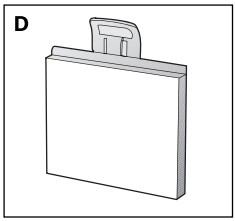
D

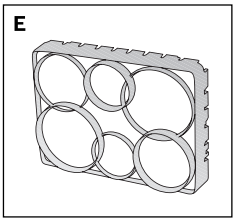
E

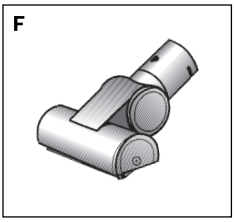
F

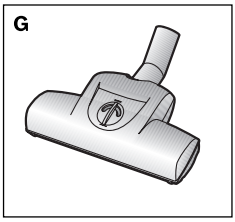
G

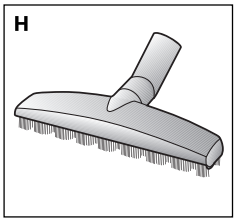
H

Popis spotrebiča

1 Prepínateľná podlahová tryska so zaisťovacou objímkou*
2 Prepínateľná podlahová tryska*
3 Tryska na tvrdé podlahy*
4 Kefka TURBO-UNIVERSAL® na tvrdé podlahy
5 Tryska na zvieracie chlpy*
6 Teleskopická rúrka s posuvnou manžetou*
7 Teleskopická rúrka s posuvnou manžetou a zaisťovacou objímkou*
8 Rukoväť hadice
9 Sacia hadica
10 Tryska na čalúnenie
11 Tryska na medzery
12 Parkovacia pomôcka
13 Sieťový kábel
14 Výfukový filter
15 Vypínač s elektronickou reguláciou sacej sily
16 Hygienický mikrofilter
17 Bionický filter*
18 Pomôcka na odstavenie (na spodnej strane spotrebiča)
19 Filtračný sáčok
20 Veko vysávača
21 Rukoväti (na prednej a zadnej strane)
22 Výfuková mriežka
23 Indikátor výmeny filtra

* podľa vybavenia

Náhradné diely a zvláštne príslušenstvo

A Balenie výmenných filtrov BBZ41FG / typ G
Obsah: 4 filtračné sáčky s uzáverom
1 hygienický mikrofilter
http://www.dust-bag-bosch.com

B Textilný filter (trvalý filter) BBZ10TFG
Trvale použiteľný filter s uzáverom na suchý zips.

C Filter HEPA BBZ153HF
Prídavný filter, ktorý zaistí čistejší vyfukovaný vzduch. Odporúčame ho pre alergikov. Mení sa jeden krát do roka..

D Mikrofilter s aktívnym uhlíkom BBZ192MAF
Kombinácia mikrofiltra a filtra s aktívnym uhlíkom. Zabraňuje na dlhý čas tvorbe rušivých zápachov. Mení sa jeden krát za pol roka.

Dodržiavajte nasledujúce upozornenie!
Kombinácia filtra HEPA a mikrofiltra s aktívnym uhlíkom nie je možná.

E Bionický filter BBZ11BF
Zabraňuje na dlhší čas vzniku rušivých zápachov. Pri slabom účinku filter nahraďte (po cca 1 roku).
Objednávacie číslo: 468637

F Kefka TURBO-UNIVERSAL® na čalúnenie BBZ42TB
Slúži na súčasné kefovanie a vysávanie čalúneného nábytku, matracov, autosedačiek atď. Je vhodný pre vysávanie zvieracích chlpov. Valec kefky je poháňaný prúdom sacieho vzduchu z vysávača. Nie je potrebné zvláštne pripojenie k elektrickej sieti.

G Kefka TURBO-UNIVERSAL® na podlahy BBZ102TBB
Slúži na súčasné kefovanie a vysávanie kobercov s krátkym vlasom a kobercových podláh, popr. na všetky povrchy. Hodí sa na vysávanie zvieracích chlpov. Valec kefky je poháňaný prúdom sacieho vzduchu z vysávača. Nie je potrebné zvláštne pripojenie k elektrickej sieti..

H Tryska na tvrdé podlahy BBZ123HD
Na vysávanie hladkých tvrdých podláh (parkety, dlažba, terakota…).

Návod na obsluhu prosím starostlivo uschovajte. Pokiaľ vysávač predávate ďalšej osobe, nezabudnite priložiť celú dokumentáciu.

Správne použitie

Tento vysávač je určený iba pre použitie v domácnosti a nie na komerčné účely. Vysávač používajte výhradne podľa pokynov uvedených v tomto návode na obsluhu. Výrobca neručí za prípadné škody spôsobené nedodržaním návodu na obsluhu alebo nesprávnou obsluhou. Dodržiavajte preto bezpodmienečne nasledujúce pokyny!
Vysávač sa môže používať iba v prípade, že v ňom sú:

- originálne filtračné sáčky;
- originálne náhradné diely, príslušenstvo alebo zvláštne príslušenstvo.

Vysávač nie je vhodný:

- na vysávanie osôb alebo zvierat;
- pre nasávanie:
  - malého hmyzu (napr. múch alebo pavúkov);
  - zdraviu škodlivých, horúcich látok či predmetov s ostrými hranami;
  - vlhkých alebo tekutých látok;
  - ľahko horľavých alebo výbušných látok a plynov.

Bezpečnostné pokyny

Tento vysávač zodpovedá uznávaným technickým normám a príslušným bezpečnostným predpisom. Potvrdzujeme, že zodpovedá nasledujúcim európskym smerniciam: 2004/108/EC a 2006/95/EC.

- Vysávač zapojte a uveďte do prevádzky iba v súlade s údajmi uvedenými na výrobnom štítku.
- Nikdy nevysávajte bez filtračného sáčku. => Spotrebič sa môže poškodiť!
- Deti môžu používať vysávač iba pod dozorom.
- Tento spotrebič nesmú používať osoby s obmedzenými fyzickými, senzorickými alebo duševnými schopnosťami, popr. s nedostatočnými skúsenosťami alebo vedomosťami (vrátane detí), pokiaľ o používaní vysávača neboli poučené zodpovednou osobou.
- Vyvarujte sa vysávaniu s tryskou a sacou rúrkou v blízkosti hlavy. => Hrozí nebezpečenstvo poranenia!
- Nepoužívajte sieťový kábel na nosenie alebo prepravu vysávača.
- Pri niekoľko hodinovej nepretržitej prevádzke vytiahnite celý sieťový kábel.
- Pri odpájaní vysávača od elektrickej siete nikdy neťahajte za sieťový kábel, ale za zástrčku.
- Neveďte sieťový kábel cez ostré hrany a dbajte na to, aby ste ho nepricvakli.
- Pred akoukoľvek činnosťou na vysávači vytiahnite sieťovú zástrčku zo zásuvky.
- Poškodený vysávač neuvádzajte do prevádzky. Pokiaľ sa na ňom vyskytne nejaká porucha, vytiahnite sieťovú zástrčku zo zásuvky.
- Z bezpečnostných dôvodov môže opravy vysávača a výmenu náhradných dielov vykonať iba autorizovaný zákaznícky servis.
- Chráňte vysávač pred vonkajšími poveternostnými vplyvmi, vlhkosťou a tepelnými zdrojmi.
- Vysávač nie je vhodný na prevádzku na stavbách. => Nasávanie sypkého materiálu zo stavby môže viesť k poškodeniu spotrebiča.
- Pokiaľ nevysávate, spotrebič vypnite.
- Staré spotrebiče ihneď znehodnoťte, a potom ich odovzdajte na likvidáciu.

Pokyny na likvidáciu

- **Obal**
  Obal chráni vysávač pred poškodením pri doprave.
  Skladá sa výhradne z ekologických materiálov, a je preto recyklovateľný.
  Nepotrebný obalový materiál odovzdajte do kontajnerov s triedeným odpadom, alebo v zberných dvoroch.

- **Starý spotrebič**
  Staré spotrebiče často obsahujú ešte cenné suroviny.
  Odovzdajte preto Váš starý vysávač Vášmu predajcovi alebo recyklačnému stredisku na recykláciu.

O aktuálnych možnostiach likvidácie sa prosím informujte u Vášho predajcu alebo vo Vašej obecnej či mestskej správe.

! Upozornenie
Vysávač pripojte iba do zásuvky s istením aspoň 16 A!
Pokiaľ pri zapnutí spotrebiča vypadnú poistky, môže to byť spôsobené tým, že sú v rovnakom elektrickom okruhu zapnuté ďalšie elektrospotrebiče s vysokým príkonom. Vypadnutiu poistiek môžete zabrániť tým, že pred zapnutím vysávača nastavíte najnižší stupeň výkonu a potom výkon zvýšite.

Rozložte si prosím strany s obrázkami!

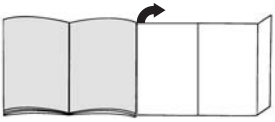

Pred prvým použitím

Obrázok 1*

- Otvorte veko vysávača (viď obrázok 23).
- Vyberte filter na ochranu motora zo spotrebiča.
- Na filter na ochranu motora nasaďte bionický filter.
- Obidva filtre zasuňte do vysávača a zatvorte jeho veko.

Obrázok 2*

Na saciu hadicu nasaďte rukoväť a zacvaknite ju.

Obrázok 3

Zasuňte trysku na medzery a trysku na čalúnenie do otvoru pre príslušenstvo tak, ako je znázornené na obrázku.

Uvedenie do prevádzky

Obrázok 4

a) Spojte rukoväť s teleskopickou rúrkou.
b) Zasuňte rukoväť do teleskopickej rúrky a zaistite ju. Pokiaľ chcete uvoľniť spojenie, stlačte zaisťovacie tlačidlo a vytiahnite teleskopickú rúrku.

Obrázok 5*

a) Hrdlo sacej hadice zacvaknite do sacieho otvoru vo veku.
b) Zasuňte rukoväť do teleskopickej rúrky a zaistite ju. Pokiaľ chcete uvoľniť spojenie, stlačte zaisťovacie tlačidlo a vytiahnite teleskopickú rúrku.

Obrázok 6*

a) Spojte podlahovú trysku s teleskopickou rúrkou.
b) Zasuňte teleskopickú rúrku do hrdla podlahovej trysky a zaistite ju. Pokiaľ chcete uvoľniť spojenie, stlačte zaisťovacie tlačidlo a vytiahnite teleskopickú rúrku.

Obrázok 7*

Premiestnením posuvnej manžety / posuvného tlačidla v smere šípky odistite teleskopickú rúrku a nastavte požadovanú dĺžku.

Obrázok 8

Uchopte sieťový kábel za zástrčku, vytiahnete ho na požadovanú dĺžku a zasuňte zástrčku do zásuvky.

* podľa vybavenia

Obrázok 9

Zapnite alebo vypnite vysávač stlačením vypínača v smere šípky.

Obrázok 10

Otáčaním vypínača v smere šípky nastavte saciu silu.

Vysávanie

Obrázok 11

Nastavenie podlahovej trysky:

- koberce a kobercové krytiny =>
- hladké podlahy =>

Obrázok 12

Vyberte trysku na čalúnenie a trysku na medzery z priehradky na príslušenstvo tak, ako je znázornené na obrázku.

Obrázok 13*

Vysávanie s prídavným príslušenstvom
Nasaďte trysky podľa potreby na saciu rúrku alebo rukoväť:

a) tryska na medzery slúži na vysávanie medzier a rohov atď.;
b) tryska na čalúnenie slúži na vysávanie čalúneného nábytku, závesov atď.

Obrázok 14

Po ukončení vysávania zasuňte trysku na medzery a trysku na čalúnenie späť do priehradky na príslušenstvo tak, ako je znázornené na obrázku.

Obrázok 15*

Tryska na zvieracie chlpy

- Podlahová tryska, ktorá slúži na odstránenie zvieracích chlpov.
- Pokiaľ chcete trysku vyčistiť, jednoducho ju vysajte sacou alebo teleskopickou rúrkou.

Tryska na tvrdé podlahy

Obrázok 16*

Táto tryska slúži na vysávanie tvrdých podlahových krytín (dlažba, parkety atď.).

Čistenie trysky na tvrdé podlahy

Obrázok 17*

a) Pokiaľ chcete trysku vyčistiť, vysajte ju zospodu.
b) Navinuté vlákna a chlpy prestrihnite nožničkami a potom ich vysajte tryskou na medzery.

Turbokefka

Ak je Váš spotrebič vybavený turbokefkou, riaďte sa prosím pokynmi na obsluhu a údržbu uvedenými v priloženom návode na obsluhu.

Obrázok 18

Pri krátkych prestávkach počas vysávania môžete použiť parkovaciu pomôcku na zadnej strane spotrebiča.
Po vypnutí spotrebiča zasuňte hák na podlahovej tryske do drážky na zadnej strane spotrebiča.

Obrázok 19

Pri vysávaní napr. na schodisku môžete vysávač prenášať taktiež za jednu z dvoch rukoväti.

Po práci

Obrázok 20

Vytiahnite sieťovú zástrčku.
Na krátko zatiahnite za sieťový kábel a pustíte ho (kábel sa automaticky navinie).

Obrázok 21

Pre odstavenie alebo prenášanie spotrebiča môžete použiť pomôcku na odstavenie na spodnej strane spotrebiča.
Spotrebič postavte na výšku. Hák na podlahovej tryske zasuňte do drážky na spodnej strane spotrebiča.

Výmena filtra

Výmena filtračného sáčku

Obrázok 22*

a) Pokiaľ pri podlahovej tryske zdvihnutej nad podlahu svieti celý indikátor výmeny filtra na žlto na veku, musíte vymeniť filtračný sáčok, aj keď ešte nie je celkom plný.
V tomto prípade je výmena potrebná kvôli nečistote v sáčku. Tryska, sacia rúrka a sacia hadica pritom nesmú byť upchané, pretože upchanie taktiež vedie k rozsvieteniu indikátora výmeny filtra.

b) Na odstránenie upchania môžete ľahko uvoľniť rukoväť od hadice.

Obrázok 23

Otvorte veko posunutím uzatváracej páčky v smere šípky

Obrázok 24

a) Uzatvorte filtračný sáčok zatiahnutím za uzatváraciu pätku a vyberte ho.

b) Zasuňte nový filtračný sáčok do držiaku až na doraz.

! Pozor: Veko je možné zatvoriť iba vtedy, pokiaľ sa vo vnútri nachádza filtračný sáčok.

Čistenie filtra na ochranu motora

Filter na ochranu motora by ste mali v pravidelných časových odstupoch vyčistiť vyklepaním, popr. vyprať!

Obrázok 25*

- Otvorte veko vysávača (viď obrázok 23).
- Vytiahnite filter na ochranu motora v smere šípky.
- Oddeľte filter na ochranu motora a bionický filter.*
- Vyčistite filter na ochranu motora vyklepaním.
- Pri veľkom znečistení by ste mali filter na ochranu motora vyprať. Filter potom nechajte aspoň 24 hodín vyschnúť.

! **Pozor:** Bionický filter nesmú prísť do kontaktu s vodou, pretože voda negatívne ovplyvňuje funkciu filtra.

- Po vyčistení nasaďte bionický filter na filter na ochranu motora a obidva filtre vložte do vysávača.
- Zatvorte veko vysávača.

Výmena bionického filtra

Pokiaľ je Váš spotrebič vybavený bionickým filtrom, mali by ste ho pri znížujúcej sa účinnosti vymeniť (po cca 1 roku).

Obrázok 26*

- Otvorte veko vysávača (viď obrázok 23).
- Vyberte filter na ochranu motora s bionickým filtrom zo spotrebiča.
- Starý bionický filter zložte z filtra na ochranu motora a zlikvidujte ho.
- Nasaďte nový bionický filter na filter na ochranu motora.
- Zasuňte obidva filtre do vysávača a zatvorte jeho veko.
- Filter na ochranu motora musíte vložiť späť do spotrebiča aj vtedy, pokiaľ už nechcete používať bionický filter.

Výmena hygienického mikrofiltra

Filter je potrebné vymeniť pri každej novej sade výmenných filtrov.

Obrázok 27

- Otvorte veko vysávača (viď obrázok 23).
- Posunutím uzatváracej páčky v smere šípky odistite držiak filtra.
- Vyberte hygienický mikrofilter. Vložte do spotrebiča nový hygienický mikrofilter.
- Nasaďte držiak filtra do spotrebiča tak, aby zapadol na miesto.

Výmena mikrofiltra s aktívnym uhlíkom
Pokiaľ je Váš spotrebič vybavený filtrom s aktívnym uhlíkom, mali by ste ho každého pol roka vymeniť.

Obrázok 28
- Otvorte veko vysávača (viď obrázok 23).
- Posunutím uzatváracej páčky v smere šípky odistite držiak filtra.
- Vyberte mikrofilter s aktívnym uhlíkom.
- Vložte nový mikrofilter s aktívnym uhlíkom.
- Nasaďte držiak filtra do spotrebiča tak, aby zapadol na miesto.

Výmena filtra HEPA
Pokiaľ je Váš spotrebič vybavený filtrom HEPA, musíte ho každý rok vymeniť.

Obrázok 29
- Otvorte veko vysávača (obrázok 23).
- Posunutím uzatváracie páčky v smere šípky odistite filter HEPA a vyberte ho zo spotrebiča.
- Nasaďte nový HEPA filter tak, aby zapadol na miesto.

Po ukončení vysávania jemných prachových častíc vyčistite filter na ochranu motora, popr. Vymeňte hygienický mikrofilter, mikrofilter s aktívnym uhlíkom alebo filter HEPA.

Údržba

Pred každým čistením musíte vysávač vypnúť a vytiahnuť sieťovú zástrčku zo zásuvky. Vysávač a jeho príslušenstvo z umelej hmoty môžete čistiť prostriedkami určenými na údržbu pre umelú hmotu, bežne dostupnými v obchode.

! Nepoužívajte abrazívne čistiace prostriedky ani prostriedky určené na čistenie skla. Vysávač nikdy neponárajte do vody.

Vnútorný priestor vysávača môžete podľa potreby vysávať druhým vysávačom alebo ho jednoducho vyčistiť suchou prachovkou či štetcom na prach.

Technické zmeny vyhradené.

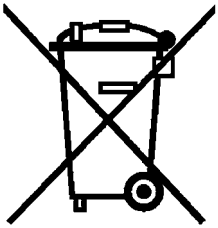

„Tento spotrebič je označený v súlade s európskou smernicou 2002/96/EG týkajúcej sa elektrických a elektronických starých spotrebičov (waste electrical and electronic equipment - WEEE). Táto smernica upravuje spätný odber a recykláciu starých spotrebičov v rámci EÚ.“

Deklarovaná hodnota emisie hluku týchto spotrebičov je 79 - 82 dB (A), čo predstavuje hladinu A akustického výkonu vzhľadom na referenčný akustický výkon 1pW.

Prípadné technické zmeny, tlačové chyby a odlišnosti vo vyobrazení sú vyhradené bez upozornenia. Aktuálny návod nájdete na webových stránkach www.bosch-spotrebice.sk

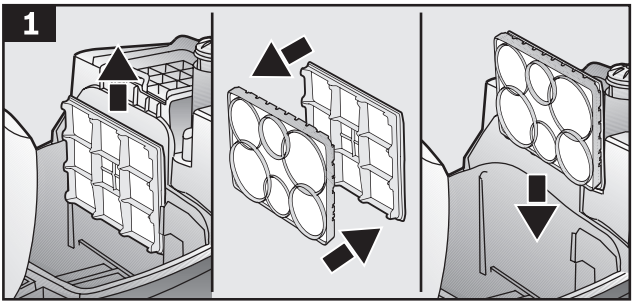
1

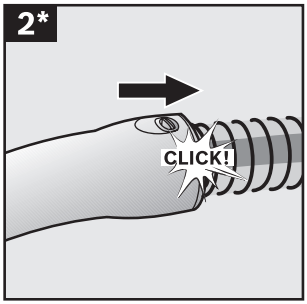
2*
CLICK!

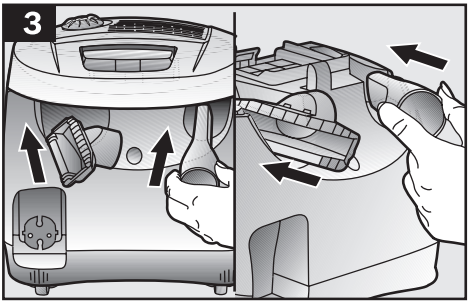
3

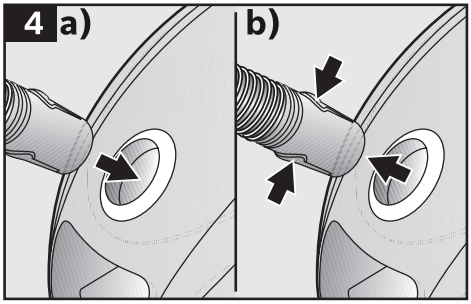
4 a)
b)

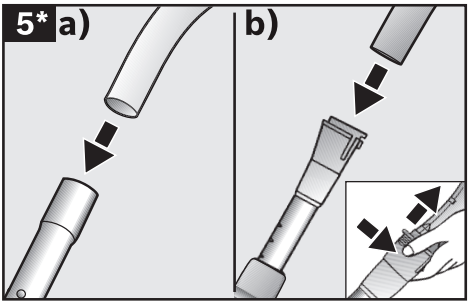
5* a)
b)

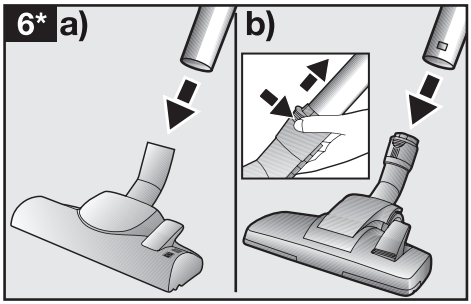
6* a)
b)

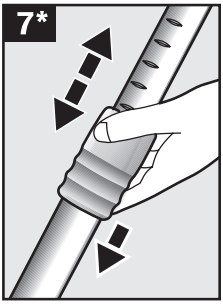
7*

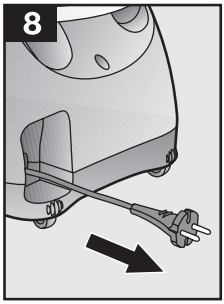
8

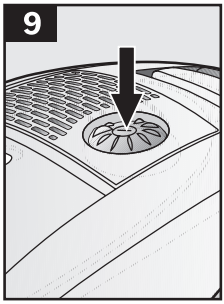
9

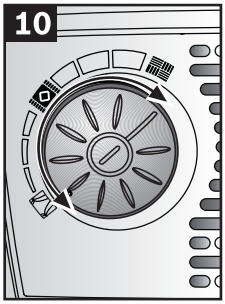
10

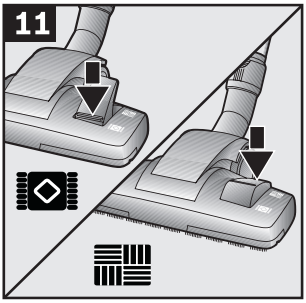
11

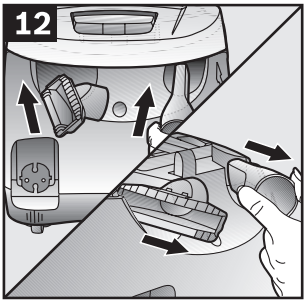
12

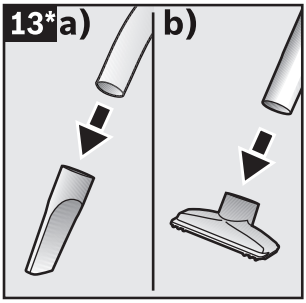
13*a)
b)

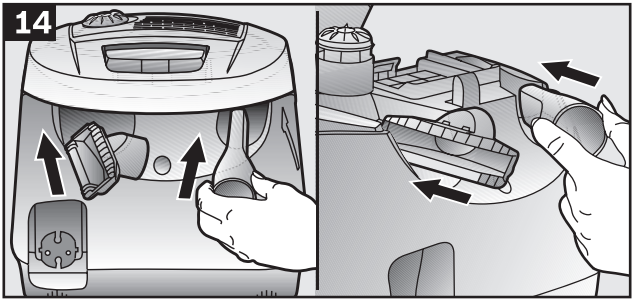
14

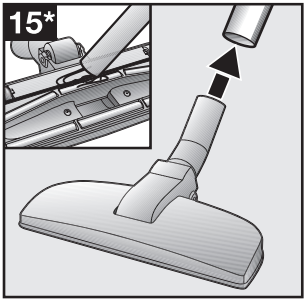
15*

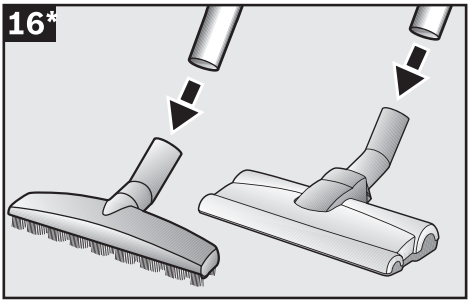
16*

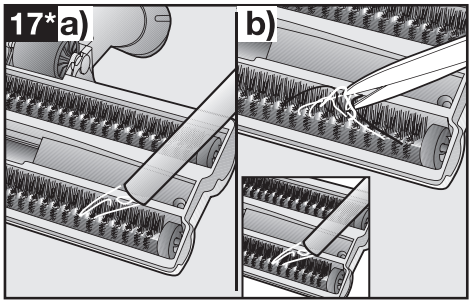
17*a)
b)

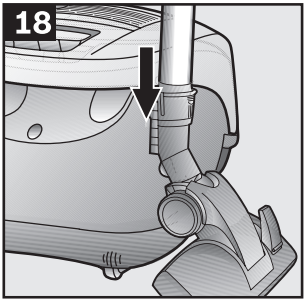
18

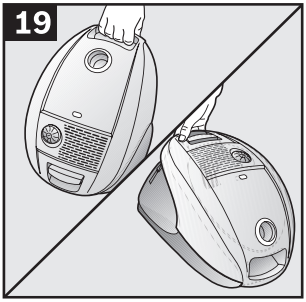
19

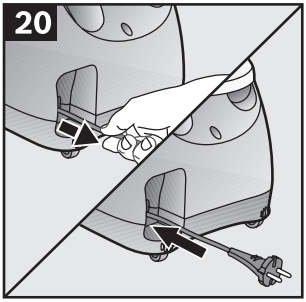
20

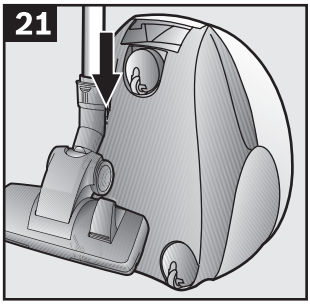
21

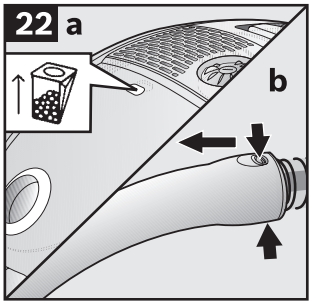
22
a
b

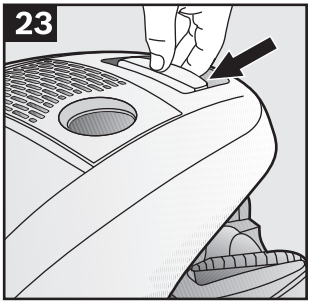
23

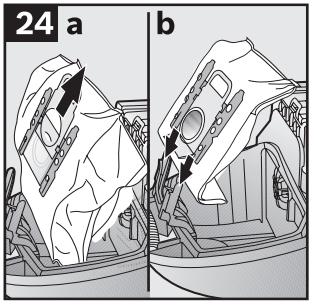
24
a
b

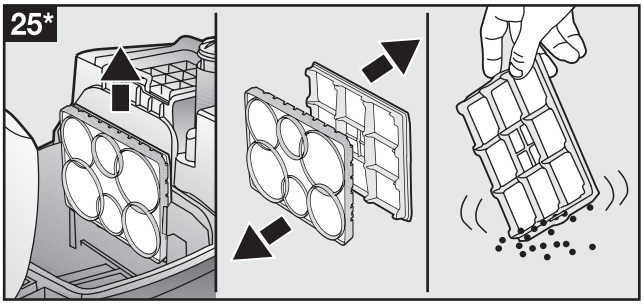
25*

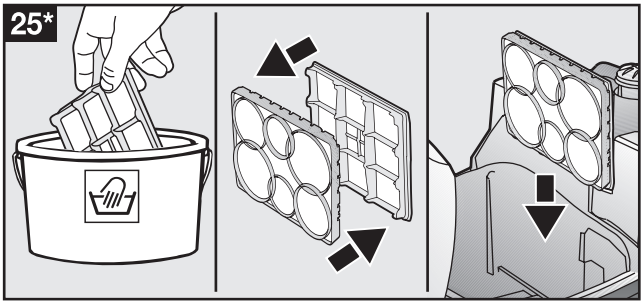
25*

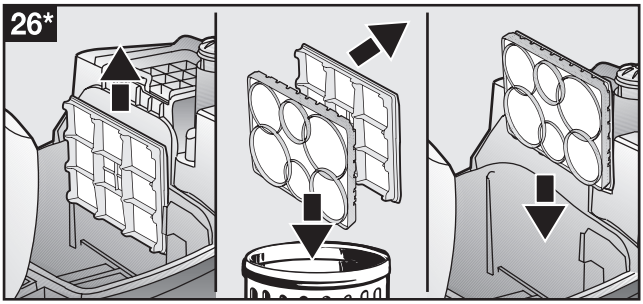
26*

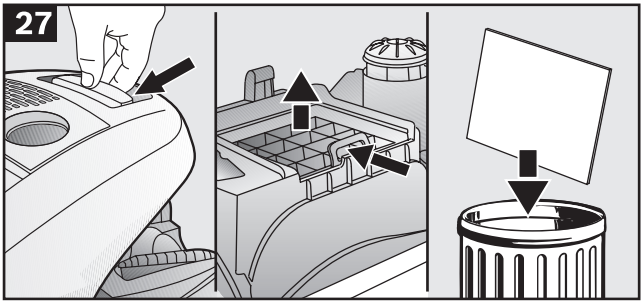
27

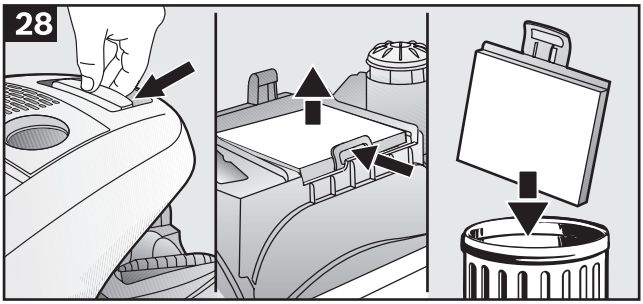
28

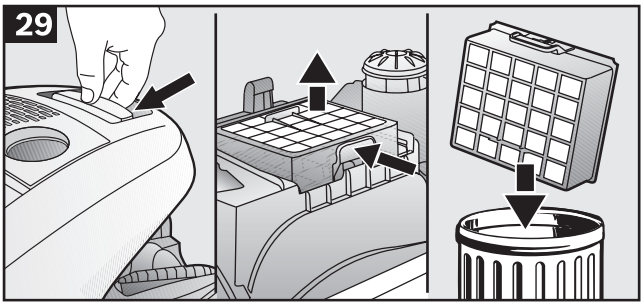
29

Uistenie dovozcu o vydaní prehlásenia o zhode

Vážený zákazník,

Podľa § 13, odst.5 zákona č. 22/97 Zb. Vás uisťujeme, že na všetky výrobky distribuované spoločnosťou BSH domácí spotřebiče s. r. o. našim obchodným partnerom, bolo vydané prehlásenie o zhode v zmysle zákona č. 22/97 Zb a príslušných nariadení vlády.

Toto uistenie dovozcu o vydaní prehlásenia o zhode sa vzťahuje na všetky výrobky vrátane plynových spotrebičov, ktoré sú obsiahnuté v aktuálnom cenníku firmy BSH domácí spotřebiče s. r. o.

Odporúča sa, aby výrobky montoval a uviedol do prevádzky autorizovaný servis, ktorý poskytuje záruku odbornej montáže, predvedenie a preskúšanie výrobku. Montáž a inštalácia spotrebiča musí byť vykonaná v súlade s vyhláškou ÚBP SR č.718/2002 Z. z. súvisiacich predpisov a noriem v platnom znení. Pred montážou výrobku je nutné, aby boli splnené všetky podmienky pre pripojenie na inžinierske siete podľa platných noriem a podľa návodu na použitie.

Záručné podmienky

- na výrobok sa poskytuje záručná doba 24 mesiacov odo dňa zakúpenia výrobku kupujúcim
- pri reklamácii je podmienkou predložiť platný daňový doklad o kúpe výrobku (napr. pokladničný blok, faktúru a pod.)
- ak výrobok je používaný k inému než výrobcom stanovenému účelu, alebo je výrobok používaný v rámci predmetu obchodnej činnosti, poskytuje sa záručná doba 6 mesiacov odo dňa zakúpenia, nakoľko spotrebiče sú určené výhradne pre použitie v domácnosti
- za vadu výrobku sa nepovažuje jeho nadmerné opotrebovanie a z toho vyplývajúce absencie niektorých pôvodných vlastností, ktoré boli spôsobené napr. zanedbaním bežnej údržby, čistenia, nadmerným používaním výrobku
- záručná doba neplynie po dobu, po ktorú kupujúci nemôže užívať tovar pre jeho vady, za ktoré zodpovedá predávajúci
- ak nebude zistená žiadna závada, na ktorú sa vzťahuje bezplatná záručná oprava alebo bude zistená závada nezavinená výrobcom, hradí náklady spojené s vyslaním servisného technika osoba, ktorá uplatnila nárok na túto opravu
- záručné opravy vykonávajú autorizované servisné strediská podľa zoznamu uvedeného v tomto záručnom liste

Právo na bezplatnú opravu výrobku na náklady BSH domácí spotřebiče, s.r.o. organizačná zložka Bratislava zaniká, ak:

- je nečitateľný výrobný štítok, alebo na výrobku chýba
- údaje na záručnom liste, prípadne na doklade o predaji sa líšia od údajov uvedených na výrobnom štítku spotrebiča
- výrobok bol namontovaný v rozpore s návodom na montáž, prípadne nebol dodržaný súlad s platnými STN, alebo s návodom na obsluhu
- výrobok bol neodborne namontovaný, alebo nebol uvedený do prevádzky organizáciou oprávnenou v zmysle vyhlášky ÚBP SR č.718/2002 Z. z., platí pre plynové spotrebiče a spotrebiče s elektrickým napájaním 400 V, ako i na spotrebiče dodávané bez elektrického kábla, prípadne bez elektrickej koncovky
- bola vykonaná konštrukčná zmena alebo zásah do výrobku neoprávnenou osobou
- závada na výrobku vznikla použitím neoriginálnych náhradných dielov, alebo príslušenstva
- sa jedná o poškodenie: mechanické, nadmernou záťažou, v dôsledku vodného kameňa, neodborného zapojenia, živelnou pohromou, vonkajšími vplyvmi a pod.

Rozšírená záruka nad rámec zákona

Pri práčkach a umývačkách riadu sériovo vybavených systémom AquaStop, je výrobcom poskytnutá na toto zariadenie záruka po celú dobu životnosti spotrebiča, a to ako na funkciu zariadenia **AquaStop**, tak aj na škody, ktoré vzniknú preukázateľne poruchou tohoto zariadenia.

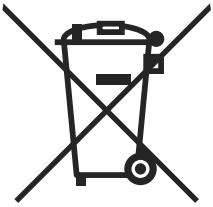

Symbol uvedený na výrobku alebo jeho obale upozorňuje na to, že výrobok po skončení jeho životnosti nepatrí k bežnému domácemu odpadu, ale ho treba odovzdať do špeciálnej zberne odpadu na recyklovanie elektrických alebo elektronických spotrebičov.
Vašou podporou správnej likvidácie pomáhate získať opäť cenné suroviny a chrániť tak životné prostredie. Ďalšie informácie o recyklovaní tohto výrobku získate na miestnom úrade, v zberni odpadu alebo v združení Envidom, ktoré zabezpečuje zber, prepravu, spracovanie, recykláciu a ekologické zneškodňovanie elektroodpadu v zmysle zákona.

Prehlásenie o hygienickej nezávadnosti výrobkov

Všetky výrobky distribuované spoločnosťou BSH domácí spotřebiče s.r.o. a prichádzajúce do styku s potravinami spĺňajú požiadavky o hygienickej nezávadnosti podľa zákona č. 258/2000 Zb., vyhlášky 38/2001 Zb. Toto prehlásenie sa vzťahuje na všetky výrobky prichádzajúce do styku s potravinami uvedené v aktuálnom cenníku firmy BSH domácí spotřebiče s.r.o.

„Spotrebič nie je určený pre použitie osobami (vrátane detí) so zníženými fyzickými, zmyslovými alebo mentálnymi schopnosťami, alebo s nedostatkom skúseností a vedomostí, ak im osoba zodpovedná za ich bezpečnosť neposkytne dohľad a alebo ich nepoučila o používaní spotrebiča.“

ZOZNAM SERVISNÝCH STREDÍSK

PSČ	Mesto	Adresa prevádzky	Servisné stredisko	Web	E-mail	Telefón 1	Telefón 2
085 01	Bardejov	Partizánska 46	Peter Špík		spikservis@gates.sk	054/4746227	0905400019
811 07	Bratislava	Kazanská 56	Martin Ščasný servis domácich spotrebičov		gaggenau@orangemail.sk	02/45958855	0918996988
841 02	Bratislava	Trhová 38	TECHNO SERVIS BRATISLAVA s r. o.	www.technoservis.sk	technoservis@nextra.sk	02/64463643	0907778406
900 44	Tomášov	1 Mája 19	Viva elektroservis, s. r.o.	www.vivaservis.sk	servis@vivaservis.sk	02/45958855	0905722111
945 01	Komárno	Mesačná 20	LASER Komárno spol. s r.o.	www.laser-kn.sk	servis@laser-kn.sk	035/7702688	0915222454
040 01	Košice	Komenského 14	Ing. Ľubor Kolesár Kubis		kubisservis@mail.t-com.sk	055/6221477	0905894769
071 01	Michalovce	Ul.Obrancov mieru 9	ELEKTROSERVIS VALTIM		valiska.lubomir@stonline.sk	056/6423290	0903855309
949 01	Nitra	Spojovacia 7	EXPRES servis Anna Elmanová		expresservis@naex.sk	037/6524597	0903524108
920 01	Piešťany	Žilinská 47	Domoss Technika a.s.	www.domoss.sk	servis@domoss.sk	033/7744810	033/7742417
058 01	Poprad	Továrenská ul.č.3	TATRACHLAD POPRAD s.r.o.	www.tatrachlad.sk	tatrachlad@tatrachlad.sk	052/7722023	0903906828
080 05	Prešov	Švábska 6695/57A	BARAN servis - Baran Luboš	www.baranservis.sk	baranservis@stonline.sk	051/7721439	0903904572
971 01	Prievidza	V.Clementisa 6	ELEKTROSERVIS Pavlíček Peter	www.peterpavlicek-elektroservis.sk	pavlicek.elektroservis@stonline.sk	046/5485778	0905264822
979 01	Rimavská Sobota	Malohontská 2594	N.B.ELEKTROCENTRUM		nbelektrocentrum@stonline.sk	047/5811877	0905664258
034 72	Ružomberok	Liptovská Lužná 496	E servis elektro spotrebičov		elpra@speednet.sk	044/4396413	0905577817
911 08	Trenčín	Mateja Bela 37	Jozef Rožník	www.bshservis.sk	rozník@bshservis.sk		0903702458
960 01	Zvolen	Hviezdoslavová 34	STAFEXPRESS-ELEKTROSERVIS		stafexpress.zvservis@mail.t-com.sk	045/5400798	0905259983
010 01	Žilina	Komenského 38	M-SERVIS Mareš Jaroslav	www.m-servis.sk	mservis@zoznam.sk	041/5640627	