# KRUPS

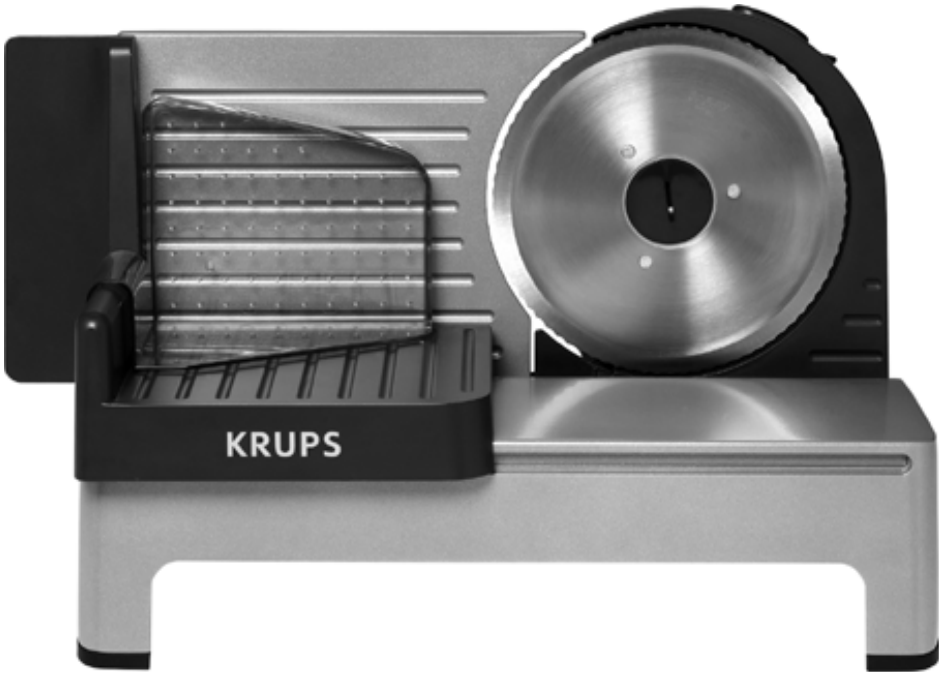


www.krups.com

Thank you for choosing an appliance from the KRUPS range. This appliance is designed to cut food only.

## I - APPLIANCE DESCRIPTION

A On/Off button
B Safety button
C Pusher
D Feed trolley
E Tray
F Slice thickness adjustment dial
G Platform
H Blade
I Unlocking button
J Blade clamp screw

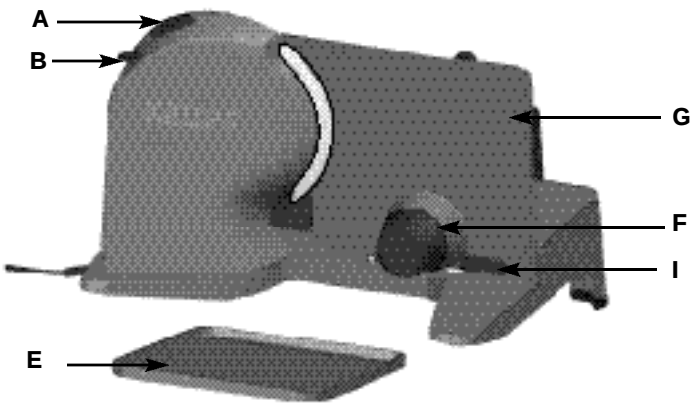


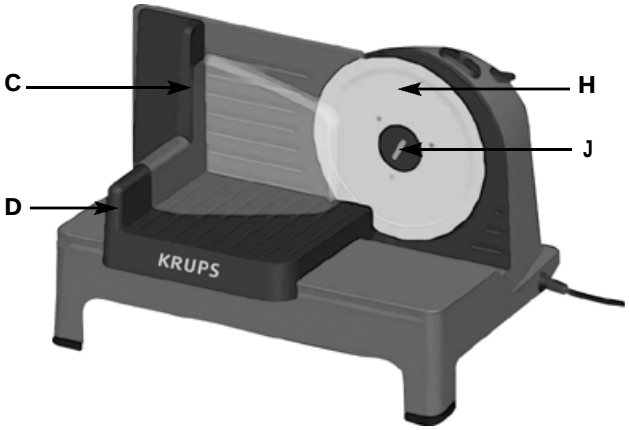

## II - SAFETY INSTRUCTIONS

- Carefully read the instructions leaflet before first using your appliance: Krups may not be held responsible for any incorrect use of the appliance.
- This appliance complies with the applicable technical rules.
- Check that your appliance's power supply rating corresponds to your mains electrical supply. Any error in connection will cancel the terms of your warranty.
- The power supply cord must never come close to or in contact with the rotating parts of the appliance, a source of heat or sharp edges.
- Do not immerse the appliance, the cord or plug or put them under running water.
- Do not let the power cord hang down from the work surface.
- Only use this appliance on a stable work surface, sheltered from splashing water.
- Never let long hair, scarves, ties, etc. hang over the appliance when in operation.
- Never disassemble the appliance. All you need to perform is normal cleaning and servicing.
- The slicing machine must be disconnected:
  * The appliance does not operate correctly
  * before each assembly, disassembly, cleaning or servicing.
- Do not pull the power cord to disconnect the appliance.
- Only use an extension cord if you have already checked that it is in good working order.
- A household appliance must not be used
  * if it has fallen to the ground,
  * if it is damaged or incomplete.
- If the product or power supply cord is damaged, it must be replaced by the manufacturer, his service centre or a person with similar qualification to avoid any hazard.
- This product has been designed for domestic use only. Any commercial use, inappropriate use or failure to comply with the instructions, the manufacturer accepts no responsibility and the guarantee will not apply.
- People whose physical, sensorial or mental capacities do not allow them to use the appliance without risk must only use it under assistance or surveillance of a responsible adult.
- This appliance is not a toy. Never leave it unattended where there are children around. Do not play with the appliance.
- Always use the slicer with its feed trolley (D) and its pusher (C).
- For your safety, only use Krups spare parts made for your appliance.
- Do not use the appliance for more than 5 minutes without interruption and leave it to cool down for 40 minutes before using it again.
- After use, bring the slice thickness setting dial (F) back to minimum.
- Caution: the blade will continue to turn for a few moments after each use.
- Handle the blade with great care. It is extremely sharp.
- Do not attempt to cut frozen food, bones, etc.

## III - BEFORE FIRST USE: CLEANING

- Make certain that the slice thickness setting button (F) is set to the minimum and that the appliance is disconnected.
- Do not put the appliance in water or under running water.

❶

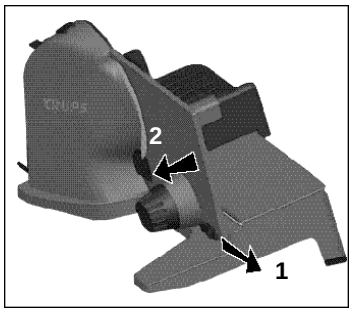


### Cleaning the platform (G)

To remove the platform,
- Turn the slice thickness setting dial (F) to position
- Pull the unlocking button (I) in the direction of the arrow (1).
- Push the platform outwards in the direction of the arrow (2) while holding the unlocking button (I) pulled until final disassembly.
- Clean with a moist cloth then wipe.
- Do not put the platform in the dishwasher.

## Installing the platform (G)

❷

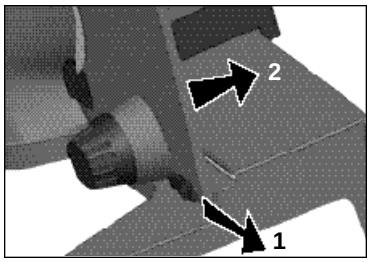


- Set the slice thickness setting dial (F) to position
- Insert the metallic axes of the platform into the circular recesses in the base.
- Push the platform in the direction of the arrow (2) while pulling the unlocking button (I) in the direction of the arrow (1).
- When the platform is against the base, release the unlocking button (I).
- Set the slicer down again then turn the button (F) to minimum.

## Cleaning the blade (H)

To remove the blade:
- Turn the blade clamp screw (J) to the right (using a coin, for example).
- Hold the blade in your other hand to prevent it falling once unscrewed.
- Handle the blade with care. It is extremely sharp.
- Wash in hot water with added washing up liquid. Do not put in the dishwasher.
- Rinse and dry.
- To avoid any risk of injury, screw the blade back onto the appliance immediately.

## Installing the pusher (C)

- Wash the pusher (C) in hot water with added washing up liquid.
- Slide the pusher (C) onto the trolley.
- The pusher can be washed in the dishwasher.

# IV - USE

❸

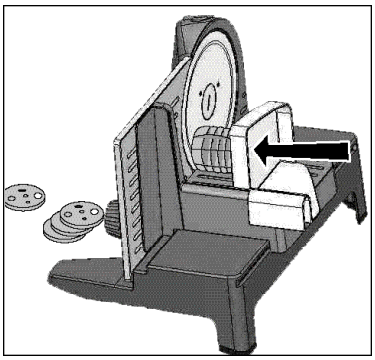

- Place the appliance on a clean and flat work surface and connect it to the electrical power supply.
- The blue On/Off button (A) should come on.
- Put the food to be sliced onto the trolley (D) and hold in place with the pusher (C).

## Setting slide thickness

- Select the desired thickness by turning the button (F).

## Starting

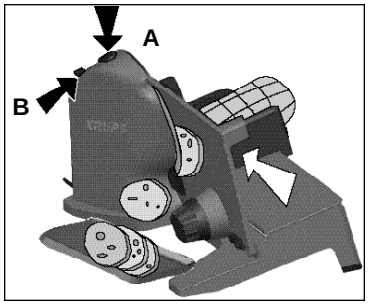


- Pull the safety button (B) and while holding it, press the On/Off button (A) with your left hand.
- As soon as the blade starts to turn, release the safety button (B) and hold the On/Off button (A) down.
- Push the trolley (D) with your right hand to start slicing.
- As soon as the On/Off button (A) is released, the appliance will stop automatically. The slicer will then only start again when you activate the safety button (B) followed by the On/Off button (A).
- This is a safety device that prevents involuntary start-up of the appliance, especially by children.
- After use, turn the slice thickness setting button (F) to minimum.

## V - CLEANING

- Refer to section III “Before first use”

## VI - WHAT TO DO IF YOUR APPLIANCE DOES NOT WORK?

- Check electrical connection and the start-up procedure.
- The appliance cannot operate without the platform (G).

What if your appliance still fails to work?

- If you have any product problems or queries, please contact our Customer Relations Team first for expert help and advice:

HELPLINE:

0845 602 1454 – UK
(01) 4751947 – Ireland

or consult our website - www.krups.co.uk

## VII - ELECTRICAL OR ELECTRONIC PRODUCT AT END OF SERVICE LIFE

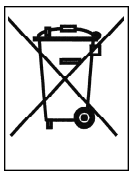

**Environment protection first !**

Your appliance contains valuable materials which can be recovered or recycled.

Leave it at a local civic waste collection point.

# ČESKY

Děkujeme Vám, že jste si vybrali výrobek KRUPS. Tento přístroj je určen pouze ke krájení potravin.

## I – POPIS PŘÍSTROJE

**A** Zapínací tlačítko
**B** Bezpečnostní tlačítko
**C** Přidržovač potravin
**D** Posuvný vozík
**E** Podnos
**F** Regulátor tloušťky řezu
**G** Krájecí plocha
**H** Nůž
**I** Odjišťovaní tlačítko
**J** Upínací šroub nože

## II - BEZPEČNOSTNÍ POKYNY

**-** Před prvním použitím přístroje si pečlivě přečtěte návod k obsluze: Krups nenese odpovědnost za nesprávné používání přístroje.
- Tento přístroj je vyroben v souladu s příslušnými technickými normami.
- Zkontrolujte, zda hodnoty připojení odpovídají Vašemu elektrickému rozvodu. Jakékoli nesprávné připojení znamená ukončení záruky.
- Elektrický kabel se nesmí nikdy dostat do blízkosti nebo do kontaktu s rotujícími částmi přístroje, zdrojem tepla nebo s ostrými hranami.
- Neponořujte přístroj, kabel nebo zástrčku do vody ani jej nevystavujte tekoucí vodě.
- Nenechávejte viset kabel dolů z pracovní plochy.
- Používejte tento přistroj pouze na stabilní pracovní ploše, chráněné před stříkající vodou.
- Při práci s přístrojem nenechávejte nikdy viset dlouhé vlasy, šály, kravaty apod.
- Nikdy přístroj nerozebírejte. Jediné, co je potřeba dělat, je normální čištění a ošetřování.
- Kráječ se musí vypnout ze zásuvky:
* Přístroj nepracuje správně
* před každým skládáním, rozebíráním, čištěním nebo ošetřováním.
- Netahejte za kabel při vypínání přístroje z elektrické zásuvky.
- Prodlužovaní kabel používejte pouze tehdy, když jste jej zkontrolovali a je v dobrém stavu.
- Domácí přístroj se nesmí používat,
* pokud upadl na zem,
* pokud je poškozený, nebo neúplný.
- Pokud jsou výrobek nebo elektrický kabel poškozené, musí být vyměněny výrobcem, servisním střediskem nebo osobou s podobnou kvalifikací, aby se předešlo jakémukoli nebezpečí.
- Tento výrobek je určen pouze pro použití v domácnosti. V případě jakéhokoliv komerčního používání, nevhodného používání nebo používání v rozporu s návodem, výrobce nepřebírá žádnou odpovědnost a záruka pozbývá platnosti.
- Osoby, kterým jejich fyzické, smyslové nebo duševní schopnosti neumožňují bezpečné používání přístroje jej smí používat pouze pod dozorem nebo s pomocí odpovědné dospělé osoby.
- Tento přístroj není hračka. Nikdy jej nenechávejte bez dozoru v přítomnosti dětí. S přístrojem si nehrajte.
- Kráječ vždy používejte s posuvným vozíkem **(D)** a přidržovačem potravin **(C).**
- Pro Vaši bezpečnost používejte pouze originální náhradní díly Krups.
- **Nepoužívejte přístroj souvisle déle než 5 minut a nechte jej 40 minu vychladnout před novým použitím.**
- Po použití nastavte regulátorem tloušťky **(F)** řez zpět na minimum.
**- Pozor: po každém použití se ještě chvilku nůž otáčí.**
- Zacházejte s nožem velice opatrně. Je velice ostrý.
- Nezkoušejte řezat zmražené potraviny, kosti apod.

## III – PŘED PRVNÍM POUŽITÍM: ČIŠTĚNÍ

- Ujistěte se, že regulátor tloušťky řezu **(F)** je nastavený na minimum a přístroj je vypnutý z elektrické zásuvky.
- Neponořujte přístroj ani jej nevystavujte tekoucí vodě.

## Čištění desky (G)

**Pro vyjmutí desky,**
- Nastavte regulátor tloušťky řezu **(F)** do polohy
- Zatáhněte za odjišťovací tlačítko **(I)** ve směru šipky **(1)**.
- Vytáhněte desku zcela směrem ven ve směru šipky **(2)** za současného přidržování odjišťovacího tlačítka **(I)**.
- Vyčistěte ji mokrou utěrkou a otřete.
- Nedávejte desku do myčky nádobí.

## Instalace desky (G)

- Nastavte regulátor tloušťky řezu **(F)** do polohy
- Vložte kovovou osu desky do kruhového vybrání v základně.
- Zatlačte desku zcela ve směru šipky **(2)** za současného přidržování odjišťovacího tlačítka (I) ve směru šipky **(1)**.
- Jakmile se nachází deska proti základně, uvolněte odjišťovací tlačítko **(I)**.
- Opět kráječ složte a nastavte regulátor tloušťky řezu **(F)** na minimum.

## Čištění nože (H)

**Vyjmutí nože:**
- Otáčejte upínacím šroubem (J) doprava (např. pomocí mince).
- Přidržujte nůž druhou rukou, aby po uvolnění šroubu nevypadl.
**- Zacházejte s nožem opatrně. Je velice ostrý.**
- Umyjte jej v teplé vodě s mycím prostředkem. Nedávejte jej do myčky nádobí.
- Opláchněte jej a osušte.
**- K zabránění nebezpečí poranění nůž ihned našroubujte zpět do přístroje.**

## Instalace přidržovače potravin (C)

- Umyjte přidržovač **(C)** v teplé vodě s mycím prostředkem.
- Nasuňte přidržovač **(C)** zpět do vozíku.
- Přidržovač je možné mýt v myčce nádobí.

## IV – POUŽITÍ

- Postavte přístroj na čistý a rovný pracovní povrch a zapněte jej do elektrické zásuvky.
- Modré zapínací tlačítko **(A)** by mělo vyskočit.
- Položte potravinu na krájení na vozík **(D)** a přidržujte jej přidržovačem **(C)**.

## Nastavení tloušťky řezu

- Nastavte požadovanou tloušťku otáčením knoflíku **(F)**.

## Spuštění

- Vytáhněte bezpečnostní tlačítko (B) a současně stiskněte levou rukou zapínací tlačítko (A).
- Jakmile se nůž začne otáčet, uvolněte bezpečnostní tlačítko **(B)** a držte stisknuté zapínací tlačítko **(A)**.
- Zatlačte pravou rukou do vozíku **(D)** k započetí řezání.
- Jakmile se zapínací tlačítko **(A)** uvolní, přístroj se automaticky zastaví. Kráječ lze pak znovu spustit jen po opětovné aktivaci bezpečnostního tlačítka **(B)** následovaného zapínacím tlačítkem **(A)**.
- To je bezpečnostní mechanizmus, který zabraňuje neúmyslnému zapnutí přístroje, zvláště dětmi.
- Po použití opět nastavte regulátor tloušťky řezu (F) na minimum.

## V – ČIŠTĚNÍ

- Viz sekce III „Před prvním použitím“

## VI – CO DĚLAT, KDYŽ PŘÍSTROJ NEFUNGUJE?

- Zkontrolujte elektrické připojení a postup spouštění.
- Přístroj nemůže pracovat bez desky **(G)**.

Co udělat, když Váš přístroj stále nepracuje?

- Pokud máte jakékoli problémy s výrobkem nebo dotazy, laskavě se nejdříve obraťte na zákaznické oddělení s žádostí o odbornou radu a pomoc:

**ZÁKAZNICKÁ LINKA:**
0845 602 1454 – Spojené království
(01) 4751947 – Irsko
nebo se podívejte na webovou stránku - www.krups.co.uk

## VII – ELEKTRICKÉ NEBO ELEKTRONICKÉ VÝROBKY PO SKONČENÍ ŽIVOTNOTSTI

**Podílejme se na ochraně životního prostředí !**

Váš přístroj obsahuje četné zhodnotitelné nebo recyklovatelné materiály.
Svěřte jej sběrnému místu nebo, neexistuje-li, smluvnímu servisnímu středisku, kde s ním bude naloženo odvídajícím způsobem.

# SLOVENSKY

Ďakujeme vám za to, že ste si vybrali zariadenie z ponuky spoločnosti KRUPS. Toto zariadenie je určené iba na rezanie potravín.

## I – POPIS ZARIADENIA

**A** Tlačidlo Zap/Vyp
**B** Bezpečnostné tlačidlo
**C** Posunovacie zariadenie
**D** Potravinové koľajničky
**E** podnos
**F** číselník nastavenia hrúbky rezov
**G** plošina
**H** Čepeľ
**I** Odblokovacie tlačidlo
**J** upínacia skrutka čeľuste

## II BEZPEČNOSTNÉ POKYNY

- Dôkladne si prečítajte leták s pokynmi pred prvým použitím vášho zariadenia: Spoločnosti Krups nie je možné pripisovať zodpovednosť za nesprávne používanie zariadenia.
- toto zariadenie vyhovuje platným technickým pravidlám.
- skontrolujte, či nominálne napájacie napätie vášho zariadenia zodpovedá vášmu napájaciemu rozvodu elektrickej energie. Akákoľvek chyba v pripojení zruší vašu záruku.
- kábel napájania sa nikdy nesmie dostať do blízkosti alebo do kontaktu s rotačnými časťami zariadenia, tepelného Zdroja alebo ostrých rohov.
- zariadenie, jeho kábel alebo zástrčku neponárajte ani nedávajte pod tečúcu vodu.
- nenechávajte napájací kábel visieť z pracovnej plochy.
- toto zariadenie používajte iba na stabilnej pracovnej ploche, chránenej pred striekajúcou vodou.
- nikdy nenechajte visieť dlhé vlasy, šály, kravaty a ď. nad zariadením, ktoré je v prevádzke.
- nikdy zariadenie nerozoberajte. Všetko, čo máte vykonať, je normálne čistenie a obsluha.
- rezací stroj musí byť odpojený ak:
* zariadenie nepracuje správne
* pred každou montážou, demontážou, čistením alebo servisom.
- zariadenie neodpájajte vytiahnutím napájacieho kábla.
- Používajte iba predlžovací kábel, ak ste už skontrolovali, že je v dobrom prevádzkyschopnom stave.
- zariadenie v domácnosti sa nesmie používať, ak:
* spadlo na zem,
* ak je poškodené alebo nekompletné,
- ak je poškodený výrobok alebo napájací kábel, musí byť vymenený v servisnom centre výrobcu alebo osobou s podobnou kvalifikáciou, aby sa predišlo akémukoľvek riziku.
**-** Tento výrobok je určený iba na domáce použitie. V prípade komerčného použitia, nevhodného použitia alebo použitia, ktoré nie je v súlade s inštrukciami, výrobca nepreberá zodpovednosť za výrobok a ten nebude ďalej krytý zárukou.
- ľudia, ktorých fyzické, zmyslové alebo mentálne schopnosti neumožňujú, aby používali zariadenie bez rizika, musia tak robiť iba pod dozorom zodpovedného dospelého.
- toto zariadenie nie je hračka. Nikdy ho nenechávajte bez dozoru v prítomnosti detí. Nehrajte sa so zariadením.
- vždy používajte zariadenie s jeho koľajničkou na potraviny **(D)** a s jeho posunovacím zariadením **(C )**.
- kvôli vašej bezpečnosti používajte iba náhradné diely spoločnosti Krups, vyrobené pre vaše zariadenie.
- **nepoužívajte zariadenie dlhšie ako 5 minút bez prestávky a nechajte ho ochladnúť 40 minút predtým, než ho použijete znova.**
- po použití znovu nastavte nastavovací číselník hrúbky **(F)** rezov na minimum.
**- Výstraha: Čepeľ sa bude otáčať ešte niekoľko otáčok po každom použití.**
- s čepeľou manipulujte veľmi opatrne. Je veľmi ostrá.
- nerežte mrazené potraviny, kosti atď.

## III – PRED PRVÝM POUŽITÍM: ČISTENIE

- skontrolujte, či je tlačidlo nastavovania hrúbky rezu **(F)**nastavené na minimum a či je zariadenie odpojené.
- zariadenie nedávajte do vody alebo pod tečúcu vodu.

## Čistenie plošiny (G)

**Demontáž plošiny,**
- otočte nastavovací číselník hrúbky rezu **(F)** do pozície
- vytiahnite odblokovacie tlačidlo **(I)** v smere šípky **(1)**.
- zatlačte plošinu von v smere šípky **(2)**, zatiaľ čo
Držíte odblokovacie tlačidlo **(I)** vytiahnuté až do záverečnej demontáže.
- vyčistite vlhkou tkaninou a potom utrite.
- plošinu nedávajte do umývačky riadu.

## Montáž plošiny (G)

- nastavte nastavovací číselník hrúbky rezu **(F)** do pozície
- vložte kovové osi plošiny do kovových otvorov v základni.
- zatlačte plošinu v smere šípky **(2)**, zatiaľ čo ťaháte odblokovacie tlačidlo **(I)** v smere šípky **(1)**.
Keď je plošina oproti základni, uvoľnite odblokovacie tlačidlo **(I)**.
- nastavte rezač znovu smerom nadol, potom nastavte tlačidlo **(F)** na minimum.

## Čistenie čepele (H)

**Demontáž čepele:**
- otočte upínaciu skrutku čepele (J) doprava (napríklad pomocou mince).
- držte čepeľ druhou rukou, aby ste predišli jej pádu potom, ako sa odskrutkuje.
**- s čepeľou manipulujte veľmi opatrne. Je veľmi ostrá.**
- umyte v horúcej vode s čistiacim prostriedkom. Nedávajte do umývačky riadu.
- opláchnite a usušte.
**- aby ste predišli riziku zranenia, okamžite čepeľ priskrutkujte späť na zariadenie.**

## Inštalácia posunovacieho zariadenia (C )

- umyte posunovacie zariadenie **(C )** v horúcej vode s čistiacim prostriedkom.
- nasuňte posunovacie zariadenie **(C )** na koľajničku.
- posunovacie zariadenie je možné umývať v umývačke riadu.

## IV - POUŽITIE

- zariadenie umiestnite na čistú a rovnú plochu a zapojte ho
do napájacej siete.
- modré tlačidlo Zap/Vyp **(A)** by sa malo rozsvietiť.
- dajte potravinu, ktorá sa má rezať, na koľajničku **(D)** a pridržte ju na mieste pomocou
posunovacieho zariadenia **(C ).**

## Nastavenie hrúbky rezov

- vyberte želanú hrúbku otočením tlačidla **(F)**.

## Spustenie

- vytiahnite bezpečnostné tlačidlo **(B)**, a kým ho držíte, stlačte tlačidlo Zap/Vyp.
**(A)** ľavou rukou.
- Keď sa čepeľ začne otáčať, pustite bezpečnostné tlačidlo **(B)** a
podržte tlačidlo Zap/Vyp **(A)**.
- zatlačte koľajničku **(D)** pravou rukou, aby sa rezanie mohlo začať.
- keď sa tlačidlo Zap/Vyp **(A)** pustí, zariadenie sa automaticky
zastaví. Rezač sa potom znovu spustí iba vtedy, keď aktivujete bezpečnostné tlačidlo (B), nasledované tlačidlom Zap/Vyp (A).
- toto je bezpečnostné zariadenie, ktoré zabraňuje nechcenému zapnutiu zariadenia, zvlášť deťmi.
- po použití znovu nastavte nastavovací číselník hrúbky (F) rezov na minimum.

## V – ČISTENIE

- postupujte podľa časti I II „Pred prvým použitím"

## VI – ČO ROBIŤ, AK ZARIADENIE NEFUNGUJE?

- skontrolujte elektrické pripojenie a procedúru spúšťania.
- zariadenie nemôže pracovať bez plošiny **(G)**.

Čo robiť, ak vaše zariadenie stále nepracuje?
- Ak máte akékoľvek problémy s výrobkom alebo otázky, kontaktujte prosím najprv náš tím vzťahov so zákazníkmi ohľadom odbornej pomoci a poradenstva:

**LINKA POMOCI:**
0845 602 1454 – VB
(01) 4751947 – Írsko
Alebo konzultujte našu webovú stránku - www.krups.co.uk

## VII – ELEKTRICKÉ ALEBO ELEKTRONICKÉ PRODUKTY NA KONCI SVOJEJ ŽIVOTNOSTI

### Podieľajme sa na ochrane životného prostredia!

Váš prístroj obsahuje početné zhodnotiteľné alebo recyklovateľné materiály. Zverte ho zbernému miestu alebo, ak neexistuje, zmluvnému servisnému stredisku, kde s ním bude naložené zodpovedajúcim spôsobom.

# MAGYAR

Köszönjük, hogy egy KRUPS készüléket választott. A készüléket kizárólag élelmiszer szeletelésére tervezték.

## I – A KÉSZÜLÉK LEÍRÁSA

**A** Ki-be kapcsoló gomb
**B** Biztonsági kapcsoló gomb
**C** Tolóka
**D** Adagoló kocsi
**E** Tálca
**F** A szelet vastagságát beállító tárcsa
**G** Emelvény
**H** Penge
**I** Kioldó gomb
**J** Pengeszorító alátét

## II – BIZTONSÁGI UTASÍTÁSOK

-Figyelmesen olvassa el a prospektus utasításait a készülék első használata előtt. A Krups cég nem vonható felelősségre a készülék helytelen használata miatt.
- A készülék megfelel az érvényben lévő műszaki előírásoknak.
- Ellenőrizze, hogy a készülék tápfeszültségi osztálya megfelel az elektromos hálózat tápfeszültségével. Bárminemű csatlakozási hiba, érvényteleníti a garanciát.
- A tápkábel ne kerüljön, a készülék forgó részei, hőforrás, éles sarkak közelébe, vagy ne érintkezzen velük.
- A készüléket, a kábelt vagy a csatlakozó dugaszt soha ne merítse vízbe, vagy ne helyezze folyó csapvíz alá.
- Ne hagyja lelógni a tápkábelt a munkafelületről.
- A készüléket csak stabil munkafelületen alkalmazza, óvva a kifröccsenő víztől.
- Ne engedje a hosszú haját, sálat, nyakkendőt stb a készülék fölé lógni működés közben.
- Soha ne szerelje szét a készüléket. Minden, amit tennie kell, a megszokott tisztítás és karbantartás.
- A szeletelőgépet le kell csatlakoztatni a hálózatról:
* A készülék nem működik megfelelően.
* minden összeszerelés, szétszerelés, tisztítás előtt.
- A készüléket ne a tápkábel megrántásával csatlakoztassa le.
- Csak abban az esetben alkalmazzon hosszabító kábelt, ha ellenőrizte a működőképességét.
- Egy háztartási készülék nem működtethető, ha
* leejtették,
* meghibásodott, vagy hiányos.
Ha a termék vagy a tápkábel meghibásodott, a gyártó, a minősített javítóközpontja, vagy egy szakember által kell kicseréltetni mindenfajta veszély elkerülésére.
- A terméket kizárólag háztartási célokra tervezték. Bármilyen kereskedelmi, nem megfelelő alkalmazás, vagy az előírásoknak való nem megfelelés esetén a gyártó nem vállalja felelősséget, és a jótállás érvényét veszti.
- Fizikai, érzékszervi vagy szellemi sérültek, akik nem használhatják a készüléket veszélytelenül, csak segítséggel vagy felnőtti felügyelet mellett használhatják.
- A készülék nem játékszer. Gyerekek közelében ne hagyja felügyelet nélkül. Ne játszodjon a készülékkel.
- A szeletelőt mindig az adagoló kocsival **(D)** és a tolókájával **(C)** együtt alkalmazza**.**
- A saját biztonsága érdekében kizárólag Krups cserealkatrészeket használjon, amelyeket a készülék részére gyártottak.
- **A készüléket ne használja 5 percnél tovább folyamatosan, és hagyja 40 percig lehűlni, mielőtt újra használná.**
- Használat után állítsa vissza minimumra a szelet vastagságát beállító tárcsát **(F)**.
**- Óvatosság: Használat után a penge még egy ideig forogni fog.**
- A pengét nagyon óvatosan kezelje. Nagyon éles.
- Ne próbáljon fagyott élelmiszert, halcsontot stb. szeletelni.

## III – ELSŐ HASZNÁLAT ELŐTT: TISZTÍTÁS

- Bizonyosodjon meg, hogy a vastagság beállító gombot **(F)** minimumra állította, és a készüléket lecsatlakoztatta.
- A készüléket ne helyezze vízbe vagy folyó víz alá.

## Az emelvény megtisztítása (G)

**Az emelvény eltávolítására,**
- Állítsa be a szelet vastagság beállító tárcsát **(F).**
- A kioldó gombot **(I)** tolja a nyíl irányába **(1)**.
- Tolja kifelé az emelvényt a nyíl **(2)** irányába, miközben lenyomva tartja a kioldó gombot **(I)** a teljesen szétszerelésig.
- Tisztítsa meg egy nedves ruhával, majd törölje meg.
- Az emelvényt ne tegye mosogatógépbe.

## Az emelvény felszerelése (G)

- Állítsa be a szelet vastagság beállító tárcsát **(F).**
Helyezze az emelvény fémtengelyeit az alap körkörös bemélyedéseibe.
- Tolja az emelvényt a nyíl **(2)** irányába, miközben a kioldó gombot **(I)** a nyíl **(1)** irányába tolja,
- Amikor az emelvény szembekerül az alapppal, engedje el a kioldó gombot **(I).**
- Újra engedje le a szeletelőt, majd fordítsa a gombot **(F)** minimumra.

## A penge (H) megtisztítása

**A penge eltávolítására:**
- Fordítsa jobbra a pengeszorító alátétet (egy érme segítségével, például).
-A másik kezével tartsa meg a pengét, hogy ne essen le kicsavarás után.
**- A pengét óvatosan kezelje. Nagyon éles.**
- Mossa meg forró vízben hozzáadott mosogatószerrel. Ne tegye mosogatógépbe.
- Öblítse le, és szárítsa meg.
**- A sérülés veszélyének elkerülésére azonnal csavarozza vissza a pengét a készülékre.**

## A tolóka (C) felszerelése

- Mossa meg a tolókát **(C)** forró vízben hozzáadott mosogatószerrel.
- Csúsztassa a tolókát **(C)** a kocsira.
- A tolóka mosható mosogatógépben.

## IV - HASZNÁLAT

- Helyezze a készüléket egy tiszta és sima munkafelületre, és csatlakoztassa az elektromos hálózatra.
- Meg kell jelennie a kék ki-be kapcsoló gombnak **(A).**
- Helyezze a szeletelendő élelmiszert az adagoló kocsira **(D)**, és tartsa meg a tolókával **(C).**

## A szeletek vastagságának beállítása

- Válassza ki a kívánt vastagságot a gomb **(F)** elfordításával.

## Rajtolás

- Tolja meg a biztonsági gombot **(B),** és miközben tartja, nyomja meg bal kézzel a ki-be kapcsoló gombot **(A)**.
- Amint elindul a penge, engedje el a biztonsági gombot **(B)**, és tartsa lenyomva a ki-be kapcsoló gombot **(A)**.
- Nyomja meg az adagoló kocsit **(D)** a jobb kezével a szeletelés elkezdésére.
- Amint elengedi a ki-be kapcsoló gombot **(A)**, a készülék automatikusan leáll. A szeletelő csak akkor fog újra elindulni, ha aktiválja a biztonsági gombot (B), követve a ki-be kapcsoló gombbal (A).
- Ez egy biztonsági szerkezet, amely megelőzi a készülék szándék nélküli bekapcsolását, különösen gyerekek esetén.
- Használat után állítsa minimumra a szelet vastagságát beállító gombot (F).

## V - TISZTÍTÁS

-Hivatkozzon az I II "Első használat előtt” c. fejezetre

## VI – MIT TEGYEN, HA A KÉSZÜLÉKE NEM MŰKÖDIK?

- Ellenőrizze a csatlakozást és az elindítási eljárást.
- A készülék nem működik az emelvény **(G)** nélkül.

Mi történik, ha a készülék még mindig nem működik?
-Ha bármilyen termékkel kapcsolatos gondja vagy kérdése van, kérjük, először forduljon a Vevőszolgálati csapatunkhoz segítség és szakvélemény nyújtására.
**SEGÉLYVONAL:**
0845 602 1454 – EK
(01) 4751947 – Írország
Vagy látogassa meg honlapunkat - www.krups.co.uk

## VII – ELEKTROMOS VAGY ELEKTRONIKAI TERMÉKEK ÉLETTARTAMÁNAK LEJÁRÁSA

# Mindenek előtt a környezetvédelem!

Az Ön készüléke értékes anyagokat tartalmaz, melyek újrahasznosíthatóak.
Vigye egy helyi közigazgatási hulladék gyűjtőhelyre.