Návod k použití

PRAČKA

CZ

CZ

Česky

IWC 5125

Obsah

Instalace, 26-27
Rozbalení a vyrovnání do vodorovné polohy
Připojení k elektrické a k vodovodní síti
První prací cyklus
Technické údaje

Popis pračky a zahájení pracího programu, 28-29
Ovládací panel
Kontrolky
Zahájení pracího programu

Prací programy, 30
Tabulka pracích programů

Uživatelská nastavení, 31
Nastavení teploty
Nastavení rychlosti odstřeďování
Funkce

Prací prostředky a prádlo, 32
Dávkovač pracích prostředků
Cyklus bělení
Příprava prádla
Oděvy vyžadující zvláštní péči
Systém automatického vyvážení náplně

Opatření a rady, 33
Základní bezpečnostní pokyny
Likvidace
Manuální otevření dvířek

Údržba a péče, 34
Uzavření přívodu vody a vypnutí elektrického napájení
Čištění pračky
Čištění dávkovače pracích prostředků
Péče o dvířka a buben
Čištění čerpadla
Kontrola přítokové hadice na vodu

Poruchy a způsob jejich odstranění, 35

Servisní služba, 36

INDESIT

Instalace

CZ

! Je důležité uschovat tento návod tak, abyste jej mohli kdykoli konzultovat. V případě prodeje, darování nebo přestěhování pračky se ujistěte, že zůstane uložen v blízkosti pračky, aby mohl posloužit novému majiteli při seznámení s její činností a s příslušnými upozorněními.

! Pozorně si přečtěte uvedené pokyny: obsahují důležité informace týkající se instalace, použití a bezpečnosti při práci.

Rozbalení a vyrovnání do vodorovné polohy

Rozbalení

1. Rozbalte pračku.
2. Zkontrolujte, zda během přepravy nedošlo k jejímu poškození. V případě, že je poškozena, ji nezapojujte a obraťte se na prodejce.

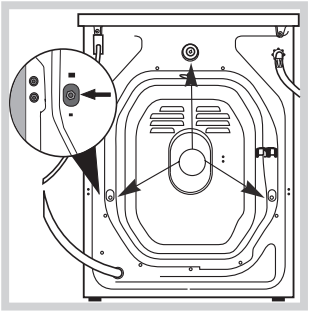

3. Odstraňte **3** šrouby chránící před poškozením během přepravy a gumovou podložku s příslušnou rozpěrkou, které se nacházejí v zadní části (*viz obrázek*).

4. Uzavřete otvory po šroubech plastovými krytkami z příslušenství.
5. Uschovejte všechny díly: v případě opětovné přepravy pračky je bude třeba namontovat zpět.

! Obaly nejsou hračky pro děti!

Vyrovnání do vodorovné polohy

1. Pračku je třeba umístit na rovnou a pevnou podlahu, aniž by se opírala o stěnu, nábytek či něco jiného.

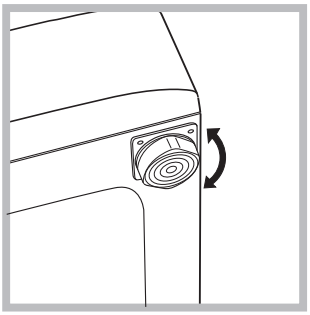

2. V případě, že podlaha není dokonale vodorovná, mohou být případné rozdíly vykompenzovány šroubováním předních nožek *(viz obrázek);* Úhel sklonu, naměřený na pracovní ploše, nesmí přesáhnout 2°.

Dokonalé vyrovnání do vodorovné polohy zabezpečí stabilitu zařízení a zamezí vzniku vibrací a hluku během činnosti. V případě instalace na podlahovou krytinu nebo na koberec nastavte nožky tak, aby pod pračkou zůstal dostatečný volný prostor pro ventilaci.

Připojení k elektrické a k vodovodní síti

Připojení přítokové hadice vody

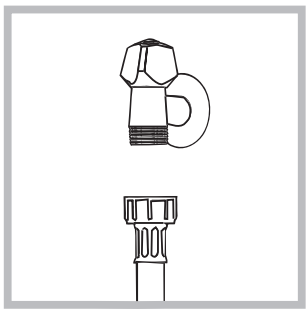

1. Připojte přívodní hadici jejím zašroubováním ke kohoutku studené vody s hrdlem se závitem 3/4“ (*viz obrázek*).
Před připojením hadice nechte vodu odtékat, dokud nebude čirá.

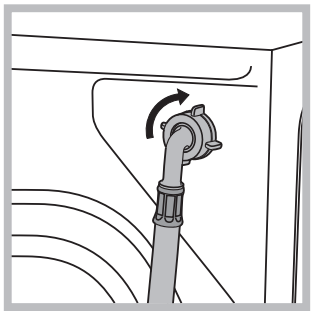

2. Připojte přítokovou hadici k pračce prostřednictvím příslušné přípojky na vodu, umístěné vpravo nahoře *(viz obrázek)*.

3. Dbejte na to, aby hadice nebyla příliš ohnutá ani stlačená.

! Tlak v rozvodu vody se musí pohybovat v rozmezí hodnot uvedených v tabulce s technickými údaji *(viz vedlejší strana).*

! V případě, že délka přítokové hadice nebude dostatečná, obraťte se na specializovanou prodejnu nebo na autorizovaný technický personál.

! Nikdy nepoužívejte již použité hadice.

! Používejte hadice z příslušenství zařízení.

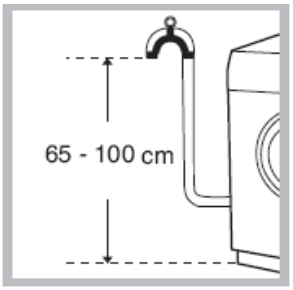

Připojení odtokové hadice

Odtokovou hadici připojte, aniž byste ji přehýbali, k odtokovému kanálu nebo odtoku do stěny umístěnému ve výšce mezi 65 až 100 cm nad podlahou;

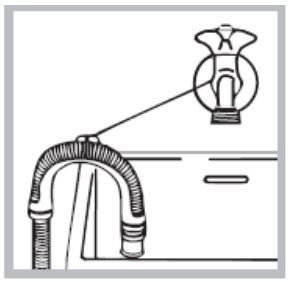

Jinak ji nechte přes stranu umyvadla nebo vany a dodaný výtokový kanálek upevněte ke kohoutku *(viz obrázek)*. Volný konce hadice by neměl končit pod vodou.

! Nedoporučujeme používat prodloužení hadic; je-li to naprosto nezbytné, musí mít prodloužení stejný průměr jako originální hadice a nesmí být delší 150 cm.

Elektrická připojení

Než zařízení připojíte do elektrické zásuvky, ověřte, že:

- Zásuvka je uzemněná a je v souladu se všemi vztahující se zákony;
- Zásuvka snese zátěž maximálním příkonem zařízení, jak je uvedeno v Tabulce technických parametrů *(viz na druhé straně)*;
- Napájecí napětí spadá do rozsahu hodnot uvedených v Tabulce technických parametrů *(viz na druhé straně)*;
- Zásuvka odpovídá zástrčce pračky. Pokud tomu tak není vyměňte zásuvku nebo zástrčku.

! Pračka se nesmí instalovat venku ani v zastřešené ploše. Je extrémně nebezpečné ponechat zařízení vystaveno dešti, bouřkám nebo dalším povětrnostním vlivům.

! Po instalaci pračky musí zůstat zásuvka snadno dosažitelná.

! Nepoužívejte prodlužovací kabely nebo rozvodky.

! Kabel by neměl být ohnutý nebí skřípnutý.

! Elektrický napájecí kabel smí vyměňovat pouze technik s autorizací.

Varování! Společnost nemůže v případě porušení těchto předpisů být brána k odpovědnosti,

První prací cyklus

Jakmile je zařízení instalováno, před tím, než jej poprvé použijte, nechte proběhnout prací cyklus s detergentem ale bez prádla při nastavení pracího cyklu **2**.

Technické parametry	
Model	IWC 5125
Rozměry	Šířka 59,5 cm Výška 85 cm Hloubka 52,5 cm
Kapacita	Od 1 do 5 kg
Elektrická připojení	Nahlédněte prosím na štítek technických parametrů stroje
Připojení vody	Maximální tlak 1 MPa (10 bar) Minimální tlak 0,05 MPa (0,5 bar) Objem bubnu 46 litrů
Otáčky ždímání	Do 1200 otáček za minutu
Energeticky úsporný program podle směrnice EN 60456	Program 2: Teplota 60 ^{0}C; při použití vsázky prádla 5 kg.
	Toto zařízení odpovídá následujícím Směrnicím EC: - 89/336/EEC z 03/05/89 (Elektromagnetická slučitelnost v platném znění následujících předpisů) - 2002/96/EC - 2006/95/EC (Nízké napětí)
Hlučnost (dB(A) re 1 pW)	Praní: 66 Odstřeďování: 73

Popis pračky a zahájení pracího programu

CZ

Ovládací panel

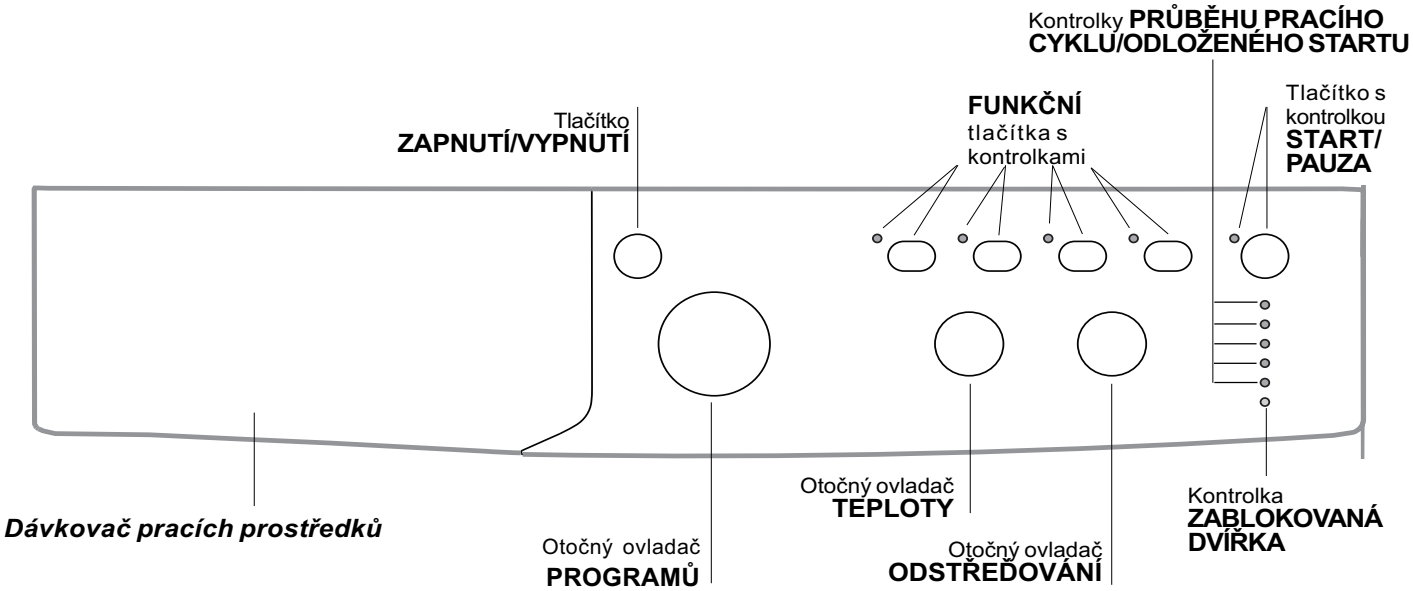

Dávkovač pracích prostředků: slouží k dávkování pracích prostředků a přídavných prostředků (*viz „Prací prostředky a prádlo“)*.

Tlačítko **ZAPNUTÍ/VYPNUTÍ:** slouží k zapnutí a vypnutí pračky.

Otočný ovladač **PROGRAMŮ:** pro nastavení pracích programů. Během pracího programu zůstane ve stejné poloze.

FUNKČNÍ tlačítka s kontrolkami**:** slouží k volbě jednotlivých dostupných funkcí. Kontrolka zvolené funkce zůstane rozsvícena.

Otočný ovladač **ODSTŘEĎOVÁNÍ:** slouží k nastavení odstřeďování nebo k jeho vyloučení (*viz „Uživatelská nastavení“*).

Otočný ovladač **TEPLOTY:** slouží k nastavení teploty praní nebo praní ve studené vodě (*viz „Uživatelská nastavení“*).

Kontrolky **PRŮBĚHU PRACÍHO CYKLU/ ODLOŽENÉHO STARTU:** slouží ke kontrole průběhu pracího programu.
Rozsvícená kontrolka poukazuje na probíhající fázi.
V případě, že byla nastavena funkce „Odloženého startu“, budou informovat o čase zbývajícím do zahájení pracího programu *(viz vedlejší strana).*

Kontrolka **ZABLOKOVANÁ DVÍŘKA:** informuje o tom, zda je možné otevřít dvířka *(viz vedlejší strana)*.

Tlačítko s kontrolkou **START/PAUZA:** Slouží ke spuštění nebo dočasnému přerušení programů.
POZN.: Stisknutí tohoto tlačítka slouží k přerušení probíhajícího praní; příslušná kontrolka bude blikat oranžovým světlem, zatímco kontrolka probíhající fáze zůstane rozsvícena stálým světlem. Když bude kontrolka ZABLOKOVANÁ DVÍŘKA 🔒 zhasnuta, bude možné otevřít dvířka.
Za účelem opětovného zahájení praní z bodu, ve kterém bylo přerušeno, znovu stiskněte toto tlačítko.

Pohotovostní režim
Za účelem shody s novými předpisy souvisejícími s energetickou úsporou je tato pračka vybavena systémem automatického vypnutí (přechodu do pohotovostního režimu – standby), který je aktivován po uplynutí několika minut, když se pračka nepoužívá. Krátce stiskněte tlačítko ON-OFF (ZAPNOUT-VYPNOUT) a vyčkejte na obnovení činnosti zařízení.

Kontrolky

Kontrolky jsou zdrojem důležitých informací. Informují nás o následujících skutečnostech:

Odložený start
Když byla aktivována funkce „Odloženého startu“ (*viz „Uživatelská nastavení“*), po zahájení pracího programu začne blikat příslušná kontrolka zvoleného odložení:

3h
6h
9h
12h

Průběžně bude zobrazován čas zbývající do startu a zobrazování bude provázeno blikáním příslušné kontrolky:

3h
6h
9h
12h

Po uplynutí zvolené doby odložení dojde k zahájení nastaveného programu.

Kontrolka aktuální fáze pracího programu:
Po zvolení a zahájení požadovaného pracího cyklu dojde k postupnému rozsvícení kontrolek informujících o jeho průběhu.

Praní
Máchání
Odstřeďování
Odčerpání vody
Ukončení praní END

Funkční tlačítka a příslušné kontrolky
Po zvolení konkrétní funkce dojde k rozsvícení příslušné kontrolky.
V případě, že zvolená funkce není kompatibilní s nastaveným pracím programem, příslušná kontrolka začne blikat a funkce nebude aktivována.
V případě, že zvolená funkce není kompatibilní s jinou předem zvolenou funkcí, kontrolka první funkce bude blikat a bude aktivována pouze druhá, přičemž kontrolka zvolené funkce se rozsvítí stálým světlem.

Kontrolka zablokovaných dvířek
Rozsvícení této kontrolky poukazuje na to, že dvířka jsou zajištěna kvůli zamezení náhodnému otevření; aby se zabránilo poškození dvířek, před jejich otevřením je třeba vyčkat, dokud uvedená kontrolka nezhasne; (vyčkejte přibližně 3 minuty). Za účelem otevření dvířek v průběhu pracího cyklu stiskněte tlačítko START/PAUZA; když bude kontrolka ZABLOKOVANÁ DVÍŘKA zhasnutá, bude možné otevřít dvířka.

Zahájení pracího programu

1. Zapněte pračku stisknutím tlačítka ZAPNUTÍ/VYPNUTÍ. Všechny kontrolky se rozsvítí na několik sekund, poté se zhasnou a bude blikat kontrolka START/PAUZA.

2. Naplňte pračku a zavřete dvířka.

3. Otočným ovladačem PROGRAMŮ nastavte požadovaný prací program.

4. Nastavte teplotu praní (*viz „Uživatelská nastavení“).*

5. Nastavte rychlost odstřeďování (*viz „Uživatelská nastavení“).*

6. Nadávkujte prací prostředek a přídavné prostředky *(viz „Prací prostředky a prádlo“).*

7. Zvolte požadované funkce.

8. Zahajte prací program stisknutím tlačítka START/PAUZA a příslušná kontrolka zůstane rozsvícena stálým světlem zelené barvy. Zrušení nastaveného pracího cyklu se provádí přerušením činnosti zařízení stisknutím tlačítka START/PATA a volbou nového cyklu.

9. Po ukončení pracího programu se rozsvítí kontrolka END. Po zhasnutí kontrolky ZABLOKOVANÁ DVÍŘKA bude možné otevřít dvířka. Vytáhněte prádlo a nechte dvířka pootevřená, aby bylo umožněno vysušení bubnu. Vypněte pračku stisknutím tlačítka ZAPNUTÍ/VYPNUTÍ.

Prací cyklus a volby

INDESIT

Tabulka pracích cyklů

Prací cykly	Popis pracího cyklu	Max. tepl. (^{0} C)	Max. otáč. (ot/min)	Popis: Předp-írání	Popis: Praní	Popis: Bělení	Popis: Změkč tkanin	Max. vsázka: Normál	Max. vsázka: Eco Time	Trvání cyklu
	Běžně prádlo									Trvání pracího cyklu lze zkontrolovat na displeji
1	**Bavlna s předpíráním:** zvláště znečištěné prádlo	90^0	1200	●	●	-	●	5	-	
2	**Bavlna:** zvláště znečištěné prádlo	90^0	1200	-	●	●	●	5	-	
2	**Bavlna (1):** velice znečištěné prádlo a odolné barvy	60^0	1200	-	●	●	●	5	-	
2	**Bavlna (2):** velice znečištěné prádlo a citlivé barvy	40^0	1200	-	●	●	●	5	-	
3	Bavlna: velice znečištěné prádlo a odolné barvy	60^0	1200	-	●	●	●	5	3,25	
4	**Barevná bavlna (3):** lehce znečištěné prádlo a citlivé barvy	40^0	1200	-	●	●	●	5	3,25	
5	**Syntetika:** velmi znečištěné odolné barvy	60^0	800	-	●	●	●	2,5	2	
6	**Syntetika:** lehce znečištěné citlivé barvy	40^0	800	-	●	●	●	2,5	2	
	Speciální									
7	**Vlna:** na vlnu, kašmír atd.	40^0	600	-	●	-	●	1	-	
8	**Hedvábí / Záclony:** hedvábné a husté a spodní prádlo	30^0	0	-	●	-	●	1	-	
9	**Džíny**	40^0	800	-	●	-	●	3	-	
10	**Expres:** K rychlému oživené lehce znečištěných oděvů (nevhodné na vlnu, hedvábí a místo praní v ruce).	30^0	800	-	●	-	●	1,5	-	
	Sportovní									
11	**Sport intenzivní**	30^0	600	-	●	-	●	3	-	
12	**Sport lehké**	30^0	600	-	●	-	●	3	-	
13	**Sportovní boty**	30^0	600	-	●	-	●	Max. 2 páry	-	
	Cykly části praní									
	Máchání	-	1200	-	-	●	●	5	-	
	Ždímání	-	1200	-	-	-	-	5	-	
	Odtok	-	0	-	-	-	-	5	-	

Informace obsažené v této tabulce jsou určeny pouze jako vodítko

Pro všechny testovací instituce:

1) **Testuje prací cyklus v souladu s předpisem EN 60456: natavte prací cyklus 2 s teplotou 60^0C.**
2) **Cyklus dlouhého praní pro bavlnu: nastavte prací cyklus 2 s teplotou 40^0C.**
3) **Cyklus krátkého praní pro bavlnu: nastavte prací cyklus 4 s teplotou 40^0C.**

Speciální programy

Express (program **10**) byl navržen pro praní mírně znečištěného prádla během krátké doby: trvá pouze 15 minut a šetří tak energii a čas. Nastavením programu (**10** při 30°C) je možné prát společně prádlo z tkanin různého druhu (s výjimkou vlny a hedvábí) s maximální náplní 1,5 kg.

Sport Intensive (program **11**) byl navržen pro velmi znečištěné látky sportovního oblečení (teplákové soupravy, šortky apod.); pro dosažení optimálních výsledků se doporučuje nepřekračovat maximální náplň uvedenou v *"Tabulka pracích programů".*

Sport Light (program **12**) byl navržen pro mírně znečištěné látky sportovního oblečení (teplákové soupravy, šortky apod.); pro dosažení optimálních výsledků se doporučuje nepřekračovat maximální náplň uvedenou v *"Tabulka pracích programů"*. Doporučuje se použít tekutý prací prostředek a použít dávku vhodnou pro poloviční náplň.

Sport Shoes (program **13**) byl navržen pro praní sportovní obuvi; pro dosažení optimálních výsledků neperte více než 2 páry najednou.

Uživatelská nastavení

INDESIT

CZ

Nastavení teploty

Otáčením otočného ovladače TEPLOTY se nastavuje teplota praní (viz *Tabulka programů).*
Teplota může být postupně snižována až po praní ve studené vodě (❄).
Zařízení automaticky zabrání nastavení vyšší teploty, než je maximální teplota pro každý prací program.

Nastavení odstřeďování

Otáčením otočného ovladače ODSTŘEĎOVÁNÍ se nastavuje rychlost odstřeďování zvoleného pracího programu.
Maximální rychlosti pro jednotlivé prací programy jsou:

Programy	Maximální rychlost
Bavlna	1200 otáček za minutu
Syntetika	800 otáček za minutu
Vlna	600 otáček za minutu
Hedvábí	pouze odčerpání vody

Rychlost odstřeďování může být snížena nebo může být odstřeďování vyloučeno volbou symbolu ⊘.
Zařízení automaticky zabrání odstřeďování vyšší rychlostí, než je maximální rychlost pro každý prací program.

Funkce

Jednotlivé funkce, kterými pračka disponuje, umožňují dosáhnout požadovaného stupně čistoty a bělosti praného prádla.
Způsob aktivace jednotlivých funkcí:
1. stiskněte příslušné tlačítko požadované funkce;
2. rozsvícení příslušné kontrolky signalizuje, že došlo k aktivaci zvolené funkce.

Poznámka: Rychlé blikání kontrolky poukazuje na to, že příslušná funkce je nepoužitelná během nastaveného pracího programu.

EcoTime

Volbou této volitelné funkce se bude mechanický pohon, teplota a voda optimalizovat pro sníženou náplň mírně znečistěné bavlny a syntetických materiálů *"Tabulka pracích programů".* Při použití "EcoTime" můžete pracovat s kratšími dobami a ušetřit vodu a energii. Doporučuje se používat dávku tekutého pracího prostředku vhodnou pro naplněné množství.

! Tato funkce není použitelná u programů 1, 2, 7, 8, 9, 10, 11, 12, 13, ◎, ◎, ≋.

Bělení

Bělící cyklus vhodný na odstranění nejodolnějších skvrn. Nezapomeňte na vlo±zení bělícího prostředku do přídavné přihrádky 4 *(viz "Cyklus bělení ").*

! Tato funkce není použitelná u programů 1, 7, 8, 9, 10, 11, 12, 13, ◎, ≋.

Extra Máchání

Volbou této funkce se zvýši účinnost máchání a zajistí se maximální stupeň odstranění pracího prostředku. Je užitečná zejména pro mimořádně citlivé pokožky.

! Tato funkce není použitelná u programů 10, ◎, ≋.

Odložený start

Slouží k odložení zahájení pracího cyklu až o 12 hodin.
Opakovaně stiskněte tlačítko až do rozsvícení kontrolky označující požadovanou dobu odložení. Po pátém stisknutí tlačítka dojde k vyloučení uvedené funkce.
POZN.: Po stisknutí tlačítka START/PAUZA je možné změnit hodnotu odložení pouze ve smyslu jejího snížení, a to až do zahájení nastaveného programu.

! Je aktivní u všech pracích programů.

Prací prostředky a prádlo

CZ

Dávkovač pracích prostředků

Dobrý výsledek praní závisí také na správném dávkování pracího prostředku: použití jeho nadměrného množství snižuje efektivitu praní a napomáhá tvorbě vodního kamene na vnitřních částech pračky a zvyšuje znečištění životního prostředí.

! Nepoužívejte prací prostředky určené pro ruční praní, protože způsobují tvorbu nadměrného množství pěny.

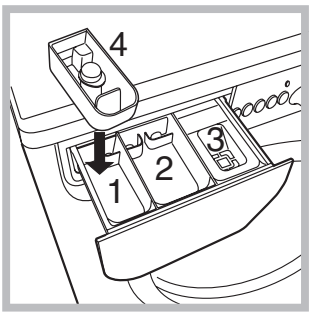

Při vytahování dávkovače pracích prostředků a při jeho plnění pracími nebo přídavnými prostředky postupujte následovně.

přihrádka 1: Prací prostředek (práškový) pro předpírání
Před naplněním přihrádky pracím prostředkem se ujistěte, že se v dávkovači nenachází přídavná přihrádka 4.
přihrádka 2: Prací prostředek (práškový anebo tekutý) pro praní
Tekutý prací prostředek se nalévá pouze těsně před uvedením do chodu.
přihrádka 3: Přídavné prostředky (aviváž, atd.)
Aviváž nesmí vytékat z mřížky.
přídavná přihrádka 4: Bělící prostředek

Cyklus bělení

! Tradiční bělící prostředek se používá při bělení bílého prádla z odolných tkanin, zatímco bělící prostředek **na choulostivé prádlo** se používá při bělení barevného prádla, prádla ze syntetických tkanin a z vlny.

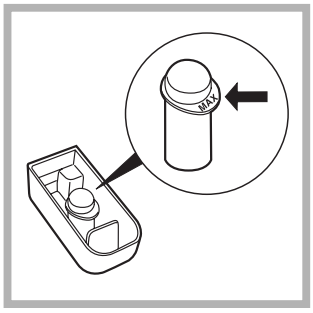

Vložte přídavnou přihrádku **4**, z příslušenství, do přihrádky **1**. Při dávkování bělícího prostředku nepřekročte hladinu „max“, vyznačenou na středovém kolíku *(viz obrázek)*.

Když si přejete vykonat pouze bělící cyklus, naplňte přídavnou přihrádku **4** bělícím prostředkem a nastavte program “máchání” a aktivujte volitelnou funkci “bělení”.
Při bělení během pracího cyklu naplňte dávkovač pracím prostředkem a přídavnými prostředky, nastavte požadovaný prací cyklus a aktivujte volitelnou funkci “bělení”.
Použití přídavné přihrádky **4** vylučuje možnost předpírání.

Příprava prádla

- Roztřiďte prádlo podle:
  - druhu tkaniny / symbolu na visačce.
  - barvy: oddělte barevné prádlo od bílého.
- Vyprázdněte kapsy a zkontrolujte knoflíky.
- Nepřekračujte povolenou náplň, vztahující se na hmotnost suchého prádla:
  Odolné tkaniny: max. 5 kg
  Syntetické tkaniny: max. 2,5 kg
  Choulostivé tkaniny: max. 2 kg
  Vlna: max. 1 kg
  Hedvábí: max. 1 kg

Kolik váží prádlo?

1 prostěradlo 400-500 g
1 povlak na polštář 150-200 g
1 ubrus 400-500 g
1 župan 900-1.200 g
1 ručník 150-250 g

Oděvy vyžadující zvláštní péči

Vlna: S programem **7** je možné prát v pračce všechny druhy vlněného prádla, také ty, které jsou označené visačkou „prát pouze v ruce“. Pro dosažení optimálních výsledků používejte specifický prací prostředek a nepřekračujte 1 kg prádla.
Hedvábí: použijte příslušný program **8** pro praní všeho prádla z hedvábí. Doporučujeme použití pracího prostředku pro choulostivé prádlo.
Záclony: přehnout je a uložit dovnitř povlaku na polštář anebo do sáčku ze síťoviny. Použijte program **8**.
Jeans: převraťte prádlo naruby a použijte tekutý prací prostředek. Použijte program **9**.

Systém automatického vyvážení náplně

Před každým odstřeďováním buben provede otáčení rychlostí lehce převyšující rychlost praní, aby se odstranily vibrace a aby se náplň rovnoměrně rozložila. V případě, že po několikanásobných pokusech o vyvážení prádlo ještě nebude správně vyváženo, zařízení provede odstřeďování nižší rychlostí, než je přednastavená rychlost. Za přítomnosti nadměrného nevyvážení pračka provede namísto odstřeďování vyvážení. Za účelem dosažení rovnoměrnějšího rozložení náplně a jejího správného vyvážení se doporučuje míchat velké a malé kusy prádla.

Opatření a rady

INDESIT

CZ

! Pračka byla navržena a vyrobena v souladu s platnými mezinárodními bezpečnostním předpisy. Tato upozornění jsou uváděna z bezpečnostních důvodů a je třeba si je pozorně přečíst.

Základní bezpečnostní pokyny

- Toto zařízení bylo navrženo výhradně pro použití v domácnosti.
- Pračku mohou používat pouze dospělé osoby podle pokynů uvedených v tomto návodu.
- Nedotýkejte se zařízení bosí nebo v případě, že máte mokré ruce či nohy.
- Nevytahujte zástrčku ze zásuvky tahem za kabel, ale uchopením za zástrčku.
- Neotvírejte dávkovač pracích prostředků během činnosti zařízení.
- Nedotýkejte se odčerpávané vody, protože může mít velmi vysokou teplotu.
- Nepokoušejte se o násilné otevření dvířek: mohlo by dojít k poškození bezpečnostního uzávěru, který zabraňuje náhodnému otevření.
- Při výskytu poruchy se v žádném případě nepokoušejte o opravu vnitřních částí zařízení.
- Vždy mějte pod kontrolou děti a zabraňte tomu, aby se přibližovaly k zařízení během pracího cyklu.
- Během pracího cyklu mají dvířka tendenci ohřát se.
- V případě potřeby přemísťujte pračku ve dvou nebo ve třech a věnujte celé operaci maximální pozornost. Nikdy se nepokoušejte zařízení přemísťovat sami, je totiž velmi těžké.
- Před zahájením vkládání prádla zkontrolujte, zda je buben prázdný.

Likvidace

- Likvidace obalových materiálů: při jejich odstranění postupujte v souladu s místním předpisy a dbejte na možnou recyklaci.
- Evropská směrnice 2002/96/EC o odpadních elektrických a elektronických zařízeních stanovuje, že staré domácí elektrické spotřebiče nesmí být odkládány do běžného netříděného domovního odpadu. Staré spotřebiče musí být odevzdány do odděleného sběru, a to za účelem recyklace a optimálního využití materiálů, které obsahují, a z důvodu předcházení negativním dopadům na lidské zdraví a životní prostředí. Symbol “přeškrtnuté popelnice” na výrobku vás upozorňuje na povinnost odevzdat zařízení po skončení jeho životnosti do odděleného sběru. Spotřebitelé by měli kontaktovat příslušné místní úřady nebo svého prodejce ohledně informací týkajících se správné likvidace starého zařízení.

Manuální otevření dvířek

V případě, že není možné otevřít dvířka s průzorem z důvodu výpadku elektrické energie a hodláte pověsit prádlo, postupujte následovně:

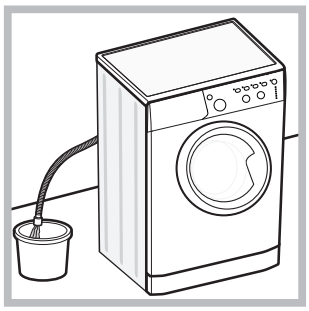

1. vytáhněte zástrčku ze zásuvky elektrické sítě.
2. Zkontrolujte, zda je hladina vody uvnitř zařízení nižší, než je úroveň otevření dvířek; v opačném případě vypusťte přebytečnou vodu vypouštěcí hadicí a zachyťte ji do vědra, jak je znázorněno na *obrázku*.

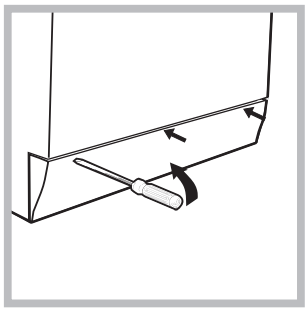

3. pomocí šroubováku odstraňte krycí panel nacházející se v přední části pračky (*viz obrázek*).

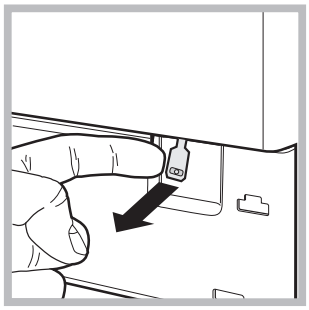

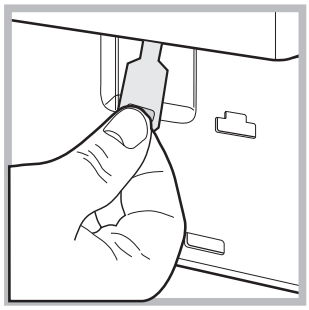

4. s použitím jazýčku označeného na obrázku potáhněte směrem ven z dorazu plastové táhlo až do jeho uvolnění; následně jej potáhněte směrem dolů a současně otevřete dvířka.

5. namontujte zpět panel, přičemž se před jeho přisunutím k zařízení ujistěte, že došlo ke správnému zachycení háčků do příslušných podélných otvorů.

Údržba a péče

CZ

Uzavření přívodu vody a vypnutí elektrického napájení

- Po každém praní uzavřete přívod vody. Tímto způsobem dochází k omezení opotřebení pračky a ke snížení nebezpečí úniku vody.
- Před zahájením čištění pračky a během operací údržby vytáhněte zástrčku napájecího kabelu z elektrické zásuvky.

Čištění pračky

Vnější části a části z gumy se mohou čistit hadrem navlhčeným ve vlažné vodě a saponátu. Nepoužívejte rozpouštědla ani abrazivní látky.

Čištění dávkovače pracích prostředků

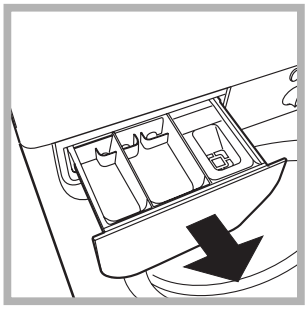

Vytáhněte dávkovač jeho nadzvednutím a vytažením směrem ven (*viz obrázek*). Umyjte jej pod proudem vody; tento druh vyčištění je třeba provádět pravidelně.

Péče o dvířka a buben

- Dvířka ponechte pokaždé pootevřená, aby se zabránilo tvorbě nepříjemných zápachů.

Čištění čerpadla

Součástí pračky je samočisticí čerpadlo, které nevyžaduje údržbu. Může se však stát, že se v jeho vstupní části, určené k jeho ochraně a nacházející se v jeho spodní části, zachytí drobné předměty (mince, knoflíky).

! Ujistěte se, že byl prací cyklus ukončen, a vytáhněte zástrčku ze zásuvky.

Přístup ke vstupní části čerpadla:

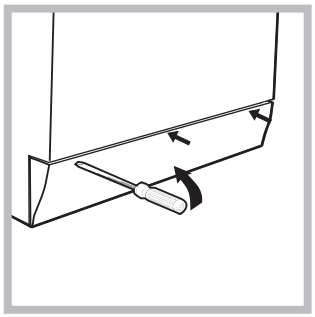

1. pomocí šroubováku odstraňte krycí panel nacházející se v přední části pračky (*viz obrázek*);

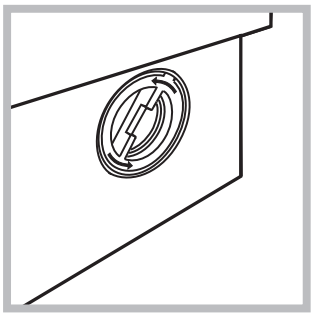

2. odšroubujte víko jeho otáčením proti směru hodinových ručiček (*viz obrázek*): vytečení malého množství vody je zcela běžným jevem;

3. dokonale vyčistěte vnitřek;
4. zašroubujte zpět víko;
5. namontujte zpět panel, přičemž se před jeho přisunutím k zařízení ujistěte, že došlo ke správnému zachycení háčků do příslušných podélných otvorů.

Kontrola přítokové hadice na vodu

Stav přítokové hadice je třeba zkontrolovat alespoň jednou ročně. Jsou-li na ní viditelné praskliny nebo trhliny, je třeba ji vyměnit: silný tlak působící na hadici během pracího cyklu by mohl způsobit její náhlé roztržení.

! Nikdy nepoužívejte již použité hadice.

Poruchy a způsob jejich odstranění

INDESIT

CZ

Může se stát, že pračka nebude fungovat. Dříve, než zatelefonujete na Servisní službu (*viz „Servisní služba“)*, zkontrolujte, zda se nejedná o problém, který lze snadno vyřešit s pomocí následujícího seznamu.

Poruchy:	Možné příčiny / Způsob jejich odstranění:
Pračku nelze zapnout.	• Zástrčka není zasunuta v zásuvce nebo není zasunuta natolik, aby došlo ke spojení kontaktů. • V celém domě je vypnutý proud.
Nedochází k zahájení pracího cyklu.	• Nejsou řádně zavřená dvířka. • Nebylo stisknuto tlačítko ZAPNUTÍ/VYPNUTÍ. • Nebylo stisknuto tlačítko START/PAUZA. • Nebyl otevřen kohout přívodu vody. • Byl nastaven odložený start (*viz „Uživatelská nastavení“*).
Pračka nenapouští vodu (rychle bliká kontrolka první fáze praní).	• Přívodní hadice není připojena k vodovodnímu kohoutu. • Hadice je příliš ohnutá. • Nebyl otevřen kohout přívodu vody. • V celém domě je uzavřený přívod vody. • V rozvodu vody není dostatečný tlak. • Nebylo stisknuto tlačítko START/PAUZA.
Dochází k nepřetržitému napouštění a odčerpávání vody.	• Vypouštěcí hadice se nachází mimo určené rozmezí od 65 do 100 cm nad zemí (*viz „Instalace“)*. • Koncová část vypouštěcí hadice je ponořena ve vodě (*viz „Instalace“)*. • Odpad ve stěně není vybaven odvzdušňovacím otvorem. Když ani po uvedených kontrolách nedojde k odstranění problému, uzavřete přívod vody, vypněte pračku a přivolejte Servisní službu. V případě, že se byt nachází na jednom z nejvyšších poschodí, je možné, že dochází k sifonovému efektu, jehož následkem pračka nepřetržitě napouští a odčerpává vodu. Pro odstranění uvedeného efektu jsou v prodeji běžně dostupné speciální protisifonové ventily.
Nedochází k vyčerpání vody nebo k odstřeďování.	• Odčerpání vody netvoří součást nastaveného programu: u některých programů je třeba jej aktivovat manuálně. • Vypouštěcí hadice je ohnutá (*viz „Instalace“)*. • Odpadové potrubí je ucpáno.
Během odstřeďování je možné pozorovat silné vibrace pračky.	• Během instalace nebyl buben odjištěn předepsaným způsobem (*viz „Instalace“)*. • Pračka není dokonale vyrovnána do vodorovné polohy (*viz „Instalace“)*. • Pračka je stlačena mezi nábytkem a stěnou (*viz „Instalace“)*.
Dochází k úniku vody z pračky.	• Přítoková hadice není správně zašroubována (*viz „Instalace“)*. • Dávkovač pracích prostředků je ucpán (způsob jeho vyčištění *je uveden v části „Údržba a péče“)*. • Vypouštěcí hadice není upevněna předepsaným způsobem (*viz „Instalace“)*.
Kotrolky "volitelné funkce" a kontrolka "start/pauza" blikají a jedna z kontrolek "probíhající fáze" a "zablokovaná dvírka" se rozsvítí stálým svetlem.	• Vypněte zařízení a vytáhněte zástrčku ze zásuvky, vyčkejte přibližně 1 minutu a opětovně jej zapněte. Když porucha přetrvává, obraťte se na Servisní službu.
Dochází k tvorbě nadměrného množství pěny.	• Použitý prací prostředek není vhodný pro použití v automatické pračce (musí obsahovat označení „pro praní v pračce“, „pro ruční praní nebo pro praní v pračce“ nebo podobné označení). • Bylo použito jeho nadměrné množství.

Servisní služba

CZ

Před přivoláním Servisní služby:
- Zkontrolujte, zda nejste schopni poruchu odstranit sami (viz *„Poruchy a způsob jejich odstranění“*);
- Opětovně uveďte do chodu prací program, abyste ověřili, zda byla porucha odstraněna;
- V opačném případě se obraťte na Centrum servisní služby na telefonním čísle uvedeném na záručním listu.

! Nikdy se neobracejte s žádostí o pomoc na techniky, kteří nejsou k výkonu této činnosti oprávněni.

Při hlášení poruchy uveďte:
- druh poruchy;
- model zařízení (Mod.);
- výrobní číslo (S/N).

Tyto informace jsou uvedeny na štítku aplikovaném na zadní částí pračky a v její přední části, dostupné po otevření dvířek.