concept

Odšťavňovač
Odšťavovač
Sokowirówka

Sulu Spiede
Juice Extractor
Entsafter

LO7025

CZ **SK** **PL** **LV** **EN** **DE**

PODĚKOVÁNÍ

Děkujeme Vám, že jste si zakoupili výrobek značky Concept a přejeme Vám, abyste byli s naším výrobkem spokojeni po celou dobu jeho používání.

Před prvním použitím prostudujte pozorně celý návod k obsluze a potom si jej uschovejte. Zajistěte, aby i ostatní osoby, které budou s výrobkem manipulovat, byly seznámeny s tímto návodem.

Technické parametry	
Napětí	220 - 240 V ~ 50/60 Hz
Příkon	850 W
Hlučnost	85 dB(A)

DŮLEŽITÁ BEZPEČNOSTNÍ UPOZORNĚNÍ:

- Ověřte, zda připojované napětí odpovídá hodnotám na typovém štítku spotřebiče.
- Nenechávejte spotřebič bez dozoru, pokud je zapnutý, popřípadě zapojený do zásuvky elektrického napětí.
- Před připojením nebo vypojením spotřebiče ze zásuvky elektrického napětí se ujistěte, že je vypínač v poloze vypnuto.
- Při vypojování spotřebiče ze zásuvky elektrického napětí nikdy netahejte za přívodní kabel, ale uchopte zástrčku a tahem ji vypojte.
- Nedovolte dětem a nesvéprávným osobám se spotřebičem manipulovat, používejte ho mimo jejich dosahu.
- Dbejte zvýšené opatrnosti, pokud je spotřebič používán v blízkosti dětí.
- **Před čištěním a po použití spotřebič vypněte, vypojte ze zásuvky elektrického napětí a nechte vychladnout.**
- Nenechávejte přívodní kabel viset volně přes hranu stolu. Dbejte na to, aby se nedotýkal horkých povrchů.
- Nenechávejte spotřebič viset na přívodním kabelu.
- Nepoužívejte spotřebič, je-li rotační sítko poškozeno.
- Spotřebič obsahuje ostré části. Při čištění dbejte zvýšené opatrnosti.
- Nikdy nesundávejte horní kryt spotřebiče, dokud se rotační sítko zcela nezastaví.
- K protlačování potravin vstupním otvorem používejte vždy pěchovadlo. Nikdy neprotlačujte potraviny prsty, vidličkou, lžící, nožem nebo jiným předmětem.
- K čištění spotřebiče nepoužívejte hrubé a chemicky agresivní látky.
- Nepoužívejte spotřebič, pokud nepracuje správně, byl-li upuštěn, poškozen nebo ponořen do kapaliny. Nechte ho přezkoušet a opravit autorizovaným servisním střediskem.
- Nepoužívejte spotřebič s poškozeným přívodním kabelem či zástrčkou, nechte závadu neprodleně odstranit autorizovaným servisním střediskem.
- Spotřebič nepoužívejte ve venkovním prostředí.
- Spotřebič je vhodný pouze pro použití v domácnosti, není určen pro komerční použití.
- Nepoužívejte spotřebič k jiným účelům, než je uvedeno v návodu k použití.
- Neponořujte přívodní kabel, zástrčku nebo spotřebič do vody ani do jiné kapaliny.
- Nepoužívejte jiné příslušenství, než je doporučeno výrobcem.
- Spotřebič pokládejte na stabilní rovný povrch.
- Neopravujte spotřebič sami. Obraťte se na autorizovaný servis.

Nedodržíte-li pokyny výrobce, nemůže být případná oprava uznána jako záruční.

POPIS VÝROBKU

1. **Pěchovadlo**
2. **Vstupní otvor**
3. **Vrchní kryt**
4. **Rotační sítko**
5. **Kryt na odvod šťávy**
6. **Odtok šťávy**
7. **Tělo spotřebiče**
8. **Nádoba na dužninu**
9. **Přítlačná spona víka**
10. **Regulátor rychlosti**
11. **Protiskluzové nožičky**

Příslušenství
A Nádoba na šťávu

UPOZORNĚNÍ:
Než uvedete nový spotřebič do provozu, měli byste jej z hygienických důvodů zvenčí otřít vlhkým hadříkem a všechny odnímatelné části umýt v teplé vodě.
Spotřebič obsahuje ostré části. Při čištění dbejte zvýšené opatrnosti.

NÁVOD K OBSLUZE

Pozn.: Spotřebič může být zapnut, jen když jsou vrchní kryt i přítlačná spona víka správně sestaveny.

Tipy k přípravě šťávy

- Kupujte jen nejčerstvější ovoce a zeleninu.
- Ovoce a zelenina obsahují hodnotné vitamíny a minerály, které se znehodnocují při kontaktu s kyslíkem a světlem. Pijte šťávu ihned po jejím vylisování.
  Je-li nezbytné šťávu několik hodin skladovat, dejte ji do ledničky v porcelánovém nebo skleněném nádobí. Přidáním citrónové šťávy zlepšíte její schopnost konzervace.
- Dužninu můžete použít na přípravu jiných jídel (džemy, kompoty atd.).
- Je-li ovoce velmi vodnaté (melouny atd.), vkládejte je pomalu, abyste z něho vylisovali co nejvíce šťávy.
- Odšťavňujete-li velmi zralé ovoce, může se stát, že šťávy bude málo. V tomto případě je nezbytné, abyste ovoce zpracovávali velmi pomalu, aby šťáva mohla odtékat snadněji a nedocházelo k ucpávání rotačního sítka.

- Je obvyklé, že při zpracovávání jablek a banánů se nevylisuje čistá šťáva.
- K dosažení maximální účinnosti spotřebiče je vhodné po každém půlkilogramu zpracované potraviny vyčistit rotační sítko.

Odšťavňování

1. Nasaďte nádobu na dužninu na bok těla spotřebiče (Obr. 1).
2. Nasaďte kryt na odvod šťávy na horní část těla spotřebiče.
3. Nasaďte rotační sítko do krytu na odvod šťávy zatlačením na vrchní okraj sítka směrem dolů.
4. Nasaďte vrchní víko a zajistěte ho přítlačnou sponou víka (Obr. 2).
5. Přepínačem rychlosti zvolte požadovanou rychlost otáček podle druhu odšťavňovaných potravin. Větší rychlost je vhodná pro potraviny s malým obsahem šťávy (jablka, mrkev atd.). Menší rychlost je vhodná pro potraviny s vyšším obsahem šťávy (hrušky, citrusy, broskve atd.).
6. Do vstupního otvoru pomalu vsunujte omyté kousky potravin. Jablka a hrušky můžete vkládat celé nebo nakrájené na větší kusy. Nemusíte je loupat ani odstraňovat jádra. Citrusy zbavte slupky, hrozny vína nejdříve otrhejte a vkládejte jednotlivé kuličky. Je obtížné získat šťávu z banánu, avokáda, ostružin, fíků, lilku, jahod apod.
   Upozornění: K protlačování potravin vstupním otvorem používejte vždy pěchovadlo. **Nikdy neprotlačujte potraviny prsty, vidličkou, lžící, nožem nebo jiným předmětem** (Obr. 3).
7. Průběžně kontrolujte množství dužniny v nádobě na dužninu nebo nalepené na vrchním krytu. Pokud je potřeba tuto dužninu odstranit, vypněte spotřebič a vyčkejte dokud se rotační sítko nezastaví. Pohybem nahoru uzavřete odtok šťávy. Poté přítlačnou sponou víka uvolněte vrchní kryt, očistěte ho, vysypte nádobu na dužninu a očistěte rotační sítko.
8. Po použití vypněte spotřebič a vypojte ho ze zásuvky elektrického napětí.

Obr. 1

Obr. 2

Obr. 3

Upozornění: Hotová šťáva je určena k okamžité spotřebě, protože na vzduchu velmi rychle oxiduje, což může zhoršit její chuť, změnit barvu a především snížit její nutriční hodnotu. Šťáva z jablek nebo hrušek rychle hnědne, přidáním několika kapek citrónu se tento proces zpomalí.

ČIŠTĚNÍ A ÚDRŽBA

Před každým čištěním spotřebiče vytáhněte přívodní kabel z elektrické zásuvky!
K čištění povrchu spotřebiče používejte pouze vlhký hadřík, žádné čisticí prostředky nebo tvrdé předměty, protože mohou povrch spotřebiče poškodit!
Odnímatelné části umyjte v teplé vodě.
Nikdy nečistěte tělo spotřebiče pod tekoucí vodou, neoplachujte ho ani neponořujte do vody!

Obr. 4

1. Odklopte přítlačnou sponu víka.
2. Otevřete vrchní kryt.

3. Směrem nahoru uvolníte kryt na odvod šťávy společně s rotačním sítkem (Obr. 4).
4. Vyjměte a vyčistěte nádobu na dužninu.
5. Po vyčištění odnímatelných částí sestavte spotřebič opačným postupem.

ŘEŠENÍ POTÍŽÍ

Problém	Příčina	Řešení
Motor nepracuje.	Špatně nebo málo zasunutá zástrčka do zásuvky.	Zkontrolujte připojení zástrčky.
	Zásuvka není napájena.	Zkontrolujte přítomnost napětí, např. jiným spotřebičem.
	Špatně sestavený vrchní kryt nebo přítlačná spona víka.	Překontrolujte složení spotřebiče.
	Poškozený přívodní kabel.	Dejte jej přezkoušet a opravit autorizovaným servisním střediskem.
Chod motor je hlučný.	Špatně nasazené rotační sítko.	Překontrolujte složení spotřebiče.
Motor přestal pracovat.	Došlo k přetížení motoru, zareagovala tepelná pojistka proti přehřátí motoru.	**Vypojte přívodní kabel ze zásuvky.** Nechte spotřebič vychladnout. Očistěte vrchní kryt, vysypte nádobu na dužninu a očistěte rotační sítko. Zpracovávejte menší množství potravin.

PŘÍSLUŠENSTVÍ

Ke spotřebiči je možné dokoupit následující příslušenství:
Rotační sítko obj. kód 42390739 cena dle platného ceníku

SERVIS

Údržbu rozsáhlejšího charakteru nebo opravu, která vyžaduje zásah do vnitřních částí výrobku, musí provést odborný servis.

OCHRANA ŽIVOTNÍHO PROSTŘEDÍ

- Preferujte recyklaci obalových materiálů a starých spotřebičů.
- Krabice od spotřebiče může být dána do sběru tříděného odpadu.
- Plastové sáčky z polyetylénu (PE) odevzdejte do sběru materiálu k recyklaci.

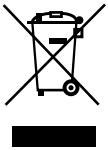

Recyklace spotřebiče na konci jeho životnosti:
Symbol na výrobku nebo jeho balení udává, že tento výrobek nepatří do domácího odpadu. Je nutné odvézt ho do sběrného místa pro recyklaci elektrického a elektronického zařízení. Zajištěním správné likvidace tohoto výrobku pomůžete zabránit negativním důsledkům pro životní prostředí a lidské zdraví, které by jinak byly způsobeny nevhodnou likvidací tohoto výrobku. Podrobnější informace o recyklaci tohoto výrobku zjistíte u příslušného místního úřadu, služby pro likvidaci domovního odpadu nebo v obchodě, kde jste výrobek zakoupili.

POĎAKOVANIE

Ďakujeme Vám, že ste si kúpili výrobok značky Concept a prajeme Vám, aby ste boli s naším výrobkom spokojní po celú dobu jeho používania.

Pred prvým použitím si preštudujte pozorne celý návod na obsluhu a potom ho uschovajte. Zaistite, aby aj ostatné osoby, ktoré budú s výrobkom manipulovať, boli oboznámené s týmto návodom.

Technické parametre	
Napätie	220 - 240 V ~ 50 Hz
Príkon	850 W
Hlučnosť	85 dB(A)

DÔLEŽITÉ BEZPEČNOSTNÉ UPOZORNENIA:

- Overte, či pripájané napätie zodpovedá hodnotám na typovom štítku spotrebiča.
- Nenechávajte spotrebič bez dozoru, pokiaľ je zapnutý, prípadne zapojený do zásuvky elektrického napätia.
- Pred pripojením alebo vypojením spotrebiča zo zásuvky elektrického napätia sa uistite, že je vypínač v polohe vypnuté.
- Pri vypájaní spotrebiča zo zásuvky elektrického napätia nikdy neťahajte za prívodný kábel, ale uchopte zástrčku a ťahom ju vypojte.
- Nedovoľte deťom a nesvojprávnym osobám so spotrebičom manipulovať, používajte ho mimo ich dosahu.
- Pokiaľ je spotrebič používaný v blízkosti detí, dbajte na zvýšenú opatrnosť.
- **Pred čistením a po použití spotrebič vypnite, vypojte zo zásuvky elektrického napätia a nechajte vychladnúť.**
- Nenechávajte prívodný kábel visieť voľne cez hranu stola. Dbajte na to, aby sa nedotýkal horúcich povrchov.
- Nenechávajte spotrebič visieť na prívodnom kábli.
- Nepoužívajte spotrebič, ak je rotačné sitko poškodené.
- Spotrebič obsahuje ostré časti. Pri čistení dbajte na zvýšenú opatrnosť.
- Nikdy neodoberajte horný kryt spotrebiča, pokiaľ sa rotačné sitko úplne nezastaví.
- Na pretláčanie potravín vstupným otvorom **používajte vždy zatláčadlo.** Nikdy nepretláčajte potraviny prstami, vidličkou, lyžicou, nožom alebo iným predmetom.
- Na čistenie spotrebiča nepoužívajte hrubé a chemicky agresívne látky.
- Nepoužívajte spotrebič, pokiaľ nepracuje správne, ak spadol, bol poškodený alebo bol ponorený do kvapaliny. Nechajte ho preskúšať a opraviť autorizovanému servisnému stredisku.
- Nepoužívajte spotrebič s poškodeným prívodným káblom alebo zástrčkou, nechajte chybu ihneď odstrániť autorizovanému servisnému stredisku.
- Spotrebič nepoužívajte vo vonkajšom prostredí.
- Spotrebič je vhodný iba na použitie v domácnosti, nie je určený na komerčné použitie.
- Nepoužívajte spotrebič na iné účely, ako je uvedené v návode na použitie.
- **Neponárajte prívodný kábel, zástrčku alebo spotrebič do vody ani do inej kvapaliny.**
- Nepoužívajte iné príslušenstvo, ako je odporúčané výrobcom.
- Spotrebič ukladajte na stabilný rovný povrch.
- Neopravujte spotrebič sami. Obráťte sa na autorizovaný servis.

Ak nedodržíte pokyny výrobcu, nemôže byť prípadná oprava uznaná ako záručná.

POPIS VÝROBKU

1. **Zatláčadlo**
2. **Vstupný otvor**
3. **Vrchný kryt**
4. **Rotačné sitko**
5. **Kryt na odvod šťavy**
6. **Odtok šťavy**
7. **Telo spotrebiča**
8. **Nádoba na dužinu**
9. **Prítlačná spona veka**
10. **Regulátor rýchlosti**
11. **Protišmykové nôžky**

Príslušenstvo
A Nádoba na šťavu

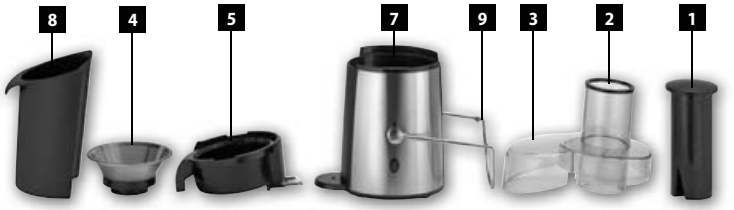

UPOZORNENIE
Než uvediete nový spotrebič do prevádzky, mali by ste ho z hygienických dôvodov zvonka utrieť vlhkou handričkou a všetky odnímateľné časti umyť v teplej vode.
Spotrebič obsahuje ostré časti. Pri čistení dbajte na zvýšenú opatrnosť.

NÁVOD NA OBSLUHU

Pozn.: Spotrebič môže byť zapnutý, iba keď sú vrchný kryt aj prítlačná spona veka správne zostavené.

Tipy na prípravu šťavy
- Kupujte iba najčerstvejšie ovocie a zeleninu.
- Ovocie a zelenina obsahujú hodnotné vitamíny a minerály, ktoré sa znehodnocujú pri kontakte s kyslíkom a svetlom. Pite šťavu ihneď po jej vylisovaní.
  Ak je nevyhnutné šťavu niekoľko hodín skladovať, dajte ju do chladničky v porcelánovom alebo sklenenom riade. Pridaním citrónovej šťavy zlepšíte jej schopnosť konzervácie.
- Dužinu môžete použiť na prípravu iných jedál (džemy, kompóty, atď).
- Ak je ovocie veľmi vodnaté (melóny, atď.), vkladajte ich pomaly, aby ste z neho vylisovali čo najviac šťavy.
- Ak lisujete veľmi zrelé ovocie, môže sa stať, že bude šťavy málo. V tomto prípade je nevyhnutné, aby ste ovocie spracovávali veľmi pomaly, aby šťava mohla odtekať ľahšie a nedochádzalo k upchávaniu rotačného sitka.

- Je obvyklé, že pri spracovávaní jabĺk a banánov sa nevylisuje čistá šťava.
- Na dosiahnutie maximálnej účinnosti spotrebiča je vhodné po každom polkilograme spracovanej potraviny vyčistiť rotačné sitko.

Odšťavovanie

1. Nasaďte nádobu na dužinu na bok tela spotrebiča (Obr. 1).
2. Nasaďte kryt na odvod šťavy na hornú časť tela spotrebiča.
3. Nasaďte rotačné sitko do krytu na odvod šťavy zatlačením na vrchný okraj sitka smerom dole.
4. Nasaďte vrchné veko a zaistite ho prítlačnou sponou veka (Obr. 2).
5. Prepínačom rýchlosti zvoľte požadovanú rýchlosť otáčok podľa druhu odšťavovaných potravín. Väčšia rýchlosť je vhodná pre potraviny s malým obsahom šťavy (jablká, mrkva, atď). Menšia rýchlosť je vhodná pre potraviny s vyšším obsahom šťavy (hrušky, citrusy, broskyne, atď).
6. Do vstupného otvoru pomaly vsúvajte umyté kúsky potravín.
   Jablká a hrušky môžete vkladať celé alebo nakrájané na väčšie kusy. Nemusíte ich lúpať ani odstraňovať jadrá.
   Citrusy zbavte šupky, hrozno najskôr odtrhnite a vkladajte jednotlivé bobuľky. Je obtiažne získať šťavu z banánu, avokáda, ostružín, fíg, ľuľku, jahôd a pod.
   Upozornenie: Na pretláčanie potravín vstupným otvorom používajte vždy zatláčadlo. **Nikdy nepretláčajte potraviny prstami, vidličkou, lyžicou, nožom alebo iným predmetom** (Obr. 3).
7. Priebežne kontrolujte množstvo dužiny v nádobe na dužinu alebo nalepené na vrchnom kryte. Pokiaľ je potrebné túto dužinu odstrániť, vypnite spotrebič a počkajte, pokiaľ sa rotačné sito nezastaví. Pohybom nahor uzatvorte odtok šťavy. Potom prítlačnou sponou veka uvoľnite vrchný kryt, očistite ho, vysypte nádobu na dužninu a očistite rotačné sitko
8. Po použití vypnite spotrebič a vypojte ho zo zásuvky elektrického napätia.

Obr. 1

Obr. 2

Obr. 3

Upozornenie: Hotová šťava je určená na okamžitú spotrebu, pretože na vzduchu veľmi rýchlo oxiduje, čo môže zhoršiť jej chuť, zmeniť farbu a predovšetkým znížiť jej nutričnú hodnotu. Šťava z jabĺk alebo hrušiek rýchlo hnedne, pridaním niekoľkých kvapiek citrónu sa tento proces spomalí.

ČISTENIE A ÚDRŽBA

Pred každým čistením spotrebiča vytiahnite prívodný kábel z elektrickej zásuvky!
Na čistenie povrchu spotrebiča používajte iba vlhkú handričku, žiadne čistiace prostriedky alebo tvrdé predmety, pretože môžu povrch spotrebiča poškodiť!
Odnímateľné časti umyte v teplej vode.
Nikdy nečistite telo spotrebiča pod tečúcou vodou, neoplachujte ho ani neponárajte do vody!

Obr. 4

1. Odklopte prítlačnú sponu veka.
2. Otvorte vrchný kryt.

3. Smerom nahor uvoľníte kryt na odvod šťavy spoločne s rotačným sitkom (Obr. 4).
4. Vyberte a vyčistite nádobu na dužinu.
5. Po vyčistení odnímateľných častí zostavte spotrebič opačným postupom.

RIEŠENIE ŤAŽKOSTÍ

Problém	Príčina	Riešenie
Motor nepracuje.	Nesprávne alebo málo zasunutá zástrčka do zásuvky.	Skontrolujte pripojenie zástrčky.
	Zásuvka nie je napájaná.	Skontrolujte prítomnosť napätia, napr. iným spotrebičom.
	Zle zostavený vrchný kryt alebo prítlačná spona veka.	Prekontrolujte zloženie spotrebiča.
	Poškodený prívodný kábel.	Dajte ho preskúšať a opraviť autorizovanému servisnému stredisku.
Chod motora je hlučný.	Zle nasadené rotačné sitko.	Prekontrolujte zloženie spotrebiča.
Motor prestal pracovať.	Došlo k preťaženiu motora, zareagovala tepelná poistka proti prehriatiu motora.	**Vypojte prívodný kábel zo zásuvky.** Nechajte spotrebič vychladnúť. Očistite vrchný kryt, vysypte nádobu na dužinu a očistite rotačné sitko. Spracovávajte menšie množstvo potravín.

PRÍSLUŠENSTVO

K spotrebiču je možné dokúpiť nasledujúce príslušenstvo:
Rotačné sitko obj. kód 42390739 cena podľa platného cenníka

SERVIS

Údržbu rozsiahlejšieho charakteru alebo opravu, ktorá vyžaduje zásah do vnútorných častí výrobku, musí vykonať odborný servis.

OCHRANA ŽIVOTNÉHO PROSTREDIA

- Preferujte recykláciu obalových materiálov a starých spotrebičov.
- Škatuľa od spotrebiča môže byť daná do zberu triedeného odpadu.
- Plastové vrecká z polyetylénu (PE) odovzdajte do zberu materiálu na recykláciu.

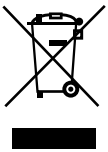

Recyklácia spotrebiča na konci jeho životnosti:
Symbol na výrobku alebo jeho balení udáva, že tento výrobok nepatrí do domáceho odpadu. Je nutné odniesť ho do zberného miesta pre recykláciu elektrického a elektronického zariadenia. Zaistením správnej likvidácie tohto výrobku pomôžete zabrániť negatívnym dôsledkom pre životné prostredie a ľudské zdravie, ktoré by inak boli spôsobené nevhodnou likvidáciou tohto výrobku. Podrobnejšie informácie o recyklácii tohto výrobku zistíte na príslušnom miestnom úrade, služby pre likvidáciu domáceho odpadu alebo v obchode, kde ste výrobok zakúpili.

PODZIĘKOWANIE

Dziękujemy za zakup produktu marki Concept. Życzymy Państwu pełnej satysfakcji z jego użytkowania.

Przed pierwszym użyciem należy uważnie przeczytać całą instrukcję obsługi, zachowując ją na przyszłość. Pozostałe osoby, które będą posługiwały się produktem, powinny również zapoznać się z niniejszą instrukcją.

Technické parametre	
Napięcie	220 - 240 V ~ 50 Hz
Pobór mocy	850 W
Poziom hałasu	85 dB(A)

UWAGI DOTYCZĄCE BEZPIECZEŃSTWA:

- Należy sprawdzić, czy napięcie w sieci odpowiada wartościom podanym na tabliczce znamionowej urządzenia.
- Jeżeli urządzenie jest włączone lub podłączone do gniazdka elektrycznego, nie należy pozostawiać go bez nadzoru.
- Przed podłączeniem lub wyłączeniem urządzenia z gniazdka elektrycznego należy sprawdzić, czy wyłącznik jest w położeniu wyłączono.
- Wyłączając urządzenie z gniazdka nie wolno szarpać za przewód zasilający, należy chwycić wtyczkę i pociągnąć za nią.
- Urządzenia należy używać w miejscu niedostępnym dla dzieci i osób nieodpowiedzialnych. Nie należy pozwolić im na posługiwanie się urządzeniem.
- Jeżeli w pobliżu urządzenia, w trakcie jego pracy, znajdują się dzieci, należy zachować szczególną ostrożność.
- **Przed czyszczeniem i po użyciu, urządzenie należy wyłączyć, odłączyć z gniazdka elektrycznego i poczekać aż zupełnie wystygnie.**
- Nie należy pozostawiać przewodu elektrycznego zwisającego poza krawędź stołu. Należy zadbać, aby przewód nie dotykał gorących powierzchni.
- Nie należy pozostawiać urządzenia wiszącego na przewodzie zasilającym.
- Nie należy używać urządzenia z uszkodzonym sitkiem obrotowym.
- Urządzenie zawiera ostre części. Podczas jego czyszczenia należy zachować zwiększoną ostrożność.
- Nie wolno zdejmować górnej obudowy urządzenia, dopóki ruch sitka obrotowego całkowicie nie ustanie.
- Do przeciskania żywności przez otwór do napełniania **należy zawsze używać popychacza.** Do przeciskania żywności nie wolno używać palców, widelców, łyżek, noży ani innych przedmiotów przeznaczonych do innego celu.
- Do czyszczenia urządzenia nie należy używać szorstkich i chemicznie agresywnych substancji.
- Jeżeli urządzenie nie pracuje właściwie, upadło, zostało uszkodzone lub zanurzone w cieczy, nie należy go używać. Należy zlecić jego przetestowanie i naprawę autoryzowanemu punktowi serwisowemu.
- Nie należy używać urządzenia z uszkodzonym przewodem zasilającym lub wtyczką, naprawę usterki należy bezzwłocznie zlecić autoryzowanemu punktowi serwisowemu.
- Urządzenia nie należy używać poza pomieszczeniami.
- Produkt jest przeznaczony wyłącznie do użytku domowego, nie jest przeznaczony do wykorzystania komercyjnego.
- Urządzenia nie należy używać do celów innych, niż podano w instrukcji obsługi.
- **Nie należy zanurzać przewodu zasilającego, wtyczki ani samego urządzenia w wodzie ani innych cieczach.**
- Nie należy używać akcesoriów innych, niż zalecane przez producenta.
- Urządzenie należy umieścić na stabilnej równej powierzchni.
- Nie należy podejmować prób samodzielnej naprawy urządzenia. W tym celu prosimy skontaktować się z autoryzowanym serwisem.

W przypadku nieprzestrzegania wskazówek producenta, ewentualne naprawy nie będą uznawane jako gwarancyjne.

OPIS PRODUKTU

1. **Popychacz**
2. **Otwór do napełniania**
3. **Górna część obudowy**
4. **Sitko obrotowe**
5. **Obudowa części odprowadzającej sok**
6. **Część odprowadzająca sok**
7. **Korpus urządzenia**
8. **Pojemnik na miąższ**
9. **Klamra dociskowa pokrywy**
10. **Regulator prędkości**
11. **Nóżki przeciwpoślizgowe**

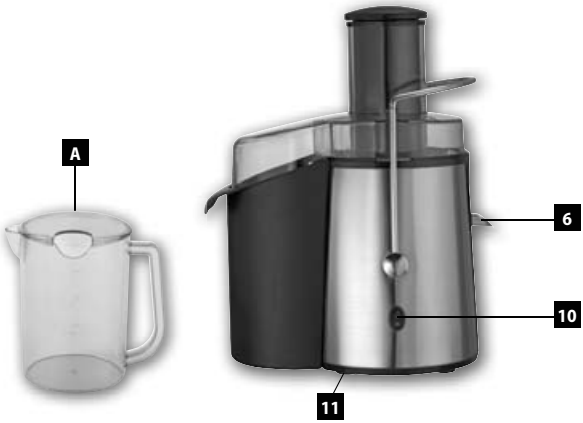

Akcesoria
A Naczynie na sok

UWAGI
Przed rozpoczęciem użytkowania urządzenia należy, z powodów higienicznych, przetrzeć je z zewnątrz wilgotną szmatką, a wszystkie ruchome części umyć w ciepłej wodzie.
Urządzenie zawiera ostre części. Podczas jego czyszczenia należy zachować zwiększoną ostrożność.

INSTRUKCJA OBSŁUGI

Uwaga: Urządzenie można włączyć tylko wtedy, kiedy górna część obudowy i klamra dociskowa są właściwie zmontowane.

Wskazówki dotyczące przygotowania soku
- Należy kupować tylko świeże owoce i jarzyny.
- Owoce i jarzyny zawierają dużo witamin i mikroelementów, które nie są odporne na działanie tlenu i światła. Sok należy pić natychmiast po wyciśnięciu.
  Jeżeli konieczne jest kilkugodzinne przechowywanie soku, należy umieścić go w lodówce w porcelanowym lub szklanym naczyniu. Można dodać odrobinę soku cytrynowego, który ma naturalne właściwości konserwujące.
- Miąższu można użyć do przygotowania innych potraw (dżemy, kompoty itd.).
- Jeżeli owoce mają dużą zawartość wody (arbuzy itd.), należy powoli wkładać je do urządzenie, aby uzyskać jak najwięcej soku.
- W przypadku mocno dojrzałych owoców może się zdarzyć, że soku będzie mało. W tym przypadku należy pracować bardzo wolno, aby ułatwić odpływanie soku i zapobiec zatykaniu się sitka obrotowego.

- Przy przetwarzaniu jabłek i bananów zazwyczaj nie uzyskujemy czystego soku.
- Aby urządzenie pracowało efektywnie, dobrze jest czyścić sitko obrotowe zawsze po odwirowaniu około pół kilograma surowca.

Wirowanie soku

1. Osadź pojemnik na miąższ w bocznej części korpusu urządzenia (Rys. 1).
2. Osadź część obudowy służącą do odprowadzania soku na górnej części korpusu urządzenia.
3. Osadź sitko obrotowe na elemencie obudowy odprowadzającym sok i następnie dociśnij go do dołu, trzymając sitko za jego górny brzeg.
4. Osadź górną pokrywę i zabezpiecz ją klamrą dociskową (Rys. 2).
5. Przy pomocy przełącznika prędkości wybierz odpowiednią szybkość obrotów w zależności od rodzaju przetwarzanego surowca. Większa prędkość odpowiednia jest dla surowców z małą zawartością soku (jabłka, marchew itd.). Mniejsza prędkość nadaje się do przetwarzania surowca z dużą ilością soku (gruszki, cytrusy, brzoskwinie itd.).
6. Do otworu służącego do napełniania należy powoli wsuwać umyte kawałki surowca. Jabłka i gruszki można wkładać w całości lub pokrojone na większe kawałki. Nie trzeba ich obierać ani usuwać pestek.
   Owoce cytrusowe należy okroić, winogrona wkładamy zaś każde grono z osobna. Trudno jest odwirować sok z bananów, awokado, jeżyn, fig, bakłażanów, truskawek i podobnych.
   UWAGA: Do przeciskania żywności przez otwór do napełniania należy zawsze używać popychacza. **Do przeciskania żywności nie wolno używać palców, widelców, łyżek, noży ani innych przedmiotów przeznaczonych do innego celu** (Rys. 3).
7. Należy na bieżąco sprawdzać ilość miąższu znajdującego się w pojemniku i przylegającego do pokrywy górnej. W przypadku potrzeby usunięcia miąższu należy wyłączyć urządzenie i poczekać, dopóki ruch sitka obrotowego nie ustanie. Następnie należy zamknąć odpływ soku (ruch w górę). Teraz można przy pomocy klamry dociskowej pokrywy zluzować górną część obudowy, oczyścić ją, opróżnić pojemnik na miąższ i oczyścić sitko obrotowe.
8. Po zakończeniu pracy należy wyłączyć urządzenie i wyjąć wtyczkę z gniazdka napięcia elektrycznego.

Rys. 1

Rys. 2

Rys. 3

UWAGA: Gotowy sok jest przeznaczony do natychmiastowego spożycia, ponieważ na powietrzu bardzo szybko się utlenia, co może pogorszyć jego walory smakowe, zmienić kolor i przede wszystkim zmniejszyć wartość odżywczą. Sok z jabłek lub gruszek szybko staje się brązowy, dodając kilka kropel cytryny można nieco wstrzymać ten proces.

CZYSZCZENIE I KONSERWACJA

Przed czyszczeniem urządzenia należy zawsze wyjąć przewód zasilający z gniazdka elektrycznego!
Do czyszczenia powierzchni urządzenia należy używać wyłącznie wilgotnej ściereczki, nie wolno stosować środków czyszczących ani twardych przedmiotów, ponieważ mogłyby one uszkodzić powierzchnię urządzenia!
Części zdejmowane należy myć w ciepłej wodzie.

Rys. 4

W żadnym wypadku, nie wolno myć korpusu pod bieżącą wodą, płukać go ani zanurzać w wodzie!

1. Odchyl klamrę dociskową pokrywy.
2. Otwórz górną część obudowy.
3. Zluzuj element obudowy odprowadzający sok razem z sitkiem obrotowym (ruch w górę (Rys. 4)).
4. Wyjmij i wyczyść pojemnik na miąższ.
5. Po oczyszczeniu części zdejmowanych zmontuj na powrót urządzenie, wykonując podane czynności w odwrotnej kolejności.

ROZWIĄZYWANIE PROBLEMÓW

Problem	Przyczyna	Rozwiązanie
Silnik nie działa.	Wtyczka została włożona do gniazdka niewłaściwie lub niewystarczająco.	Sprawdź podłączenie wtyczki.
	Brak prądu w gniazdku.	Sprawdź, czy w gniazdku obecne jest napięcie, na przykład przy pomocy innego urządzenia elektrycznego.
	Źle zamontowana górna część obudowy lub klamra dociskowa pokrywy.	Sprawdź, czy urządzenie zostało poprawnie zmontowane.
	Uszkodzony przewód zasilający.	Należy zlecić jego przetestowanie i naprawę autoryzowanemu ośrodkowi serwisowemu.
Silnik pracuje bardzo głośno.	Źle osadzone sitko obrotowe.	Sprawdź, czy urządzenie zostało poprawnie zmontowane.
Silnik przestał działać.	Nastąpiło przeciążenie silnika, zareagowało zabezpieczenie termiczne przed przegrzaniem się silnika.	**Należy wyjąć wtyczkę przewodu zasilającego z gniazdka.** Następnie trzeba odczekać na wystygnięcie urządzenia. Teraz należy oczyścić górną część obudowy, opróżnić pojemnik na miąższ i oczyścić sitko obrotowe. Następnym razem należy wprowadzać mniejszą ilość surowca.

AKCESORIA

Do urządzenia można zakupić następujące akcesoria:

Sitko obrotowe kod zamówienia 42390739 cena wg obowiązującego cennika

SERWIS

Konserwację w większym zakresie lub naprawy wymagające ingerencji w elementy wewnętrzne urządzenia, należy zlecić profesjonalnemu serwisowi.

OCHRONA ŚRODOWISKA

- Preferuj odzysk materiałów opakowaniowych i starych urządzeń elektrycznych.
- Pudło urządzenia elektrycznego można oddać do punktu odbioru odpadów segregowanych.
- Torebki foliowe z polietylenu (PE) należy oddać do punkcie odbioru materiałów do odzysku.

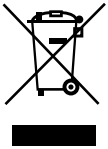

Recykling urządzenia elektrycznego po upływie jego żywotności:

Symbol znajdujący się na produkcie lub jego opakowaniu oznacza, iż urządzenia nie należy utylizować razem ze zwykłym odpadem domowym. Należy przekazać go do punktu odbioru urządzeń elektrycznych i elektronicznych, do recyklingu. Zapewniając właściwą utylizację urządzenia, pomagamy zapobiegać negatywnym oddziaływaniom na środowisko i zdrowie ludzkie, które mogłyby skutkować nieodpowiednią likwidacją produktu. Szczegółowe informacje o recyklingu urządzenia uzyskać można w odpowiednim urzędzie gminy, przedsiębiorstwie zapewniającym usługi utylizacji odpadu domowego lub w sklepie, w którym zakupiono produkt.

PATEICĪBA

Pateicamies par šīs Concept ierīces iegādi. Ceram, ka būsiet apmierināti ar šo izstrādājumu visu tā kalpošanas laiku.

Uzglabājiet rokasgrāmatu drošā vietā, lai nepieciešamības gadījumā varētu to pārlasīt. Nodrošiniet, lai arī citi cilvēki, kas izmanto šo ierīci, pirms šīs ierīces lietošanas būtu iepazinušies ar norādījumiem.

Tehniskie raksturlielumi	
Spriegums	220 - 240 V ~ 50 Hz
Jauda	850 W
Trokšņa līmenis	80 dB(A)

SVARĪGI DROŠĪBAS NORĀDĪJUMI:

- Lietojiet ierīci tikai tā, kā izklāstīts šajā ekspluatācijas rokasgrāmatā.
- Pirms pirmās ierīces izmantošanas reizes noņemiet visu iepakojumu un reklāmas materiālus.
- Pārliecinieties, ka elektrotīkla spriegums atbilst tam spriegumam, kas ir minēts uz tehnisko pamatdatu plāksnītes. Izmantojiet tikai iezemētas sienas kontaktrozetes.
- Neatstājiet ierīci bez uzraudzības, kad tā ir ieslēgta vai pat tikai pievienota elektrotīkla rozetei.
- Pirms ierīces pievienošanas sienas rozetei vai atvienošanas no tās pārliecinieties, ka slēdzis ir pozīcijā OFF.
- Atvienojot ierīci no sienas kontaktrozetes, nekad neraujiet elektrības vadu. Satveriet spraudkontaktu un atvienojiet to, viegli pavelkot.
- Neļaujiet ar ierīci darboties bērniem vai personām bez attiecīgām iemaņām.
- Izmantojiet ierīci vietās, kas iepriekš minētajām personām nav pieejamas. Personām ar ierobežotām kustību spējām, ierobežotu maņu uztveri, nepietiekamām gara spējām vai cilvēkiem, kas nepārzina pareizu tās izmantošanu, šī ierīce jāizmanto tikai atbildīgas, zinošas personas uzraudzībā.
- Ja ierīces izmantošanas laikā tuvumā ir bērni, ievērojiet papildu piesardzību.
- Neļaujiet ierīci izmantot kā rotaļlietu.
- **Pirms tīrīšanas un turpmākas izmantošanas izslēdziet ierīci, atvienojiet elektrības vadu no elektrotīkla rozetes un ļaujiet ierīcei atdzist.**
- Neļaujiet elektriskajam vadam brīvi karāties pāri darba galda malai. Nodrošiniet, lai elektriskais vads nepieskartos karstām virsmām.
- Nepieļaujiet ierīces karāšanos padeves vadā.
- Neizmantojiet ierīci bojāta rotācijas tīkliņa gadījumā.
- Neizmantojiet ierīci bez pareizi uzlikta biezumu trauka.
- Ierīcē ir asas detaļas. Tīrot ierīci, ievērojiet maksimālu piesardzību.
- Nenoņemiet ierīces augšējo pārsegu, kamēr rotācijas tīkliņš nav pilnībā apstājies.
- Lai produktus iebīdītu pa ievietošanas atveri, **vienmēr izmantojiet iebīdīšanas lāpstiņu.** Nekad nebīdiet produktus ar pirkstiem, dakšiņu, karoti vai citu priekšmetu.
- Ierīces tīrīšanai neizmantojiet abrazīvas vai ķīmiski agresīvas vielas.
- Nelietojiet ierīci, ja tā nedarbojas pareizi vai ja tā ir nomesta, bojāta vai ievietota šķidrumā. Nogādājiet ierīci pārbaudīšanai un labošanai pilnvarotā servisa apkalpes centrā.
- Lai veiktu bojātu detaļu labošanu vai nomaiņu, nekavējoties sazinieties ar pilnvarotu servisa apkalpes centru.
- Šī ierīce nav paredzēta lietošanai ārpus telpām.
- Ierīce ir paredzēta tikai mājsaimniecības vajadzībām. Tā nav paredzēta ekspluatācijai komercnolūkos.
- **Nepieļaujiet elektrības vada, spraudkontakta vai ierīces nokļūšanu ūdenī vai citā šķidrumā.**

- Nekad neizmantojiet ierīci ar bojātu elektrības kabeli vai spraudkontaktu.
- Novietojiet ierīci uz stabilas un līdzenas virsmas.
- Ir aizliegts labot ierīci patstāvīgi. Sazinieties ar pilnvarotu servisa apkalpes centru.

Ražotāja norādījumu neievērošanas dēļ var tikt atteikta remonta garantija.

IERĪCES APRAKSTS

1. **Stampa**
2. **Padeves atvere**
3. **Virsmas vāks**
4. **Rotējošais siets**
5. **Sulas izvadcaurules pārsegs**
6. **Sulas izvadcaurule**
7. **Ierīces korpuss**
8. **Biezumu tvertne**
9. **Vāku fiksējošā svira**
10. **Ātruma kontroles slēdzis**
11. **Pretslīdes pēdas**

Piederumi
A Biezumu tvertne

PIEZĪME
Higiēnisku apsvērumu dēļ pirms jaunas ierīces pirmreizējās lietošanas, noslaukiet virsmu ar mitru drēbi un nomazgājiet papildu piederumus remdenā ūdenī.
Ierīce satur asas detaļas. Tīrot ierīci, jāievēro īpaša piesardzība.

DARBINĀŠANAS INSTRUKCIJAS
Piezīme: Ierīci var ieslēgt tikai tad, ja augšējais vāks ir pienācīgi nostiprināts ar fiksējošo sviru.
Sulas spiešanas padomi
- Pērkat tikai svaigākos augļus un dārzeņus
- Augļi un dārzeņi satur vērtīgus vitamīnus un minerālvielas, kuru daudzums samazinās skābekļa un gaismas ietekmē. Dzerat sulu uzreiz pēc tās izspiešanas.
  Ja sula jāuzglabā vairākas stundas, ievietojiet to ledusskapī māla vai stikla traukā. Jūs varat uzlabot konservēšanas īpašības, pievienojot citronu sulu.
- Jūs varat izmantot biezumus citu ēdienu gatavošanai (džema, augļu salātu utt.).
- Ja augļi ir labi nogatavojušies (melones utt.), ievietojiet tos lēnām, lai izspiestu pēc iespējas vairāk sulas.
- Ja jūs izmantojat nogatavojušos augļus, tad, iespējams, tiks izspiests neliels sulas daudzums. Tādā gadījumā nepieciešams spiest augli ļoti lēnām, lai sula plūst bez grūtībām un rotējošais siets neiesprūst.
- Parasti, izmantojot ābolus un banānus, neizspiežas sula.
- Lai sasniegtu maksimālu ierīces efektivitāti, iztīriet rotējošo sietu pēc katra izlietoto augļu puskilograma.

Spiešana

1. Nostipriniet biezumu tvertni ierīcei sānos (Fig. 1).
2. Nostipriniet sulas izvadcaurules pārsegu korpusa augšdaļā.
3. Pievienojiet rotējošo sietu sulas caurulei, viegli uzspiežot uz sieta no augšas.
4. Uzliekat augšējo vāku un nostipriniet to ar fiksējošo sviru (Fig.2).
5. Uzstādiet vēlamo ātrumu ar slēdzi, ņemot vērā augļu, no kuriem spiežat sulu, īpašības. Lielākais ātrums ir piemērots augļiem ar zemu sulas saturu (āboliem, burkāniem, utt.). Zemākais ātrums piemērots augļiem ar augstu sulas saturu (bumbieri, apelsīni, persiki, utt.).
6. Lēnām ievietojiet nomazgātās augļu šķēles padeves atverē.
   Jūs varat ievietot atverē veselus ābolus un bumbierus, varat tos sagriezt arī šķēlēs. Jums tie nav jāmizo vai jāizņem sēkliņas. Pirms spiešanas nomizojiet apelsīnus, vīnogas ievietojiet tikai pa vienai.
   Ir grūti izspiest sulu no banāniem, avokado, mellenēm, vīģēm, zemenēm, utt.
   PIEZĪME: Vienmēr izmantojiet stampu, lai iespiestu augli padeves atverē.
   Nekad nespiediet augli ar pirkstiem, dakšiņu, karoti, nazi vai kādu citu priekšmetu (Fig.3).
7. Regulāri pārbaudiet biezumu tvertnes līmeni vai sabiezējumus pie augšējā vāka. Ja biezumus jāizņem, izslēdzat ierīci un gaidiet, līdz rotējošais siets pilnībā apstājas. Pavēršat sulas izvadcauruli uz augšu. Atveriet augšējo vāku, izmantojot fiksējošo sviru, iztīriet to, iztukšojiet biezumu tvertni un iztīriet rotējošo sietu.
8. Pēc lietošanas izslēdzat ierīci un atvienojiet to no elektrotīkla.

Obr. 1

Obr. 2

Obr. 3

PIEZĪME: Izspiestā sula ir paredzēta dzeršanai uzreiz pēc spiešanas, jo tā strauji oksidējas gaisā, kas var pasliktināt tās garšu, izmainīt tās krāsu un, kas ir svarīgākais, samazināt tās uzturvērtību.
Ābolu vai bumbieru sula ātri kļūst brūna; jūs varat palēnināt šo procesu, pievienojot dažas piles citronu sulas.

TĪRĪŠANA UN APKOPE

Pirms ierīces tīrīšanas vienmēr atvienojiet elektrības vadu no kontaktligzdas sienā! Ierīces virsmu var tīrīt tikai ar mitru drēbi. Nelietojiet mazgāšanas līdzekļus vai cietus priekšmetus tīrīšanai, jo tie var bojāt ierīces virsmu!

Izmazgājiet noņemamos piederumus siltā ūdenī.

Nekad nemazgājiet ierīci zem tekoša ūdens, neskalojiet to, un neiemērcat to ūdenī!

1. Atveriet fiksējošo sviru.
2. Atveriet augšējo vāku.
3. Izceļat sulas izvadcaurules pārsegu kopā ar rotējošo sietu (Fig.4).
4. Izņemiet un iztīriet biezumu tvertni.
5. Pēc noņemamo piederumu tīrīšanas, sekojiet šiem pašiem soļiem pretējā secībā, lai samontētu ierīci.

Obr. 4

BOJĀJUMU NOVĒRŠANA

Problēma	Iemesls	Risinājums
Motors nedarbojas.	Spraudkontakts nepareizi vai nepienācīgi ievietots kontaktligzdā.	Pārbaudiet spraudkontakta savienojumu.
	Elektrotīkla bojājums	Pārbaudiet spriegumu, piemēram, pieslēdzot citu ierīci
	Nepareizi uzlikts augšējais vāks vai fiksējošā svira.	Pārbaudiet, vai ierīce samontēta pareizi
	Elektrības vads ir bojāts	Nogādājiet ierīci autorizētā servisa centrā pārbaudēm un remontam.
Motors ir trokšņains	Nepareizi uzstādīts rotējošais siets	Pārbaudiet, vai ierīce samontēta pareizi.
Motors pārstājis darboties	Motors ir pārslogots, notikusi pārkaršana.	Atvienojiet elektrības vadu no kontaktligzdas. Ļaujiet ierīcei atdzist. Noņemiet augšējo vāku, iztukšojiet biezumu tvertni un iztīriet rotējošo sietu. Ievietojiet mazāku augļu daudzumu.

PIEDERUMI

Kopā ar ierīci var iegādāties sekojošos piederumus:

Rotējošais siets 42390739, Pasūt.Nr. Cena: skatīt cenu lapu

APKĀRTĒJĀS VIDES AIZSARDZĪBA

- Iesakām nodot iesaiņojuma materiālus un vecās ierīces otrreizējai pārstrādei.
- Ierīces kasti var nodot šķirojamos atkritumos.
- Polietilēna (PE) maisiņus nododiet otrreizējai pārstrādei.

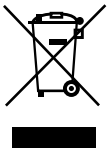

Ierīces nodošana otrreizējai pārstrādei pēc tās kalpošanas laika beigām:

Simbols uz ierīces vai tās iepakojuma norāda, ka izstrādājums nav paredzēts nodošanai mājsaimniecības atkritumos. Ir svarīgi to nogādāt otrreiz pārstrādājamo elektrisko un elektronisko ierīču savākšanas punktā. Nodrošinot pareizu izstrādājuma iznīcināšanu, palīdzēsiet novērst negatīvo ietekmi uz apkārtējo vidi un cilvēku veselību, ko var izraisīt nepareiza šā izstrādājuma iznīcināšana. Papildu informāciju par izstrādājuma otrreizējo apstrādi meklējiet vietējā pašvaldībā, pie mājsaimniecības atkritumu iznīcināšanas pakalpojumu sniedzēja vai veikalā, kur iegādājāties izstrādājumu.

ACKNOWLEDGMENT

Thank you for purchasing a Concept product. We hope you will be satisfied with our product throughout its service life.

Please study the entire Operating Manual carefully before you start using the product. Keep the manual in a safe place for future reference. Make sure other people using the product are familiar with these instructions.

Technical parameters	
Voltage	220 - 240 V ~ 50 Hz
Power input	850 W
Noise level	85 dB(A)

IMPORTANT SAFETY PRECAUTIONS:

- Make sure the mains voltage corresponds to the values on the rating plate.
- Do not leave the unit unattended while it is turned on or even only plugged into the wall outlet.
- Before plugging in or unplugging the unit from the wall outlet, make sure the switch is OFF.
- When disconnecting the unit from the wall outlet, never pull the power cord. Grasp the plug and disconnect it by pulling.
- Do not allow children or unskilled people to handle the unit. Use the unit out of the reach of these individuals.
- Take extra care when using the unit near children.
- **Turn the unit off, unplug the power cord from the wall outlet, and let the unit cool down before cleaning and after use.**
- Do not let the power cord hang loosely over the edge of a table. Make sure the power cord does not touch hot surfaces.
- Do not let the unit hang loose on the power cord.
- Do not use the unit if the rotating sieve is damaged.
- The unit contains sharp parts. Extra care should be taken while cleaning the unit.
- Never remove the upper cover until the rotating sieve stops completely.
- Always use the stuffer to push food through the stuffing opening. **Never push in food using your fingers, a fork, spoon, knife or any other object.**
- Do not use abrasive or chemically aggressive substances for cleaning the unit.
- Do not use the unit if it does not operate properly, or if it has been dropped, damaged or exposed to any liquids. Refer the unit to an authorized service center for testing and repair.
- Never use an appliance with a damaged power cord or plug. Contact an authorized service center immediately to have the defective components repaired or replaced.
- The unit is not designed for outdoor use.
- The unit is suitable for domestic use only. It is not designed for commercial operation.
- Use the product only for the intended purpose specified in the Operating Manual.
- **Do not immerse the power cord, plug, or appliance into water or any other liquid.**
- Use only accessories recommended by the manufacturer.
- Put the appliance on a flat, steady surface.
- Do not repair the appliance yourself. Contact an authorized service center.

Failure to follow the manufacturer's instructions may lead to refusal of warranty repair.

PRODUCT DESCRIPTION

1. **Stuffer**
2. **Feeder**
3. **Upper cover**
4. **Rotating sieve**
5. **Juice drain cover**
6. **Juice drain**
7. **Body of the unit**
8. **Pulp bin**
9. **Lid locking clip**
10. **Speed controller**
11. **Anti-slip feet**

Accessories
A Pulp bin

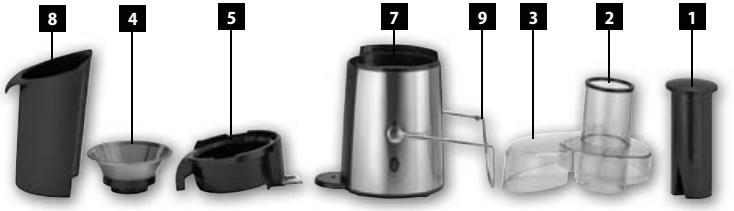

NOTE
Prior to using a new unit, wipe the surface with a wet cloth and wash the removable accessories in warm water for hygienic reasons.
The unit contains sharp parts. Extra care should be taken while cleaning the unit.

OPERATING INSTRUCTIONS

Note: The unit can be turned on only if the upper cover and locking clip are assembled correctly.

Juice making tips
- Buy only the freshest fruits and vegetables
- Fruits and vegetables contain valuable vitamins and minerals that degrade when exposed to oxygen and light. Drink the juice immediately after extraction.
  If the juice must be stored for several hours, put it in a fridge in crockery or glass kitchenware. You may improve the conservation features by adding lemon juice.
- You can use the pulp for preparation of other food (jam, fruit salad, etc.).
- If the fruit is very watery (melons, etc.), insert it slowly in order to extract as much juice as possible.
- If you use very ripe fruits, there can be very little juice. In such case it is necessary to process the fruit very slowly, so that the juice drains easily, and the rotating sieve does not clog.

- It is usual that when processing apples and bananas no juice is extracted.
- To achieve maximum effectiveness of the unit, clean the rotating sieve after every half kilogram of processed food.

Extraction

1. Fix the pulp bin to the side of the unit (Fig. 1).
2. Fix the juice drain cover to the upper part of the body.
3. Apply the rotating sieve to the juice drain cover by pressing on the upper edge of the sieve downwards.
4. Put on the upper lid, and fix it with the locking clip (Fig. 2).
5. Select the required speed according to the processed food using the speed switch. The higher speed is suitable for food with low juice content (apples, carrots, etc.). The lower speed is suitable for food with high juice content (pears, oranges, peaches, etc.).
6. Insert washed pieces of food in the feeder slowly.
   You can feed in whole apples and pears, or you may cut them into pieces. You don't have to peel them or remove the cores. Peel oranges first, feed in only individual grapes. It is difficult to extract juice from bananas, avocados, blackberries, figs, strawberries, etc.
   NOTE: Always use the stuffer to push food through the stuffing opening. **Never push in food using your fingers, a fork, spoon, knife or any other object** (Fig. 3).
7. Continuously check the volume of pulp in the bin, or stuck to the upper lid. If the pulp needs to be removed, turn the unit off and wait until the rotating sieve stops. Close the juice drain upwards. Release the upper lid using the closing lock, clean it, empty the pulp bin and clean the rotating sieve.
8. After use turn off the product and unplug from the mains outlet.

Fig. 1

Fig. 2

Fig. 3

NOTE: Extracted juice is designed for immediate consumption, as it oxidizes very fast in the open air, which can make its taste worse, change its color and, most importantly, decrease its nutritional value.
Apple or pear juice turns brown fast; you can slow down this process by adding a few drops of lemon juice.

CLEANING AND MAINTENANCE

Before cleaning the unit, always disconnect the power cord from the wall outlet!
The surface of the unit may only be cleaned using a wet cloth. Do not use any detergents or hard objects as they may damage the unit's surface!
Wash the removable parts in warm water.
Never clean the unit under running water, do not rinse it, and do not submerge it in water!

Fig. 4

1. Open the closing clip.
2. Open the upper cover.

3. Release the juice drain cover upwards together with the rotating sieve (Fig. 4).
4. Remove and clean the pulp bin.
5. After you finish cleaning the removable parts, follow the reverse steps to re-assemble the unit.

TROUBLESHOOTING

Problem	Cause	Solution
Motor does not run.	Plug inserted into the mains outlet incorrectly or insufficiently.	Check the plug connection.
	The mains outlet is not live.	Check for voltage, e.g. by connecting another appliance.
	Wrongly assembled upper cover or closing clip.	Check assembly of the unit.
	Supply cable is damaged.	Refer the unit to an authorized service center for testing and repair.
Motor is noisy.	Wrongly mounted rotating sieve.	Check assembly of the unit.
Motor has stopped operating.	Motor is overloaded, heat fuse reacted.	Disconnect the cable from the socket. Let the unit cool down. Release the upper lid, empty the pulp bin and clean the rotating sieve. Process a smaller amount of food.

ACCESSORIES

The following accessories can be bought with the unit:
Rotating sieve 42390739 Ord. No. Price: See price list

REPAIR & MAINTENANCE

Any extensive maintenance or repair that requires access to the inner parts of the product must be performed by an expert service centre.

ENVIRONMENTAL PROTECTION

- Packaging materials and obsolete appliances should be recycled.
- The transport box may be disposed of as sorted waste.
- Polyethylene bags shall be handed over for recycling.

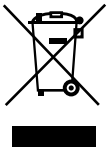

Appliance recycling at the end of its service life:
A symbol on the product or its packaging indicates that this product should not go into household waste. It must be taken to the collection point of an electric and electronic equipment recycling facility. By making sure this product is disposed of properly, you will help prevent the negative effects on the environment and human health that would otherwise result from inappropriate disposal of this product. You can learn more about recycling this product from your local authorities, a household waste disposal service or in the shop where you bought this product.

DANKE für IHR Vertrauen

Vielen Dank, dass Sie sich für ein Produkt der Marke Concept entschieden haben. Wir wünschen Ihnen, dass Sie mit diesem Produkt über seine gesamte Gebrauchsdauer zufrieden sein werden.

Lesen Sie sich vor dem ersten Gebrauch die Bedienungsanleitung sorgfältig durch und bewahren Sie diese gut auf. Stellen Sie sicher, dass auch andere Personen, die dieses Produkt nutzen, sich mit der Gebrauchsanweisung vertraut machen.

Technische Parameter	
Spannung	220-240 V ~ 50 Hz
Leistung	850 W
Geräuschentwicklung	85 dB(A)

WICHTIGE SICHERHEITSHINWEISE:

- Überprüfen Sie, ob die Anschlussspannung den Werten auf dem Typenschild des Gerätes entspricht.
- Lassen Sie das Gerät nicht unbeaufsichtigt, wenn es eingeschaltet ist oder der Stecker in der Steckdose steckt.
- Bevor Sie das Gerät in die Steckdose stecken oder es herausziehen, vergewissern Sie sich, dass sich der Schalter in der AUS-Stellung befindet.
- Zum Trennen des Gerätes von der Steckdose nie am Kabel ziehen, sondern den Stecker anfassen und aus der Steckdose ziehen.
- Halten Sie das Gerät außerhalb der Reichweite von Kindern und Unbefugten und vermeiden Sie, dass diese mit ihm in Berührung kommen.
- Verwenden Sie das Gerät nur mit großer Vorsicht in der Nähe von Kindern..
- **Vor dem Reinigen und nach dem Einsatz das Gerät ausschalten, von der Steckdose trennen und abkühlen lassen.**
- Lassen Sie das elektrische Zuleitungskabel nicht frei über die Tischkante hängen. Achten Sie darauf, dass es keine heißen Oberflächen berührt.
- Lassen Sie das Gerät nicht am Zuleitungskabel hängen.
- Gerät nicht verwenden, sofern das Rotationssieb beschädigt ist.
- Das Gerät beinhaltet scharfe Teile. Bei der Reinigung erhöhte Vorsichtigkeit walten lassen.
- Die obere Abdeckung des Gerätes nie abnehmen, solange das Rotationssieb nicht ganz zum Stillstand gekommen ist.
- Zum Durchpressen von Lebensmitteln durch die Füllöffnung **ist immer der Stopfer zu benutzen**. Zum Durchpressen von Lebensmitteln nie Finger, Gabel, Löffel, Messer oder andere Gegenstände benutzen.
- Zum Reinigen des Gerätes keine groben und chemisch aggressiven Stoffe verwenden.
- Verwenden Sie das Gerät nicht, falls es nicht richtig arbeitet, heruntergefallen, beschädigt oder in Flüssigkeit eingetaucht worden ist. Lassen Sie es von einem autorisierten Servicecenter überprüfen und reparieren.
- Benutzen Sie das Gerät nicht, wenn das Kabel oder der Stecker beschädigt ist, lassen Sie den Fehler von einem autorisierten Servicecenter umgehend beheben.
- Verwenden Sie das Gerät nicht außerhalb des Hauses.
- Das Gerät ist nur zum Gebrauch im Haushalt geeignet, es ist nicht für kommerzielle Zwecke bestimmt.
- Verwenden Sie das Gerät nicht für andere Zwecke als in der Bedienungsanleitung angegeben.
- **Tauchen Sie das Zuleitungskabel, den Stecker oder das Gerät nicht in Wasser oder andere Flüssigkeiten.**
- Verwenden Sie nur das vom Hersteller empfohlene Zubehör.
- Gerät auf eine stabile gerade Oberfläche stellen.
- Reparieren Sie das Gerät nicht selbst. Wenden Sie sich an einen autorisierten Reparaturservice.

Bei einer Nichteinhaltung der Anweisungen des Herstellers kann eine eventuelle Reparatur nicht als Gewährleistungsreparatur anerkannt werden.

PRODUKTBESCHREIBUNG

1. **Stopfer**
2. **Füllöffnung**
3. **Obere Abdeckung**
4. **Rotationssieb**
5. **Abdeckung für Saftabfuhr**
6. **Saftabfuhr**
7. **Gerätekörper**
8. **Fruchtfleischbehälter**
9. **Druckschelle des Deckels**
10. **Geschwindigkeitsregler**
11. **Gleitschutzfüße**

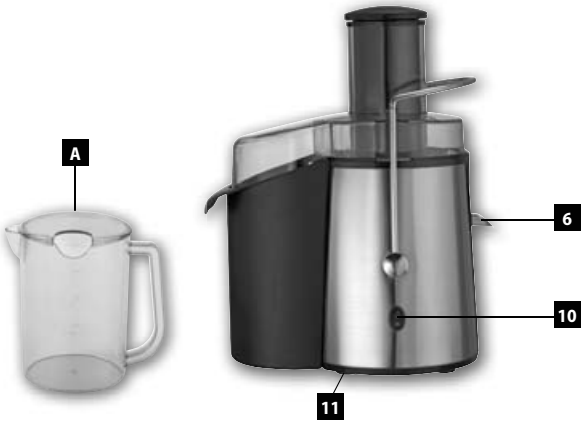

Zubehör
A Reinigungsbürste

HINWEIS
Bevor Sie das neue Gerät in Betrieb nehmen, sollten Sie dieses aus hygienischen Gründen von außen mit einem feuchten Lappen abwischen und alle abnehmbaren Teile unter warmem Wasser abwaschen.
Das Gerät enthält scharfe Teile. Bei der Reinigung erhöhte Vorsichtigkeit walten lassen.

BEDIENUNGSANLEITUNG

Bem.: Das Gerät kann nur eingeschaltet werden, wenn die obere Abdeckung und die Druckschelle des Deckels korrekt zusammengestellt sind.

Tipps für die Saftzubereitung
- Kaufen Sie nur frischesten Obst und frischestes Gemüse.
- Obst und das Gemüse enthalten hochwertige Vitamine und Mineralstoffe, die beim Kontakt mit Sauerstoff und Licht verloren gehen. Trinken Sie den Saft sofort nach seinem Auspressen.
  Wenn es erforderlich ist den Saft mehrere Stunden zu lagern, stellen Sie diesen in den Kühlschrank in einem Porzellan- oder Glasgefäß. Durch Zugeben von Zitronensaft verbessern Sie seine Konservierungsfähigkeit.
- Das Fruchtfleisch können Sie für die Zubereitung anderer Speisen (Jam, Kompotts, etc.) verwenden.
- Sofern das Obst sehr wässerig (Melonen etc.) ist, führen Sie dieses langsam ein, um aus diesem so viel Saft wie möglich auszupressen.
- Sofern Sie aus sehr reifem Obst Saft abscheiden, kann es passieren, dass es wenig Saft sein wird. In diesem Fall ist es unbedingt nötig, dass Sie das Obst sehr langsam verarbeiten, damit der Saft leichter abfließen kann und damit das Rotationssieb nicht verstopft wird.

- Es ist normal, dass beim Verarbeiten von Äpfeln und Bananen kein reiner Saft ausgepresst wird.
- Zum Erzielen einer maximalen Wirksamkeit des Gerätes wird es empfohlen, nach jedem halben Kilogramm verarbeiteter Lebensmittels das Rotationssieb zu reinigen.

Entsaften

1. Den Fruchtfleischbehälter an die Seite des Gerätegehäuses aufsetzen (Abb. 1).
2. Abdeckung für die Saftabfuhr an den oberen Teil des Gerätegehäuses aufsetzen.
3. Rotationssieb in die Abdeckung für die Saftabfuhr durch Drücken auf den oberen Rand des Siebes in Richtung nach unten aufsetzen.
4. Oberen Deckel aufsetzen und diesen mit der Druckschelle des Deckels sichern (Abb. 2).
5. Mit dem Geschwindigkeitsumschalter die gewünschte Geschwindigkeit der Drehzahl nach der Art der zu entsaftenden Lebensmittel wählen. Die höhere Geschwindigkeit ist für Lebensmittel mit kleinem Saftgehalt (Äpfel, Möhren etc.) geeignet. Die niedrigere Geschwindigkeit ist für Lebensmittel mit höherem Saftgehalt (Birnen, Zitrusfrüchte, Pfirsiche etc.) geeignet.
6. In die Füllöffnung langsam die abgewaschenen Lebensmittelstücke einschieben. Äpfel und Birnen können Sie ganz oder zerschnitten in größere Stücke einführen. Sie brauchen diese nicht zu schälen und zu entkernen. Von Zitrusfrüchten die Schale entfernen, Weintrauben zuerst abtrennen und die einzelnen Trauben einführen. Es ist schwierig den Saft aus Bananen, Avokados, Brombeeren, Feigen, Nachtschattengewächsen etc. zu gewinnen.
   Hinweis: Zum Durchpressen von Lebensmitteln durch die Füllöffnung ist immer der Stopfer zu benutzen. **Zum Durchpressen von Lebensmitteln nie Finger, Gabel, Löffel, Messer oder andere Gegenstände benutzen** (Abb. 3).
7. Stets die Fruchtfleischmenge im Fruchtfleischbehälter oder am oberen Deckel klebend prüfen. Sofern es nötig ist dieses Fruchtfleisch zu entfernen, schalten Sie das Gerät aus und warten Sie solange, bis das Rotationssieb stehen geblieben ist. Durch Bewegung nach oben schließen Sie den Saftablauf. Danach lösen Sie mit der Druckschelle des Deckels den oberen Deckel, reinigen Sie diesen, schütten Sie den Fruchtfleischbehälter aus und säubern das Rotationssieb.
8. Nach dem Einsatz schalten Sie das Gerät aus und trennen Sie dieses vom Stromnetzes.

Abb. 1

Abb. 2

Abb. 3

Hinweis: Der fertige Saft ist zum sofortigen Verbrauch bestimmt, da dieser an der Luft sehr schnell oxidiert, was seinen Geschmack verschlechtern, die Farbe verändern und vor allem seinen Nährwert verringern kann. Der Saft aus Äpfeln oder Birnen wird schnell braun, durch Zugeben einiger Zitronentropfen wird dieser Prozess verzögert.

REINIGUNG UND WARTUNG

Vor jeder Reinigung des Geräts das Anschlusskabel von der elektrischen Spannung trennen!
Verwenden Sie zur Reinigung der Geräteoberfläche nur einen feuchten Lappen, keine Reinigungsmittel oder harte Gegenstände, da diese die Geräteoberfläche beschädigen können!
Die abnehmbaren Teile in warmen Wasser waschen.

Abb. 4

Das Gerätegehäuse nie unter fließendem Wasser reinigen, nicht abspülen und nicht ins Wasser tauchen!

1. Druckschelle des Deckels aufklappen.
2. Obere Abdeckung öffnen.
3. In Richtung nach oben lösen Sie die Abdeckung für die Saftabfuhr zusammen mit dem Rotationssieb (Abb. 4).
4. Den Fruchtfleischbehälter herausnehmen und reinigen.
5. Nach der Reinigung der abnehmbaren Teile setzen Sie das Gerät in umgekehrter Reihenfolge zusammen.

PROBLEMLÖSUNGEN

Problem	Ursache	Lösung
Der Motor arbeitet nicht.	Der Stecker ist nicht richtig oder nicht vollständig in die Steckdose gesteckt.	Anschluss des Steckers in der Steckdose prüfen
	Stecker wird nicht mit Strom versorgt.	Prüfen, ob Spannung vorhanden ist, z. B. durch ein anderes Gerät.
	Falsch zusammengestellte obere Abdeckung oder Druckschelle des Deckels.	Zusammenbau des Gerätes prüfen.
	Zuleitungskabel beschädigt.	Lassen Sie es von einem autorisierten Servicezentrum überprüfen und reparieren.
Motorlauf zu laut.	Falsch aufgesetztes Rotationssieb.	Zusammenbau des Gerätes prüfen.
Motor hat aufgehört zu arbeiten.	Der Motor ist überlastet, die Wärmesicherung gegen das Heißlaufen des Motors wurde angesprochen.	**Zuleitungskabel aus der Steckdose ziehen.** Gerät abkühlen lassen. Obere Abdeckung reinigen, den Fruchtfleischbehälter ausschütten und das Rotationssieb reinigen. Verarbeiten Sie kleinere Lebensmittelmengen.

ZUBEHÖR

Zum Gerät kann folgendes Zubehör gekauft werden:

Rotationssieb Bestellcode 42390739 Preis gemäß gültiger Preisliste

SERVICE

Eine umfangreiche Wartung oder Reparatur, die einen Eingriff in die inneren Teile des Gerätes erfordert, ist durch eine autorisierte Werkstatt durchzuführen.

UMWELTSCHUTZ

- Recyclen Sie die Verpackungsmaterialien und alte Geräte.
- Die Verpackung des Gerätes im sortierten Abfall entsorgt werden.
- Plastikbeutel aus Polyethylen (PE) entsorgen Sie beim Werkstoff-Recycling.

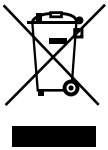

Recyclen des Gerätes am Ende der Lebensdauer:
Das Symbol am Produkt oder dessen Verpackung zeigt an, dass dieses Produkt nicht in den Haushaltsabfall gehört. Es ist erforderlich, dieses in eine Sammelstelle für Recycling elektrischer und elektronischer Anlagen abzuliefern. Durch Sicherstellung einer richtigen Entsorgung dieses Produktes helfen Sie, negative Auswirkungen auf die Umwelt und menschliche Gesundheit zu vermeiden, die sonst durch eine ungeeignete Entsorgung dieses Produktes verursacht würden. Detailliertere Informationen zum Recycling dieses Produktes können Sie bei der entsprechenden örtlichen Behörde in Erfahrung bringen, beim Dienst für Entsorgung von Haushaltsabfall oder in dem Geschäft, in dem Sie das Produkt erworben haben.

concept

CZ **Záruční podmínky**

SK **Záručné podmienky**

PL **Karta gwarancyjna**

LV **Garantijas talons**

EN **Warranty Certificate**

www.my-concept.com

CZ ZÁRUČNÍ PODMÍNKY

Výrobce (příp. dovozce) odpovídá za vlastnosti výrobku stanovené příslušnými technickými normami a podmínkami po dobu záruky. Záruční doba trvá 24 měsíců od data prodeje výrobku spotřebiteli.

Spotřebitel má v rámci záruky právo na bezplatné, včasné a řádné odstranění vady (viz níže), popřípadě, není-li to vzhledem k povaze vady neúměrné, právo na výměnu vadné součásti výrobku. Právo na výměnu výrobku nebo odstoupení od kupní smlouvy lze uplatnit jen při splnění všech zákonných předpokladů, a to pouze tehdy, nebyl-li výrobek nadměrně opotřeben nebo poškozen.

Platnost záruky je podmíněna:
- dodržením pokynů uvedených v návodu k obsluze výrobku,
- předložením dokladu o koupi výrobku.

Právo odpovědnosti za vady výrobku uplatňuje spotřebitel u prodejce, u kterého výrobek zakoupil.
Právo na opravu lze uplatnit v místě, kde jste výrobek zakoupili, nebo u některého autorizovaného servisního střediska, jejichž seznam je součástí balení výrobku nebo ho naleznete na internetu na adrese **www.my-concept.com**. Pokud spotřebitel zvolí jiný než nejbližší autorizovaný servis, ponese v souvislosti s tím zvýšené náklady.

Upozornění pro spotřebitele
Spotřebitel je povinen uschovat doklad o zaplacení výrobku.
Při reklamaci výrobku je nutno výrobek řádně očistit a bezpečně zabalit tak, aby nedošlo k poškození při případné přepravě do autorizovaného servisu. Převzetí znečištěného výrobku, může prodejce odmítnout, případně budou spotřebiteli naúčtovány náklady za jeho vyčištění.
Výrobce (příp. dovozce) si vyhrazuje právo nehradit náklady spojené s neoprávněnou reklamací a vyžadovat náhradu od reklamujícího za nezbytné náklady spojené se zjišťováním oprávněnosti a řešením reklamace.

Právo na bezplatné provedení opravy výrobku, resp. vrácení výrobku nelze uplatnit v těchto případech:
- nebyly dodrženy podmínky pro instalaci, provoz a obsluhu výrobku, které jsou uvedeny v návodu k obsluze výrobku,
- k závadě došlo vlivem mechanického, tepelného nebo chemického poškození, zkratem, přepětím v síti nebo nesprávnou instalací,
- k závadě došlo neodborným zásahem třetí osoby,
- k závadě došlo při živelné události,
- k závadě došlo nedostatečnou nebo nevhodnou údržbou v rozporu s návodem k obsluze včetně závad způsobených vodními a jinými usazeninami,
- opotřebení výrobku nebo jeho částí způsobené jeho obvyklým používáním,
- změna barvy topných ploch nebo poškrábání ploch v souvislosti s jejich obvyklým používáním,
- vzhledové a funkční změny způsobené slunečním zářením, tepelným zářením nebo vodními a jinými usazeninami,
- uplynutí životnosti některých částí výrobku, např. akumulátory, žárovky atd.

To, jaké povahy je vzniklá vada, je oprávněn posoudit pouze výrobce, dovozce, autorizovaný servis, popř. soudní znalec, nikoliv prodejce nebo spotřebitel.
Na vadné náhradní díly vyměněné v rámci záruční opravy nevzniká spotřebiteli nárok.
Pokud dojde k odstoupení od kupní smlouvy, je spotřebitel povinen vrátit kompletní výrobek včetně příslušenství a dokumentů dodaných s výrobkem.
Na dárky, přidané k výrobku při prodeji a jejichž cena nebyla spotřebiteli účtována, není poskytována záruka.

Pozn.: Reklamace výrobku poškozeného při přepravě se řídí reklamačním řádem přepravce.

Výrobce:
Jindřich Valenta - ELKO Valenta, Vysokomýtská 1800, 565 01 Choceň, Česká republika,
tel: +420 465 471 433, fax: +420 465 473 304, IČO 13216660
email: servis@my-concept.cz, www.my-concept.com

SK ZÁRUČNÉ PODMIENKY

Predajca je povinný zoznámiť spotrebiteľa s funkciou a parametrami výrobku.
Výrobca (príp. dovozca) zodpovedá za vlastnosti výrobku stanovené príslušnými technickými normami a podmienkami po dobu záruky. Záručná doba trvá 24 mesiacov od dátumu predaja, pokiaľ výrobca (príp. dovozca) nestanovil inak.

Spotrebiteľ má v rámci záruky právo na bezplatné, včasné a riadne odstránenie chyby (viď nižšie), prípadne, ak to nie je vzhľadom na povahu chyby neúmerné, právo na výmenu chybnej súčasti výrobku. Právo na výmenu výrobku alebo odstúpenie od kúpnej zmluvy je možné uplatniť iba pri splnení všetkých zákonných predpokladov, a to iba vtedy, ak nebol výrobok nadmerne opotrebený alebo poškodený.

Platnosť záruky je podmienená:
- dodržaním pokynov uvedených v návode na obsluhu výrobku,
- dokladom o kúpe výrobku

Právo zodpovednosti za chyby výrobku uplatňuje spotrebiteľ u predajcu, u ktorého výrobok zakúpil.
Právo na opravu je možné uplatniť v mieste, kde ste výrobok kúpili alebo v niektorom autorizovanom stredisku, ktorých zoznam je súčasťou balenia výrobku alebo ho nájdete na internete na adrese **www.my-concept.sk**.

Upozornenie pre spotrebiteľa
Spotrebiteľ je povinný uschovať doklad o zaplatení výrobku. Pri reklamácii výrobku je nutné výrobok riadne očistiť a bezpečne zabaliť tak, aby nedošlo k poškodeniu pri prípadnej preprave do autorizovaného servisu. Prevzatie znečisteného výrobku, môže predajca odmietnuť, prípadne budú spotrebiteľovi naúčtované náklady za jeho vyčistenie.
Výrobca (príp. dovozca) si vyhradzuje právo nehradiť náklady spojené s neoprávnenou reklamáciou a vyžadovať náhradu od reklamujúceho za nevyhnutné náklady spojené so zisťovaním oprávnenosti a riešením reklamácie.

Právo na bezplatné vykonanie opravy výrobku, resp. vrátenie výrobku, nie je možné uplatniť v týchto prípadoch:
- neboli dodržané podmienky na inštaláciu, prevádzku a obsluhu výrobku, ktoré sú uvedené v návode na obsluhu výrobku,
- k chybe došlo vplyvom mechanického, tepelného alebo chemického poškodenia, skratom alebo prepätím v sieti,
- k chybe došlo neodborným zásahom tretej osoby,
- k chybe došlo pri živelnej udalosti,
- k chybe došlo nedostatočnou alebo nevhodnou údržbou v rozpore s návodom na obsluhu, vrátane chýb spôsobených vodnými a inými usadeninami,
- opotrebenie výrobku alebo jeho častí spôsobené jeho obvyklým používaním,
- zmena farby vykurovacích plôch alebo poškrabanie plôch v súvislosti s ich obvyklým používaním,
- vzhľadové a funkčné zmeny spôsobené slnečným žiarením, tepelným žiarením alebo vodnými a inými usadeninami,
- uplynutia životnosti niektorých častí výrobku, napr. akumulátory, žiarovky, atď.

To, akej povahy je vzniknutá chyba, je oprávnený posúdiť iba výrobca, dovozca, autorizovaný servis, príp. súdny znalec, nie však predajca alebo spotrebiteľ.
Na chybné náhradné diely vymenené v rámci záručnej opravy nevzniká spotrebiteľovi nárok.
Pokiaľ dôjde k odstúpeniu od kúpnej zmluvy, je spotrebiteľ povinný vrátiť kompletný výrobok vrátane príslušenstva a dokumentov dodaných s výrobkom.
Na darčeky pridané k výrobku pri predaji, a ktorých cena nebola spotrebiteľovi účtovaná, nie je poskytovaná záruka.

Pozn.: Reklamácia výrobku poškodeného pri preprave sa riadi reklamačným poriadkom prepravcu.

Výrobca:
Jindřich Valenta - ELKO Valenta, Vysokomýtská 1800, 565 01 Choceň, Česká republika,
tel: +420 465 471 433, fax: +420 465 473 304, IČO 13216660
email: servis@my-concept.cz, www.my-concept.com

Dovozca:
ELKO Valenta Slovakia s.r.o., Hurbanova 1563/23, 911 01 Trenčín, Slovenská republika,
tel.: +421 326 583 465, fax: +421 326 583 466, email: servis@my-concept.sk, web: www.my-concept.sk

PL KARTA GWARANCYJNA

DANE PRODUKTU:

Model:	
Numer fabryczny:	
Data sprzedaży:	Pieczątka i podpis sprzedawcy:

Sprzedawca ma obowiązek poinformowania konsumenta o funkcjach i parametrach produktu oraz powinien kompletnie i czytelnie wypisać kartę gwarancyjną w dniu sprzedaży produktu.
Bez kompletnie wypełnionych informacji w koniecznym zakresie karta gwarancyjna jest nieważna!

Producent (ewentualnie importer) odpowiada za to, aby właściwości produktu były zgodne z odpowiednimi normami i warunkami technicznymi przez cały okres gwarancyjny. Okres gwarancyjny wynosi 24 miesięcy od daty sprzedaży, jeżeli producent (lub importer) nie określi innych warunków.

Na podstawie gwarancji użytkownikowi przysługuje prawo do bezpłatnego, szybkiego i skutecznego usunięcia wady (patrz poniżej), ewentualnie, jeżeli nie jest to niewspółmierne ze względu na charakter wady, do wymiany wadliwych części produktu. Prawo do wymiany produktu lub odstąpienia od umowy kupna przysługuje w przypadku spełnienia wszystkich przesłanek wynikających z przepisów prawa, wyłącznie wtedy, jeżeli produkt nie jest nadmiernie zużyty lub uszkodzony.

Ważność gwarancji jest uwarunkowana:
- przestrzeganiem wskazówek podanych w instrukcji obsługi produktu,
- przedstawieniem dowodu sprzedaży z wszystkimi wymaganymi elementami lub ważnej karty gwarancyjnej.

Użytkownik może dochodzić praw gwarancyjnych dotyczących wad produktu tylko u sprzedawcy, u którego zakupiony został dany produkt.
Prawa do naprawy można dochodzić w miejscu, gdzie produkt został zakupiony, lub w jednym z autoryzowanych ośrodków serwisowych, których lista dostarczana jest razem z produktem. Listę można znaleźć również na stronie internetowej **www.my-concept.pl**.

Uwagi dla użytkownika
Użytkownik zobowiązany jest do zachowania karty gwarancyjnej i dowodu sprzedaży produktu. Reklamowany produkt powinien być odpowiednio oczyszczony i bezpiecznie zapakowany, aby nie doszło do jego uszkodzenia w trakcie ewentualnego transportu do autoryzowanego serwisu. W przypadku jeżeli reklamowane urządzenie będzie brudne, serwis może odmówić naprawy i odesłać urządzenia na koszt klienta lub doliczyć koszty czyszczenia.
Gwarancją nie są objęte ruchome elementy wyposażenia wyrobu (akcesoria) przeznaczone do samodzielnego montażu przez użytkownika, np: węże, rury, ssawko-szczotki, worki, filtry (do odkurzaczy); sita, miski (do sokowirówek); trzepaki, nasadki, kubki miksujące, sprzęgła (do mikserów i blenderów); głowice ubijające, mieszaki hakowe, tarcze tnące (do robotów); sprzęgła, sita, nożyki (do maszynek do mięsa), baterie zasilające.

Producent (ewentualnie importer) zastrzega sobie prawo do obciążenia klienta kosztami związanymi z nieuzasadnioną reklamacją i dochodzenia u reklamującego zwrotu kosztów, których poniesienie było konieczne w związku z weryfikacją uzasadnienia reklamacji i jej rozpatrzeniem.

Prawo do bezpłatnej naprawy produktu, ewentualnie do jego wymiany, nie przysługuje w następujących przypadkach:
- nieprzestrzeganie warunków instalacji, eksploatacji i obsługi produktu, które podano w instrukcji obsługi produktu,
- wada jest skutkiem uszkodzenia mechanicznego, termicznego lub chemicznego, zwarcia lub przepięcia w sieci,
- wada jest skutkiem niefachowej ingerencji w urządzenie,
- wada jest skutkiem działania siły wyższej,
- wada jest skutkiem niedostatecznej lub nieodpowiedniej konserwacji sprzecznej z instrukcją obsługi, łącznie z usterkami spowodowanymi osadami wodnymi i innymi,
- zużycie produktu lub jego części spowodowane jego standardowym użytkowaniem,
- zmiana koloru powierzchni grzewczych lub porysowanie powierzchni w związku z użytkowaniem produktu,
- zmiany wyglądu i funkcjonalności spowodowane promieniowaniem słonecznym, ciepłem lub osadami wodnymi i innymi,
- zużycie niektórych części produktu, np. akumulatory, żarówki itd.

O charakterze powstałej wady może orzekać wyłącznie producent, importer, autoryzowany serwis, ewentualnie biegły sądowy, jednak nie sprzedawca lub użytkownik.
Użytkownik nie ma prawa do zwrotu wadliwych zamiennych części, wymienionych w ramach naprawy gwarancyjnej.
W przypadku odstąpienia od umowy kupna użytkownik powinien zwrócić kompletny produkt łącznie z akcesoriami i dokumentacją dostarczoną z produktem.
Prezenty dołączone do produktu przy sprzedaży, za które nabywca nie zapłacił, nie są objęte gwarancją.
Użytkownik ma wszystkie minimalne prawa wynikające z przepisów prawa.
Gwarancja na sprzedany towar konsumpcyjny nie wyłącza, nie ogranicza ani nie zawiesza uprawnie kupującego wynikających z niezgodności towaru z umową.
Uwaga: Reklamacja produktu uszkodzonego przy transporcie podlega regulaminowi reklamacji przewoźnika.

CZ Tento zarůční list platí pouze pro prodej v Polsku.
SK Tento záručný list platí iba pri predaji v Poľsku.
PL Ta karta gwarancyjna obowiązuje tylko w POLSCE.

Producent:
Jindřich Valenta - ELKO Valenta, Vysokomýtská 1800, 565 01 Choceň, Republika Czeska,
tel: +420 465 471 433, fax: +420 465 473 304, email: servis@my-concept.cz, www.my-concept.com

Importer:
Elko Valenta Polska Sp. Z. o. o., Ostrowskiego 30, 53-238 Wroclaw
Tel.: +48 71 339 04 44, Fax: 71 339 04 14, email: serwis@my-concept.pl, www.my-concept.pl

LV GARANTIJAS TALONS

IZSTRĀDĀJUMA RAKSTUROJUMS:

Modelis:	
Izstrādājuma numurs:	
Pārdošanas datums:	Pārdevēja paraksts un zīmogs:

Pārdevēja pienākums ir iepazīstināt patērētāju ar izstrādājuma parametriem un darbību, kā arī pilnībā un salasāmi aizpildīt garantijas talonu izstrādājuma pārdošanas dienā.
Ja nav pareizi aizpildīta vai nepareizi norādīta nepieciešamā informācija par izstrādājumu, garantijas talons ir nederīgs!

Ražotājs (vai piegādātājs) garantijas laika periodā ir atbildīgs par izstrādājuma tehniskajām īpašībām un tā darbību, ko paredz attiecīgās tehniskās normas un nosacījumi.
Garantijas laiks ilgst 24 mēnešus, sākot no pārdošanas datuma, ja ražotājs (vai piegādātājs) nav noteicis citādi.

Patērētājam garantijas ietvaros ir tiesības uz bezmaksas, savlaicīgu un pilnīgu izstrādājuma bojājumu novēršanu (skat. tālāk) vai, ja tas nav neadekvāti attiecībā pret bojājuma raksturu, tiesības uz izstrādājuma bojāto detaļu maiņu. Tiesības uz izstrādājuma maiņu vai pirkšanas līguma nosacījumu neievērošanu var izmantot tikai tad, ja ir izpildīti visi likumīgie nosacījumi, un tikai gadījumā, ja izstrādājums nav ticis pārmērīgi nolietots vai bojāts.

Garantija ir spēkā, ja ir izpildīti šādi nosacījumi:
- ievēroti izstrādājuma apkalpes instrukcijas norādījumi,
- uzrādīti visi pirkumu apliecinošie dokumenti un spēkā esoša garantijas apliecība.

Ar pretenzijām par bojājumiem patērētājam jāgriežas tirdzniecības vietā, kur izstrādājums tika iegādāts.
Bojājumu labošanu var pieteikt tajā pašā tirdzniecības vietā, kur tika iegādāts izstrādājums, vai arī kādā no autorizētajiem servisa centriem, kuru saraksts ir norādīts iepakojuma sastāvā, vai arī varat to atrast tīmekļa vietnē: **www.my-concept.com.**

Brīdinājums patērētājam
Patērētāja pienākums ir saglabāt garantijas talonu un pirkuma apliecinošu dokumentu (kases čeku, pavadzīmi u.c.), kas apliecina produkta iegādi. Sūdzību gadījumā izstrādājums rūpīgi jāiztīra un jāiesaiņo tā, lai, to transportējot uz autorizēto servisa centru, tas netiktu bojāts.
Ražotājam (vai piegādātājam) ir tiesības nesegt izdevumus, kas ir saistīti ar nepamatotu sūdzību, un pieprasīt no sūdzības iesniedzēja nepieciešamo atlīdzību par izdevumiem, kas ir radušies, noskaidrojot sūdzības pamatojumu.

Tiesības uz izstrādājuma bezmaksas labošanu, respektīvi, izstrādājuma atdošanu, nav iespējams izmantot šādos gadījumos:
- ja nav tikuši ievēroti instalācijas, ekspluatācijas vai apkalpes nosacījumi, kas ir norādīti izstrādājuma lietošanas instrukcijā;
- ja bojājums ir radies mehāniskas, termiskas vai ķīmiskas iedarbības, īssavienojuma vai elektrotīkla pārsprieguma rezultātā;

- ja bojājums ir radies trešās personas neprofesionālas rīcības rezultātā;
- ja bojājums ir radies dabas katastrofas rezultātā;
- ja bojājums ir radies nepietiekošas vai nepiemērotas aprūpes dēļ, kas ir pretrunā ar lietošanas instrukciju, tostarp bojājumi, ko ir izraisījušas ūdens vai citas nogulsnes;
- ja izstrādājuma vai tā daļas nolietojums ir radies parastas lietošanas rezultātā;
- ja apsildes laukumu krāsas maiņu vai virsmu skrāpējumu ir izraisījusi parasta lietošana;
- ja izskata vai funkcijas maiņu ir izraisījis saules starojums, siltums, ūdens vai citas nogulsnes;
- ja atsevišķām izstrādājuma daļām, piem., akumulatoram, spuldzēm utt., ir beidzies kalpošanas laiks.

To, kāda ir attiecīgā bojājuma izcelsme, ir tiesīgs novērtēt vienīgi ražotājs, piegādātājs, autorizētais servisa centrs vai tiesu eksperts nevis pārdevējs vai patērētājs.
Patērētājam nav tiesību uz bojātajām rezerves daļām, kas ir apmainītas garantijas remonta gaitā.
Ja patērētājs neievēro pirkšanas līguma nosacījumus, tā pienākums ir atdot izstrādājumu visā pilnībā, tostarp aprīkojumu un dokumentus, kas tikuši piegādāti kopā ar izstrādājumu.
Uz dāvanām, kuras var tikt pievienotas izstrādājumam pārdošanas laikā un kuru cena no patērētāja nav iekasēta, garantija neattiecas.
Patērētājam ir tikai tās tiesības, ko nosaka likums.

Piez.: Uz sūdzībām par bojājumiem, kas ir radušies izstrādājuma transportēšanas laikā, attiecas transportētāja sūdzību iesniegšanas nolikumi.

Ražotājs:
Jindřich Valenta - ELKO Valenta, Vysokomýtská 1800, 565 01 Choceň, Čehijas Republika,
tālr.: +420 465 471 433, fakss: +420 465 473 304, e-pasts: servis@my-concept.cz, mājaslapa: www.my-concept.com

Piegādātājs:
SIA Verners VT, Piedrujas iela 5a, Rīga LV-1073, Latvija
Tālr.: +371 67 021 021, fakss: +371 67 021 000, e-pasts: info@verners.lv, www.verners.lv

EN WARRANTY CERTIFICATE

PRODUCT DATA:

Model:	
Production number:	
Date of purchase:	Seal and signature of vendor:

The vendor is obliged to inform the consumer of the features and parameters of the product and fill in the Warranty Certificate fully and legibly on the day of purchase.
The Certificate is not valid without all the prescribed data correctly filled in!

The manufacturer (or importer) is responsible for the features of the product under the applicable technical standards and conditions for the warranty period.
The warranty period is 24 months from the date of purchase, unless stated otherwise by the manufacturer (or importer).

Under the warranty the consumer is entitled to the free, timely and duly executed remedy of faults (see below), or to receive a replacement of the defective part of the product, provided it is not disproportionate with regards to the nature of the fault. The right to replacement of the product or termination of the purchase contract can be exercised only if all the legal preconditions have been met, on the condition that the product was not excessively worn or damaged.

The validity of the guarantee is subject to:
- Observance of the instructions mentioned in the Operating Manual;
- A document proving payment including all the prerequisites, or a valid Warranty Certificate;

Any claims with regards to product liability shall be exercised by the consumer with the vendor where the product was purchased.
The right to repair can be exercised at the location where you purchased the product or at an authorized service centre; a list of the centres is included in the product package or you may find it on the website **www.my-concept.com**.

Notice for consumers
The consumer is obliged to keep the Warranty Certificate and cash voucher to demonstrate payment for the product. When exercising a claim on a product, it has to be cleaned and packed in order to prevent any damage during transport to an authorized centre. The manuacturer (or importer) reserves the right not to accept a product which is not cleaned duly. Additional cleaning of the product will be charged.
The manufacturer (or importer) reserves the right not to pay the cost of false claims and to require that the claiming party cover all the necessary costs related to the examination of the qualification and solution of the claim.

The right to free repair of the product, or refund, shall not be exercised in the following cases:
- The conditions of the installation, operation and handling of the product, mentioned in the Operating Manual, were not observed;

- The fault occurred due to mechanical, thermal or chemical damage, short circuit or overvoltage;
- The fault is due to the unauthorized intervention of a third party;
- The fault is due to force majeure;
- The fault is due to insufficient or undue maintenance in conflict with the Operating Manual, including faults caused by limescale and other sediments;
- Wear and tear of the product, or its part, caused by regular use;
- Change of the colour of heating surfaces, or scratched surfaces due to regular use;
- Changes of appearance and function due to sunshine, thermal radiation, or limescale and other sediments;
- Expired service life of some parts of the product, e.g. accumulators, bulbs etc.

The nature of the fault can be determined only by the manufacturer, importer, authorized centre, or authorized expert, not by the vendor or consumer.
The consumer shall have no claim to faulty spare parts replaced within a warranty repair.
In the case of termination of the purchase contract, the consumer is obliged to return the complete product, including the accessories and documents supplied.
There is no warranty related to promotional items supplied with the product, the price of which was not charged to the consumer.
The consumer has all the minimum rights under the applicable laws.
Note: Claims regarding products damaged during transport shall be governed by the complaint procedure of the freight forwarder.

Manufacturer:
Jindřich Valenta - ELKO Valenta, Vysokomýtská 1800, 565 01 Choceň, Czech Republic,
tel: +420 465 471 433, fax: +420 465 473 304, email: servis@my-concept.cz, www.my-concept.com

Importer:
Jindřich Valenta - ELKO Valenta Czech Republic, Vysokomýtská 1800,
565 01 Choceň, Tel. +420 465 471 400, Fax: 465 473 304, www.my-concept.com

concept

CZ **SEZNAM SERVISNÍCH MÍST**

SK **ZOZNAM SERVISNÝCH STREDISIEK**

PL **WYKAZ PUNKTÓW SERVISOVYCH**

www.my-concept.com

concept

Česká republika

Název	Ulice	PSČ	Město	Telefon	Fax	E-mail
ELKO VALENTA-SERVIS	Vysokomýtská 1800	565 01	CHOCEŇ	465 471 433	465 473 304	servis@my-concept.cz

Slovenská republika

Názov	Ulica	PSČ	Mesto	Telefón	Fax	E-mail
ABC-SERVIS Jozef Abel	Štefánikova 50	949 03	Nitra	037/6526063	037/7413098	servis@abc-servis.sk
D-J SERVIS	Šebastovska 17	080 06	Prešov	051/7767666	051/7767666	grejtak.djservis@stonline.sk
ELEKTRA - D.Valach	Kožušnícka 34	911 05	Trenčín	032/6523806		dusko4@centrum.sk
HOSPOL elektro spol.s r.o	Rustaveliho 7	831 06	Bratislava	02/44889832	02/44873078	hospol@hospol.sk
M-SERVIS Mareš Jaroslav	Komenského 38	010 01	Žilina	041/5640627	041/5640627	mservis@zoznam.sk
T.V.A. servis s.r.o.	Južná trieda 48/D	040 01	Košice	055/6338501	055/6233537	tvaservis@nextra.sk
VILLA MARKET s.r.o.	Odborárov 49	052 01	Spišská Nová Ves	053/4421857	053/4426030	villamarket.eta@stonline.sk
X-TECH ,s.r.o.	Gorkého 2	036 01	Martin	043/4288211	043/4308993	servis@x-tech.sk
ZMJ elektroservis	Hatalova 341	029 01	Námestovo	0905/247408	043/5522056	zmj@orava.sk
ELSPO	Spojová 19	974 01	Banská Bystrica	048/4135535	048/4135521	elspo@slovanet.sk

Distribútor: ELKO Valenta - Slovakia, s.r.o., Hurbanova 1563/23, 911 01 Trenčín, Slovenská republika
tel.: +421 326 583 465, fax: +421 326 583 466, email: info@my-concept.sk, www.my-concept.sk

Polska

SERWIS CENTRALNY

Nazwa	Ulica	Kod pocztowy	Miasto	Telefon	Fax	E-mail
Elko Valenta Polska sp. z o.o.	Ostrowskiego 30	53-238	WROCŁAW	071/339-04-44 w. 27		serwis@my-concept.pl

Jindřich Valenta - ELKO Valenta Czech Republic, Vysokomýtská 1800,
565 01 Choceň, Tel. +420 465 471 400, Fax: 465 473 304, www.my-concept.com

ELKO Valenta – Slovakia, s.r.o., Hurbanova 1563/23, 911 01 Trenčín
Tel.: +421 326 583 465, Fax: +421 326 583 466, www.my-concept.sk

Elko Valenta Polska Sp. Z. o. o., Ostrowskiego 30, 53-238 Wroclaw
Tel.: +48 71 339 04 44, Fax: 71 339 04 14, www.my-concept.pl

SIA Verners VT Latvia, Piedrujas 5a, Riga LV - 1073,
Tel. +371 67 021 021, Fax. + 371 67 021 000, www.verners.lv