THOMSON

CT390

CZ RDS RADIOBUDÍK S INDIKACÍ VNITŘNÍ A VENKOVNÍ TEPLOTY

SK HODINY S BUDÍKOM, RDS RÁDIOM A ZOBRAZENÍM VNÚTORNEJ A VONKAJŠEJ TEPLOTY

BEZPEČNOSTNÍ DOPORUČENÍ

Pečlivě si přečtěte pokyny v tomto návodu a dodržujte doporučení pro používání a bezpečnost. Tento dokument si uschovejte a informujte o něm potenciální uživatele. Toto zařízení je určeno pouze pro domácí použití. Výrobce nezodpovídá za jeho komerční používání, nesprávné používání ani používání, které není v souladu s návodem k obsluze.

Tento symbol v podobě blesku uvnitř rovnostranného trojúhelníku má uživatele upozornit na přítomnost neizolovaného, nebezpečného napětí uvnitř výrobku, které je dostatečně vysoké, aby představovalo nebezpečí úrazu elektrickým proudem.

Tento symbol v podobě vykřičníku uvnitř rovnostranného trojúhelníku má uživatele upozornit na existenci důležitých pokynů k obsluze a údržbě v dokumentaci dodávané k produktu.

Tento symbol označuje splnění norem platných pro tento typ produktů.

Likvidace zařízení na konci jeho životnosti
Toto zařízení nese označení WEEE (Waste of Electric and Electronic Equipment) udávající, že na konci životního cyklu nesmí být vyhozeno do běžného odpadu, ale odevzdáno do sběrného dvora k recyklaci. Recyklace odpadu přispívá k ochraně životního prostředí.

Likvidace baterií na konci jejich životnosti
Kvůli ochraně životního prostředí nevyhazujte použité baterie do běžného odpadu.
Odevzdejte je v nejbližším recyklačním dvoře nebo na místě sběru použitých baterií.

UPOZORNĚNÍ TÝKAJÍCÍ SE POUŽÍVÁNÍ A INSTALACE

POZOR: *Abyste zabránili nebezpečí požáru či úrazu elektrickým proudem, nevystavujte toto zařízení dešti ani vlhkosti. Proto nesmí být zařízení používáno blízko zdroje vody nebo ve vlhkém prostředí (koupelna, bazén, dřez apod.).*

POZOR: *Zařízení nikdy neponořujte do vody ani jiné tekutiny.*

- Nestavte na zařízení žádné předměty obsahující vodu (např. vázy apod.).
- Neumisťujte zařízení na přímé sluneční světlo, blízko topných těles či jiných zdrojů tepla ani na místo vystavené nadměrné prašnosti nebo mechanickým otřesům.
- Nevystavujte zařízení extrémním teplotám.
- Zařízení je určeno pro používání v mírném klimatu.
- Neumisťujte do blízkosti zařízení žádné objekty, které produkují teplo (svíčka, popelník apod.).
- Umístěte zařízení na rovný, pevný a stabilní povrch.
- Neinstalujte zařízení do šikmé polohy. Je určeno k provozu pouze ve vodorovné poloze.
- Instalujte zařízení do místa s dostatečným odvětráváním, abyste zabránili vnitřnímu přehřívání. Neumisťujte jej do uzavřených míst jako knihovny, skříňky apod.
- Nezakrývejte větrací otvory zařízení.
- Neinstalujte zařízení na měkký povrch, jako například koberec nebo deku, který by mohl zakrývat větrací otvory.
- Neumisťujte na zařízení těžké předměty.
- Toto zařízení není hračkou. Nedovolte, aby jej bez dozoru používaly děti.
- Nedovolte, aby děti do zařízení strkaly cizí předměty.
- Vlivem efektu elektrostatického jevu nebo rychlého elektrického přechodového jevu může přístroj přestat správně fungovat a může vyžadovat restartování uživatelem.

NAPÁJECÍ ADAPTÉR

- Toto zařízení je navrženo pro provoz s dodávaným adaptérem. Při výměně adaptéru použijte takový, který má stejné vlastnosti.
- Adaptér nesmí být nijak blokován a během používání musí být volně přístupný.

- Pokud potřebujete použít prodlužovací kabel, proveďte všechna nezbytná opatření, aby o něj nikdo nemohl zakopnout nebo se do něj zamotat.
- Adaptér nezapojujte ani neodpojujte, pokud nemáte suché ruce.
- Abyste zabránili nebezpečí požáru či úrazu elektrickým proudem, nevystavujte toto zařízení dešti ani vlhkosti. Proto nesmí být zařízení používáno blízko zdroje vody nebo ve vlhkém prostředí.

INFORMACE O BATERIÍCH (nejsou součástí příslušenství)

- Aby zařízení správně fungovalo, musí být vybaveno vhodnými bateriemi.
- Používejte pouze doporučené baterie.
- Při vkládání baterií dodržujte správnou polaritu.
- Baterie vkládejte tak, aby nemohlo dojít ke zkratu.
- Nekombinujte použité a nové baterie.
- Nekombinujte alkalické, běžné (uhlíko-zinkové) a dobíjecí (niklo-kadmiové) baterie.
- Baterie nedobíjejte, ani se je nesnažte rozebírat. Baterie nevhazujte do ohně.
- Všechny baterie vyměňujte najednou za baterie stejného typu.
- Pokud přístroj dlouho nepoužíváte, baterie vyjměte.
- Pokud se tekutina obsažená v bateriích dostane do kontaktu s očima nebo pokožkou, ihned dané místo opatrně omyjte čistou vodou a poraďte se s lékařem.
- Nevystavujte baterie nadměrnému teplu, například ze slunečního záření, ohně apod.

POZOR: *V případě nesprávného vložení baterií hrozí nebezpečí výbuchu.*

ÚDRŽBA A ČIŠTĚNÍ

ÚDRŽBA A ČIŠTĚNÍ

- Před čištěním zařízení odpojte ze zásuvky.
- Otisky prstů a prach odstraňte jemným a mírně navlhčeným hadříkem. Nepoužívejte čisticí prostředky s brusným účinkem ani rozpouštědla, která mohou poničit povrch spotřebiče.

POZOR: *Zařízení nikdy neponořujte do vody ani jiné tekutiny.*

- Pokud nebudete zařízení delší dobu používat, odpojte jej ze zásuvky a vyjměte baterie.

TECHNICKÉ ÚDAJE

Frekvenční pásma:

- FM (VKV): 87,5 až 108 MHz
- Síťový napájecí adaptér:
- Vstup: 100-240 V ~, 50/60 Hz, 0,3 A
- Výstup: 5 V⎓, 1 200 mA

POZNÁMKA: *Vzhled a parametry přístroje se mohou bez oznámení změnit. Výrobce si vyhrazuje právo provést nezbytná vylepšení.*

ZÁLOŽNÍ BATERIOVÉ NAPÁJENÍ

Záložní systém zajišťuje nepřerušenou funkci hodin v případě výpadku elektrického proudu.

- Otevřete prostor pro baterie na spodní straně přístroje.
- Vložte 1 x 9 V baterii LR61, podle vyznačené polarity (+/-).
- Zavřete prostor pro baterie.

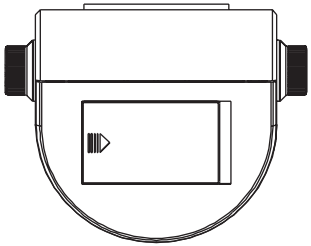

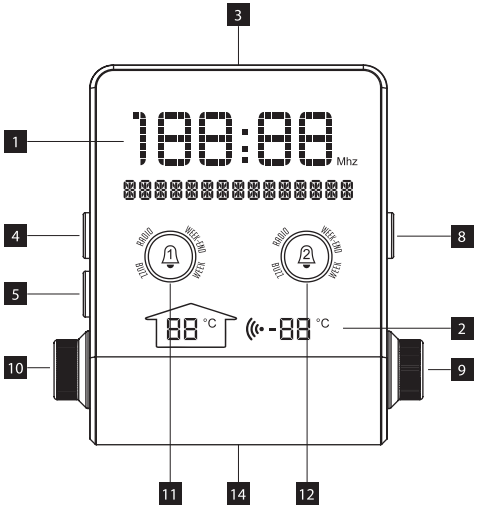

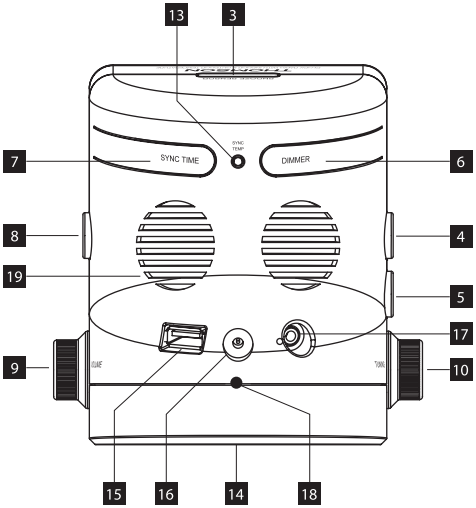

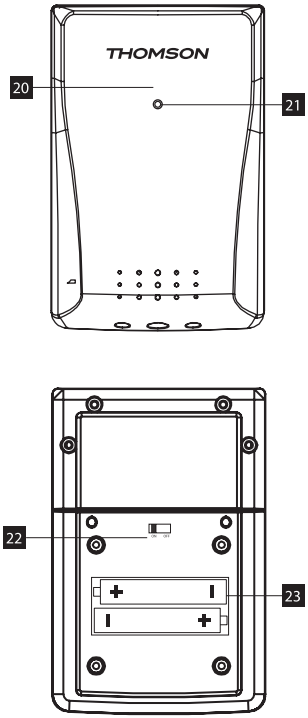

POPIS VÝROBKU

1		Hlavní LCD displej
2		Teplotní displej
3	SNOOZE SENSOR	Opakování budíku
4	SET	Nastavení času, data a budíku / (v režimu rádia) podrobné nastavení funkce RDS
5	MODE	Režim nastavení / uložení stanice rádia
6	DIMMER	Nastavení intenzity podsvícení
7	SYNC TIME	Synchronizace času pomocí RDS
8	RADIO	Zapnutí/vypnutí rádia
9	VOLUME	Nastavení hlasitosti
10	TUNING/ADJUST	Nastavení frekvence rádia / změna nastavení
11		Volič funkce pro budík 1
12		Volič funkce pro budík 2
13	SYNC TEMP	Synchronizace externí sondy
14		Prostor pro baterie

15		Konektor USB: USB nabíječka
16		Napájecí zásuvka
17	MP3 CONNECT AUXILIAIRE IN	Vstup externího zdroje zvuku
18		FM (VKV) anténa
19		Reproduktor
20		Teplotní snímač vnější teploty
21		Indikační světlo
22		I/O (Zapnutí/vypnutí)
23		Prostor pro baterie

POUŽÍVÁNÍ

INSTALACE

- Připojte síťový adaptér do zásuvky.
- Připojte zástrčku síťového adaptéru do konektoru napájení v zadní části zařízení.
- Používejte pouze dodávaný adaptér. Pokud chcete používat jiný adaptér, ujistěte se, že má stejné specifikace a vyhovuje aktuálním normám.

NASTAVENÍ ČASU A DATA

Automatická konfigurace:
Po připojení zařízení je rádio vypnuto; stiskněte tlačítko **SYNC TIME** pro automatickou konfiguraci hodin pomocí RDS frekvencí. Pokud to není z důvodu špatného příjmu dané frekvence možné, můžete hodiny nastavit ručně.

Ruční konfigurace:

- Stiskněte tlačítko **SET**: zobrazení hodin začne blikat (nastavení hodin).
- Otočením ovladače **TUNING/ADJUST** nastavte hodiny.
- Stiskněte tlačítko **MODE** pro nastavení minut.
- Stiskněte tlačítko **MODE** pro změnu data.
- Otočením ovladače **TUNING/ADJUST** nastavte aktuální rok.
- Stiskněte tlačítko **MODE** pro změnu měsíce.
- Otočením ovladače **TUNING/ADJUST** nastavte měsíc.
- Stiskněte tlačítko **MODE** pro změnu dne.
- Otočením ovladače **TUNING/ADJUST** nastavte den.
- Nastavení bude potvrzeno během 10 sekund.

NASTAVENÍ BUDÍKU 1 A BUDÍKU 2

Toto zařízení má 2 různé budíky, které lze nastavit do různých režimů (BZUČÁK, RÁDIO, TÝDEN a VÍKEND).

- Stiskněte dvakrát tlačítko **SET**: čas budíku začne blikat (nastavení budíku 1).
- Otočením ovladače **TUNING/ADJUST** nastavte hodiny.
- Stiskněte tlačítko **MODE** pro změnu minut.
- Otočením ovladače **TUNING/ADJUST** nastavte minuty.
- Stiskněte tlačítko **SET**: čas budíku začne blikat (nastavení budíku 2).
- Otočením ovladače **TUNING/ADJUST** nastavte hodiny.
- Stiskněte tlačítko **MODE** pro změnu minut.
- Otočením ovladače **TUNING/ADJUST** nastavte minuty.
- Stiskněte tlačítko **SET** pro ukončení nastavení budíku.

AKTIVACE A VÝBĚR BUDÍKU 1 NEBO BUDÍKU 2

- Opakovaným stisknutím tlačítka (11)/(12) vyberte typ funkce budíku:
- BUZZ WEEK (Bzučák - týden): budík zazvoní každý den v týdnu.
- BUZZ WEEKEND (Bzučák - víkend): budík zazvoní každý den v týdnu, s výjimkou víkendů.
- **RADIO** WEEK (Rádio - týden): budík zapne rádio každý den v týdnu.
- **RADIO** WEEKEND (Rádio - víkend): budík zapne rádio každý den v týdnu, s výjimkou víkendů.

DEAKTIVACE BUDÍKU

- Pro deaktivaci budíku 1 nebo budíku 2 stiskněte opakovaně tlačítko (11) nebo (12), dokud nezhasne indikátor budíku.

OPAKOVANÉ BUZENÍ (SNOOZE)

- Dotkněte se nebo přejeďte rukou nad senzorem přiblížení pro opakované buzení (**SNOOZE SENSOR**) pro zastavení budíku. Budík
- zazvoní každých 9 minut. Indikace SNOOZE (opakované buzení) bude přerušovaně blikat, dokud budík znovu nezazvoní.

VYPNUTÍ BUDÍKU

- Stiskněte tlačítko (11)/ (12) pro vypnutí budíku. Budík znovu zazvoní další den (po uplynutí 24 hodin).

POUŽÍVÁNÍ RÁDIA

Příjem signálu RDS je závislý na fyzickém umístění zařízení. Překážka mezi FM vysílačem a zařízením může ovlivňovat příjem rádia (nábytek, vysokonapěťový napájecí kabel apod.).

- Stiskněte tlačítko **RADIO** pro zapnutí rádia - na LCD displeji se zobrazí frekvence v pásmu FM.
- Otočením ovladače **TUNING/ADJUST** vyhledejte frekvenci. Frekvence se mění s krokem 0,05 MHz.
- Otočením ovladače **VOLUME** nastavte hlasitost.
- Během poslechu rádia stiskněte opakovaně tlačítko **SET** pro zobrazení programové služby (PS), typu programu (PTY) a rádio textu (RT). Informace jsou k dispozici, pokud je RDS aktivní a signál je dostatečně silný.
- Stiskněte tlačítko **RADIO** pro přepnutí zařízení do pohotovostního režimu.

POZNÁMKA: *Změnou polohy drátové antény můžete zlepšit příjem signálů v pásmu FM.*

ULOŽENÍ OBLÍBENÝCH STANIC RÁDIA

- Rychlým otočením ovladače **TUNING/ADJUST** nastavte nejbližší stanici rádia. Vyhledávání se po správné identifikaci vysílané stanice rádia automaticky zastaví.
- Pro uložení stanice stiskněte a na 2 sekundy podržte tlačítko **MODE**. Opakováním těchto kroků můžete do paměti uložit až 20 stanic.

NALADĚNÍ STANIC ULOŽENÝCH V PAMĚTI

Když je rádio zapnuté:

- Opakovaným stisknutím tlačítka **MODE** se můžete přepínat z jedné uložené stanice na druhou (P01 až P20).

MĚŘENÍ VNITŘNÍ A VENKOVNÍ TEPLOTY

Měření vnitřní teploty:

- Sonda vestavěná v zařízení měří vnitřní teplotu v místnosti. Zobrazuje se trvale v dolní části malého LCD displeje.

Měření venkovní teploty:

- Odstraňte z externí sondy kryt prostoru pro baterie.
- Vložte 2 baterie LR03 1,5 V tak, aby byla dodržena vyznačená polarita.
- Nastavte přepínač externí sondy na I: tím se zapne červené světlo.
- Vraťte do externí sondy kryt prostoru pro baterie.
- Stiskněte tlačítko **SYNC TEMP** v zadní části zařízení pro spuštění synchronizace. Dvě pomlčky v dolní části displeje budou blikat.
- Synchronizace je dokončena po zobrazení teploty.
- Teplota je sondou detekována každou minutu.

POZNÁMKA: *externí sonda má maximální dosah 20 metrů.*

NASTAVENÍ JASU DISPLEJE

- Stiskněte tlačítko DIMMER pro nastavení intenzity podsvícení obou LCD displejů.

ZDÍŘKA USB NABÍJEČKY

- Umožňuje nabíjet baterii vašeho smartphonu nebo MP3 přehrávače.

EXTERNÍ VSTUP

Umožňuje přehrávat hudbu z externího zdroje zvuku prostřednictvím reproduktorů radiobudíku.

- Použijte 3,5mm konektorový kabel zástrčka/zástrčka (není součástí příslušenství).
- Vložte jednu z konektorových zástrček do MP3 přehrávače nebo smartphonu.
- Druhou konektorovou zástrčku připojte ke vstupu **AUX IN** (Externí vstup) v zadní části zařízení.
- Zapněte rádio.
- Hudba přehrávaná v externím zdroji zvuku se bude přehrávat prostřednictvím radiobudíku.

THOMSON

ZÁRUČNÍ LIST na výrobek

AV produkt .....

Výrobní číslo .....

Datum prodeje .....

Razítko a podpis prodejce .....

ZÁPIS ZÁRUČNÍCH OPRAV

Datum oznámení	Datum provedení	č. montáž. Listu / komentár	Podpis

ZÁRUČNÍ PODMÍNKY

1. ZÁRUČNÍ DOBA

Na tento výrobek poskytuje firma THOMSON záruku po dobu 12 měsíců od data zakoupení výrobku spotrebitelem. Doba záruky se prodlužuje o dobu, po kterou byl výrobek v zárucní opravě anebo nemohl být v dobe trvání záruky používán, jestliže charakter poruchy bránil jeho použití. Záruka se vztahuje pouze na závady způsobené chybou výroby nebo vadou materiálul!

2. ZÁRUČNÍ LIST

Bezplatný zárucní servis je poskytován pouze v případě předložení dokladu o zakoupení výrobku (účtenky) a správne vyplněného zárucního listu - musí obsahovat výrobní císlo, datum prodeje a razítko prodejny (montážní firmy). Na kopie a nesprávné vyplněné záruční listy nebude brán zretel!

3. OPRAVY V ZÁRUČNÍ A POZÁRUČNÍ DOBĚ

Zárucní servis lze uplatnovat u organizace, kde byl výrobek zakoupen nebo u montážní firmy, která provedla instalaci.

4. ROZSAH PLATNOSTI ZÁRUKY

Záruka je neplatná, jestliže je závada zpusobena mechanickým poškozením (vcetně poškození v průbehu přepravy), nesprávným používáním, nepozorností, neodvratnou událostí (živelná pohroma), byl-li výrobek pripojen na jiné napájecí napetí než je uvedeno v jeho technické specifikaci, a také v případe úprav nebo oprav provedených mimo servis firmy THOMSON. Záruka nemůže být také uplatnena v prípade, vyžaduje-li spotrebitel modifikace nebo adaptace k rozšíření funkcí výrobku (nebo systému sestaveného z několika komponentů) oproti výrobcem standardnímu provedení.

THOMSON je ochranná známka společnosti TECHNICOLOR S.A. používaná licenčně společností:
Parsons International France S.A.S., 19 Boulevard Albert Einstein, 77420 Champs-sur-Marne - Francie

BEZPEČNOSTNÉ ODPORÚČANIA

Pozorne si prečítajte pokyny uvedené v tejto príručke a dodržiavajte odporúčania pre používanie a bezpečnosť. Tento dokument si ponechajte a potenciálnych kupcov o ňom informujte.
Toto zariadenie sme navrhli výhradne na domáce použitie. Zodpovednosť výrobcu nevznikne v prípade žiadneho profesionálneho použitia, nesprávneho použitia ani žiadneho použitia, ktoré nie je v súlade s prevádzkovými pokynmi.

Tento symbol, predstavujúci blesk vo vnútri rovnostranného trojuholníka, používateľa upozorňuje na prítomnosť neizolovaného a nebezpečného napätia v puzdre výrobku, ktoré je dostatočne vysoké na to, aby predstavovalo riziko zásahu elektrickým prúdom.

Tento symbol, predstavujúci výkričník vo vnútri rovnostranného trojuholníka, používateľa upozorňuje na prítomnosť dôležitých prevádzkových a servisných pokynov v literatúre, ktorá výrobok sprevádza.

Tento symbol je v zhode s platnými normami pre tento druh výrobku.

Likvidácia zariadenia na konci jeho životnosti
Toto zariadenie obsahuje značku WEEE (Odpadové elektrické a elektronické zariadenia), ktorá označuje, že po skončení životnosti by ste ho nemali likvidovať s domácim odpadom, ale v recyklačnom stredisku.
Recyklácia odpadu prispieva k zachovaniu nášho životného prostredia.

Likvidácia batérií na konci ich životnosti
Z dôvodu zachovania životného prostredia nevyhadzujte použité batérie spoločne s domácim odpadom.
Zlikvidujte ich v najbližšom recyklačnom stredisku alebo na mieste zberu použitých batérií.

VÝSTRAHA TÝKAJÚCA SA POUŽÍVANIA A INŠTALÁCIE

POZOR: *Z dôvodu zabránenia všetkým rizikám požiaru alebo zásahu elektrickým prúdom zariadenie nevystavuje dažďu ani vlhkosti. Z tohto dôvodu sa zariadenie nesmie používať v blízkosti miest prívodu vody ani na vlhkých miestach (kúpeľňa, bazén, umývadlo atď.).*

POZOR: *Zariadenie nikdy neponárajte do vody ani do žiadnej inej kvapaliny.*

- Na zariadenie neumiestňujte žiadny predmet obsahujúci vodu (napr. vázy atď.).
- Zariadenie neumiestňujte na priame slnečné svetlo, do blízkosti vykurovacích zariadení alebo akýchkoľvek zdrojov tepla, ani na miesto, ktoré je vystavené nadmernému množstvu prachu alebo mechanickým otrasom.
- Zariadenie nevystavujte extrémnym teplotám.
- Zariadenie sme navrhli na používanie v miernom podnebí.
- Do blízkosti zariadenia neumiestňujte žiadne predmety, ktoré vytvárajú teplo (sviečky, popolník atď.).
- Zariadenie umiestnite na povrch, ktorý je rovný, pevný a stabilný.
- Zariadenie neinštalujte v naklonenej polohe. Navrhli sme ho na prevádzku výhradne v horizontálnej polohe.
- Zariadenie nainštalujte na mieste s dostatočným vetraním, aby ste zabránili vnútornému prehriatiu. Vyhnite sa obmedzeným priestorom, ako napríklad knižniciam, skrinkám atď.
- Neblokujte vetracie otvory zariadenia.
- Zariadenie neinštalujte na mäkké povrchy, ako napríklad na koberec alebo prikrývku, ktoré môžu blokovať vetracie otvory.
- Na zariadenie neukladajte ťažké predmety.
- Toto zariadenie nie je hračka. Nedovoľte, aby ho deti používali bez dozoru.
- Deťom nikdy nedovoľte, aby do zariadenia vkladali cudzie predmety.
- Kvôli účinku javu elektrostatickej a/alebo rýchlej elektrickej nestability možno výrobok nebude fungovať správne a bude potrebovať vynulovanie používateľom.

ADAPTÉR SIEŤOVÉHO NAPÄTIA

- Toto zariadenie sme navrhli na prevádzku s dodaným adaptérom. V prípade výmeny adaptéra použite adaptér s rovnakými vlastnosťami.
- Počas používania nesmie byť adaptér zablokovaný, prípadne musí byť jednoducho dostupný.
- Ak potrebujete použiť predlžovací kábel, prijmite všetky potrebné preventívne opatrenia, aby ste zabezpečili, že oň nikto nezakopne ani sa doňho nezamotá.
- Adaptér nezapájajte ani neodpájajte mokrými rukami.
- Z dôvodu zabránenia všetkým rizikám požiaru alebo zásahu elektrickým prúdom zariadenie nevystavuje dažďu ani vlhkosti. Z tohto dôvodu sa zariadenie nesmie používať v blízkosti miest prívodu vody ani na vlhkých miestach.

INFORMÁCIE O BATÉRIÁCH (nedodávajú sa)

- Z dôvodu zabezpečenia správneho fungovania musí byť zariadenie vybavené správnymi batériami.
- Používajte len odporúčané batérie.
- Pri vkladaní batérií musíte dodržať polaritu.
- Batérie musíte vkladať tak, aby ste zabránili skratom.
- Naraz nepoužívajte použité a nové batérie.
- Naraz nepoužívajte alkalické, štandardné (uhlíkovo-zinkové) a nabíjateľné (nikel-kadmiové) batérie.
- Batérie nenabíjajte ani sa ich nepokúšajte otvoriť. Batérie nevhadzujte do ohňa.
- Batérie vymieňajte naraz, a to za rovnaké batérie.
- V prípade dlhodobého nepoužívania batérie vyberte.
- Ak sa kvapalina obsiahnutá v batérii dostane do kontaktu s očami alebo pokožkou, zasiahnutú oblasť okamžite a dôkladne umyte čistou vodou a poraďte sa s lekárom.
- Batérie sa nesmú vystaviť nadmernému teplu, ako napríklad slnečnému svetlu, ohňu a podobne.

POZOR: *Nebezpečenstvo výbuchu v prípade nesprávneho vloženia batérií.*

ÚDRŽBA A ČISTENIE

- Zariadenie pred čistením odpojte.
- Odtlačky prstov a prach odstráňte jemnou a mierne navlhčenou handričkou.
- Nepoužívajte brúsne výrobky ani rozpúšťadlá, ktoré môžu poškodiť povrch zariadenia.

POZOR: *Zariadenie nikdy neponárajte do vody ani do žiadnej inej kvapaliny.*

- Ak zariadenie dlhú dobu nepoužívate, odpojte ho a vyberte batérie.

TECHNICKÉ ÚDAJE

Frekvenčné rozsahy:

- FM: 87,5 až 108 MHz
- Adaptér sieťového napätia:
- Príkon: 100 - 240 V ~ 50/60 Hz 0,3 A
- Výkon: 5 V⎓ 1200 mA

POZNÁMKA: *Konštrukcia a technické údaje zariadenia podliehajú zmene bez predchádzajúceho upozornenia. Výrobca si vyhradzuje právo vykonávať nevyhnutné vylepšenia.*

ZÁLOŽNÁ BATÉRIA

Záložný systém zaručuje pokračovanie činnosti hodín v prípade výpadku elektrického prúdu.

- Otvorte priestor na batérie na spodnej strane zariadenia.
- Vložte 1 batériu typu LR61 9 V, pričom dodržte označenú polaritu (+/-).
- Zatvorte priestor na batérie.

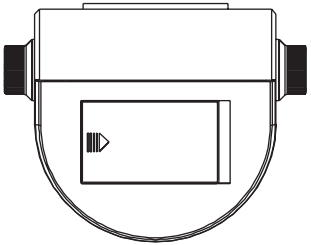

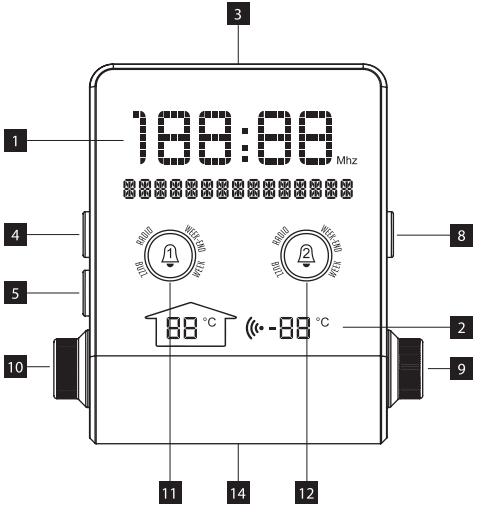

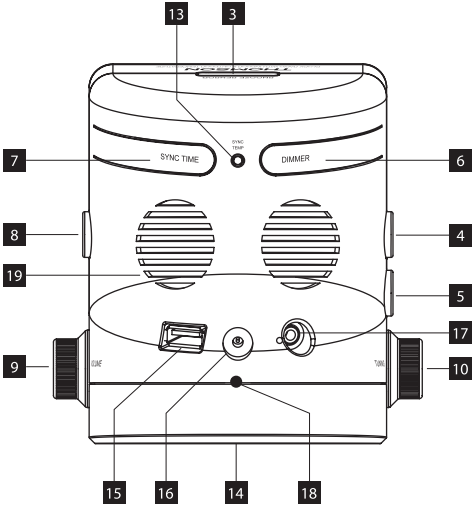

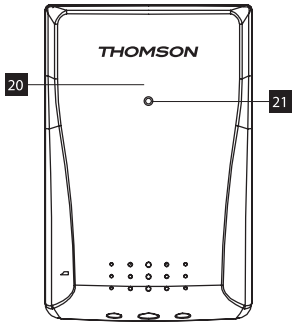

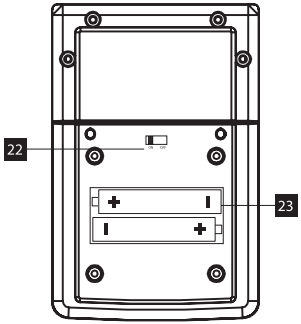

POPIS VÝROBKU

1		Hlavný displej LCD
2		Zobrazenie teploty
3	SNOOZE SENSOR	Opakovanie budíka
4	SET	Podrobnosti o nastaveniach času, dátumu a budíka/(v režime rádia) funkcie RDS
5	MODE	Režim nastavení/uloženie rozhlasovej stanice
6	DIMMER	Nastavenia intenzity podsvietenia
7	SYNC TIME	Synchronizácia času pomocou RDS
8	RADIO	Zapnutie/vypnutie rádia
9	VOLUME	Nastavenia hlasitosti
10	TUNING/ADJUST	Nastavenia rozhlasovej frekvencie/zmena nastavení
11	1	Volič funkcie pre budík 1
12	2	Volič funkcie pre budík 2
13	SYNC TEMP	Synchronizácia externej sondy

14		Priestor na batérie
15		Zásuvka USB: nabíjačka USB
16		Zásuvka napájania
17	MP3 CONNECT AUXILIAIRE IN	Vstup prídavného audio zdroja
18		Anténa FM
19		Reproduktor
20		Tepelný snímač vonkajšej teploty
21		Indikátor
22		I/O (Zap./vyp.)
23		Priestor na batérie

POUŽÍVANIE

INŠTALÁCIA

- Do zásuvky zapojte sieťový adaptér.
- Zástrčku sieťového adaptéra vložte do konektora napájania na zadnej strane zariadenia.
- Používajte len dodaný adaptér. Ak chcete použiť iný adaptér, skontrolujte, či má rovnaké technické údaje a či je v zhode so súčasnými predpismi.

NASTAVENIE ČASU A DÁTUMU

Automatické nastavenie:

Po pripojení zariadenia je rádio vypnuté. Automatické nastavenie hodín pomocou frekvencií RDS vykonáte stlačením tlačidla **SYNC TIME**. Ak to v dôsledku slabého frekvenčného príjmu nie je možné, hodiny môžete nastaviť manuálne.

Manuálne nastavenie:

- Stlačte tlačidlo **SET**: bliká zobrazenie hodín (nastavenie hodín).
- Hodiny nastavte otáčaním kolieska **TUNING/ADJUST**.
- Minúty nastavte stlačením tlačidla **MODE**.
- Dátum zmeňte stlačením tlačidla **MODE**.
- Aktuálny rok nastavte otáčaním kolieska **TUNING/ADJUST**.
- Mesiac zmeňte stlačením tlačidla **MODE**.
- Mesiac nastavte otáčaním kolieska **TUNING/ADJUST**.
- Deň zmeňte stlačením tlačidla **MODE**.
- Deň nastavte otáčaním kolieska **TUNING/ADJUST**.
- Nastavenia sa potvrdia o 10 sekúnd.

NASTAVENIA BUDÍKA 1 A BUDÍKA 2

Zariadenie obsahuje 2 rôzne budíky, ktoré môžete nastaviť do rôznych režimov (BUZZ (Bzučanie), **RADIO** (Rádio), WEEK (Týždeň) a WEEKEND (Víkend)).

- Dvakrát stlačte tlačidlo **SET**: bliká zobrazenie času budíka (nastavenie budíka 1).
- Hodiny nastavte otáčaním kolieska **TUNING/ADJUST**.
- Minúty zmeňte stlačením tlačidla **MODE**.
- Minúty nastavte otáčaním kolieska **TUNING/ADJUST**.
- Stlačte tlačidlo **SET**: bliká zobrazenie času budíka (nastavenie budíka 2).
- Hodiny nastavte otáčaním kolieska **TUNING/ADJUST**.
- Minúty zmeňte stlačením tlačidla **MODE**.
- Minúty nastavte otáčaním kolieska **TUNING/ADJUST**.
- Nastavenia budíka opustite stlačením tlačidla **SET**.

ZAPNUTIE A VÝBER REŽIMU BUDÍKA 1 ALEBO BUDÍKA 2

- Opakovaným stláčaním tlačidiel (11)/(12) vyberte typ funkcie budíka:
- BUZZ WEEK: budík bude zvoniť každý deň týždňa.
- BUZZ WEEKEND: budík bude zvoniť každý deň týždňa okrem víkendov.
- **RADIO** WEEK: budík spustí rádio každý deň týždňa.
- **RADIO** WEEKEND: budík spustí rádio každý deň týždňa okrem víkendov.

VYPNUTIE BUDÍKA

- Ak chcete vypnúť budík 1 alebo budík 2, opakovane stláčajte tlačidlo (11) alebo (12), a to pokým nezhasne indikátor budíka.

OPAKOVAŤ BUDÍK (DRIEMAŤ)

- Budík zastavte dotknutím sa alebo pohybom ruky ponad snímač blízkosti **SNOOZE SENSOR** (Snímač driemania). Budík bude
- znieť každých 9 minút. Slovo SNOOZ (Driemanie) bude prerušovane blikať, pokým budík znovu nezaznie.

VYPNUTIE BUDÍKA

- Budík vypnite stlačením tlačidla (11)/(12). Nasledujúci deň (po 24 hodinách) bude znieť znova.

POUŽÍVANIE RÁDIA

Príjem signálov RDS závisí od fyzickej polohy zariadenia. Prekážka medzi vysielačom FM a zariadením môže mať vplyv na príjem rádia (nábytok, vysokonapäťové elektrické káble atď.).

- Stlačením tlačidla RADIO zapnete rádio a na obrazovke LCD sa zobrazí frekvencia FM.
- Frekvenciu vyhľadávajte otáčaním kolieska TUNING/ADJUST. Frekvencia sa pohybuje v krokoch 0,05 MHz.
- Hlasitosť nastavte otáčaním kolieska VOLUME.
- Opakovaním stláčaním tlačidla SET počas prehrávania rádia zobrazíte programovú službu (PS), typ programu (PTY) a rádiový text (RT). Informácie sú k dispozícii, ak je funkcia RDS aktívna a prijíma sa signál dostatočnej sily.
- Zariadenie prepnite do pohotovostného režimu stlačením tlačidla RADIO.

POZNÁMKA: *Na vylepšenie príjmu signálov FM použite a umiestnite drôtovú anténu.*

UKLADANIE VAŠICH OBĽÚBENÝCH ROZHLASOVÝCH STANÍC

- Najbližšiu rozhlasovú stanicu nastavte rýchlym otáčaním kolieska TUNING/ADJUST. Vyhľadávanie sa automaticky zastaví, keď sa správne identifikuje vysielaná rozhlasová stanica.
- Stanicu uložíte stlačením a podržaním tlačidla MODE na 2 sekundy. Zopakovaním týchto krokov môžete predvoliť 20 staníc.

PRÍSTUP K ULOŽENÝM STANICIAM

Keď je rádio zapnuté:

- Opakovaným stláčaním tlačidla MODE budete prechádzať z jednej uloženej stanice na inú (P01 až P20).

VNÚTORNÝ A VONKAJŠÍ TEPLOMER

Meranie vnútornej teploty:

- Zabudovaná sonda zariadenia meria vnútornú izbovú teplotu. Táto teplota sa neustále zobrazuje v dolnej časti malej obrazovky LCD.

Meranie vonkajšej teploty:

- Vyberte kryt priestoru na batériu vonkajšej sondy.
- Vložte 2 batérie LR03 1,5 V a dodržte pritom označenú polaritu.
- Spínač vonkajšej sondy nastavte do polohy I: týmto zapnete červený indikátor.
- Znovu namontujte kryt priestoru na batériu vonkajšej sondy.
- Synchronizáciu spustite stlačením tlačidla SYNC TEMP na zadnej strane zariadenia. V dolnej časti obrazovky blikajú dve pomlčky.
- Synchronizácia sa skončila, keď sa zobrazí teplota.
- Teplota sondy sa zisťuje každú minútu.

POZNÁMKA: *vonkajšia sonda má maximálny dosah 20 metrov.*

NASTAVENIE JASU DISPLEJA

- Intenzitu podsvietenia dvoch obrazoviek LCD nastavte stlačením tlačidla DIMMER.

ZÁSUVKA NABÍJAČKY USB

- Umožňuje nabíjanie batérie vášho inteligentného telefónu alebo prehrávača MP3.

PRÍDAVNÝ VSTUP

Umožňuje prehrávanie hudby z externých audio zdrojov cez reproduktory rádia.

- Použite kábel s dvomi samčími konektormi 3,5 mm typu jack (nedodávajú sa).
- Jednu samčiu zástrčku typu jack zapojte do prehrávača MP3 alebo do inteligentného telefónu.
- Druhú samčiu zástrčku typu jack zapojte do konektora vstupu AUX IN na zadnej strane zariadenia.
- Zapnite rádio.
- Hudba prehrávaná v externom audio zdroji sa bude prehrávať cez rádio.

25 Feb 2013 22:07

THOMSON

ZÁRUČNÝ LIST na výrobok

AV produkt .....

Výrobné číslo .....

Pečiatka a podpis predajcu

Dátum predaja .....

.....

ZÁPIS ZÁRUČNÝCH OPRÁV

Dátum oznámenia	Dátum vykonania	Č. montáž. listu / komentár	Podpis

ZÁRUČNÉ PODMIENKY

1. ZÁRUČNÁ LEHOTA

Na tento výrobok poskytuje firma THOMSON záruku na obdobie 12 mesiacov od dátumu zakúpenia výrobku spotrebiteľom. Obdobie záruky sa predlžuje o čas, počas ktorého bol výrobok v záručnej oprave alebo nemohol byť v čase trvania záruky používaný, ak charakter poruchy bránil jeho použitiu. Záruka sa vzťahuje iba na poruchy spôsobené chybou výroby alebo chybou materiálu!

2. ZÁRUČNÝ LIST

Bezplatný záručný servis je poskytovaný iba v prípade predloženia dokladu o zakúpení výrobku (účtenky) a správne vyplneného záručného listu - musí obsahovať výrobné číslo, dátum predaja a pečiatku predajne (montážnej firmy). Na kópie a nesprávne vyplnené záručné listy nebude braný zreteľ!

3. OPRAVY V ZÁRUČNEJ A POZÁRUČNEJ LEHOTE

Záručný servis je možné uplatňovať v organizácii, kde bol výrobok zakúpený alebo v montážnej firme, ktorá uskutočnila inštaláciu.

4. ROZSAH PLATNOSTI ZÁRUKY

Záruka je neplatná, ak je chyba či porucha spôsobená mechanickým poškodením (vrátane poškodenia v priebehu prepravy), nesprávnym používaním, nepozornosťou, neodvratnou udalosťou (živelná pohroma), ak bol výrobok pripojený na iné napájacie napätie než je uvedené v jeho technickej špecifi kácii, a tiež v prípade úprav alebo oprav vykonaných mimo servis firmy THOMSON. Záruka nemôže byť tiež uplatnená v prípade, ak vyžaduje spotrebiteľ modifi kácie alebo adaptácie na rozšírenie funkcií výrobku (alebo systému zostaveného z niekoľkých komponentov) oproti štandardnému vyhotoveniu výrobcu.

THOMSON je ochranná zámka spoločnosti TECHNICOLOR S.A. používaná na základe licenčnej zmluvy uzavretej so spoločnosťou:
Parsons International France S.A.S., 19 Boulevard Albert Einstein, 77420 Champs-sur-Marne - Francúzsko

THOMSON je ochranná známka společnosti TECHNICOLOR S.A.
používaná v licenci společností:
Parsons International France
19 Boulevard Albert Einstein
77420 Champs sur Marne
Francie

N° Azur (+33)0825 745 770
Poplatky za volání jsou závislé na operátorovi
Francouzského času: Pondělí až čtvrtek (9 až 18) a pátek (9 až 15:30)

THOMSON je ochranná zámka spoločnosti TECHNICOLOR S.A.
používaná na základe licenčnej zmluvy uzavretej so spoločnosťou:
Parsons International France
19 Boulevard Albert Einstein
77420 Champs sur Marne
Francúzsko

N° Azur (+33)0825 745 770
Cena hovoru podľa operátora
Francúzsky čas: Pondelok až Štvrtok (od 9:00 do 18:00) a Piatok (od 9:00 do 15:30)

www.thomsonaudiovideo.eu