Thinking of you
Electrolux

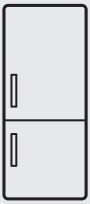

ENN2914COW

CS	CHLADNIČKA S MRAZNIČKOU	NÁVOD K POUŽITÍ 2
PL	CHŁODZIARKO-ZAMRAŻARKA	INSTRUKCJA OBSŁUGI 24
SL	HLADILNIK Z ZAMRZOVALNIKOM	NAVODILA ZA UPORABO 47

OBSAH

1. BEZPEČNOSTNÍ INFORMACE 3
2. OVLÁDACÍ PANEL 5
3. DENNÍ POUŽÍVÁNÍ 7
4. UŽITEČNÉ RADY A TIPY 9
5. ČIŠTĚNÍ A ÚDRŽBA 10
6. CO DĚLAT, KDYŽ... 13
7. INSTALACE 14
8. ZVUKY 20
9. TECHNICKÉ ÚDAJE 22
10. POZNÁMKY K OCHRANĚ ŽIVOTNÍHO PROSTŘEDÍ 23

MYSLÍME NA VÁS

Děkujeme, že jste si zakoupili spotřebič značky Electrolux. Vybrali jste si produkt, se kterým jsou spjaty desítky let profesionálních zkušeností a inovací. Tento důmyslný a stylový spotřebič byl navržen s ohledem na jeho uživatele. Kdykoliv jej tak používáte, můžete se spolehnout, že pokaždé dosáhnete skvělých výsledků.

Vítá Vás Electrolux.

Navštivte naše stránky ohledně:

Rady ohledně používání, brožury, poradce při potížích, servisních informací:
www.electrolux.com

Registrace vašeho spotřebiče, kterou získáte lepší servis:
www.electrolux.com/productregistration

Nákupu příslušenství, spotřebního materiálu a originálních náhradních dílů pro váš spotřebič:
www.electrolux.com/shop

PÉČE O ZÁKAZNÍKY A SERVIS

Doporučujeme používat originální náhradní díly.
Při kontaktu se servisním střediskem se ujistěte, že máte k dispozici následující údaje.
Tyto informace jsou uvedeny na typovém štítku. Model, výrobní číslo (PNC), sériové číslo.

Upozornění / Důležité bezpečnostní informace.

Všeobecné informace a rady

Upozornění k ochraně životního prostředí

Změny vyhrazeny.

1. ⚠ BEZPEČNOSTNÍ INFORMACE

V zájmu své bezpečnosti a správného chodu spotřebiče si před jeho instalací a prvním použitím pozorně Přečtěte návod k použití včetně rad a upozornění. K ochraně před nežádoucími omyly a nehodami je důležité, aby se všechny osoby, které budou používat tento spotřebič, seznámily s jeho provozem a bezpečnostními funkcemi. Tyto pokyny uschovejte a zajistěte, aby zůstaly u spotřebiče i v případě jeho přestěhování na jiné místo nebo prodeje dalším osobám, aby se tak všichni uživatelé po celou dobu životnosti spotřebiče mohli řádně informovat o jeho používání a bezpečnosti.
Dodržujte pokyny uvedené v tomto návodu k použití, abyste neohrozili své zdraví a majetek, a uvědomte si, že výrobce neručí za úrazy a poškození způsobené jejich nedodržením.

1.1 Bezpečnost dětí a hendikepovaných osob

- Tento spotřebič nesmějí používat osoby (včetně dětí) se sníženými fyzickými, smyslovými nebo duševními schopnostmi, nebo bez patřičných zkušeností a znalostí, pokud je nesledují osoby odpovědné za jejich bezpečnost, nebo jim nedávají příslušné pokyny k použití spotřebiče.

  Na děti je třeba dohlédnout, aby si se spotřebičem nehrály.
- Všechny obaly uschovejte z dosahu dětí. Hrozí nebezpečí udušení.
- Jestliže likvidujete starý spotřebič, vytáhněte zástrčku ze zásuvky, odřízněte napájecí kabel (co nejblíže u spotřebiče) a odstraňte dveře, aby nedošlo k úrazu dětí elektrickým proudem, nebo se děti nemohly zavřít uvnitř.
- Jestliže je tento spotřebič vybaven magnetickým těsněním dveří a nahrazuje starší spotřebič s pružinovým zámkem (západkou) na dveřích nebo víku, nezapomeňte před likvidací pružinový zámek znehodnotit. Děti se pak nemohou ve spotřebiči zavřít jako ve smrtelně nebezpečné pasti.

1.2 Všeobecné bezpečnostní informace

⚠ **UPOZORNĚNÍ**

Udržujte volně průchodné větrací otvory na povrchu spotřebiče nebo kolem vestavěného spotřebiče.

- Tento spotřebič je určen k uchovávání potravin nebo nápojů v běžné domácnosti, jak je uvedeno v návodu k použití.
- K urychlení odmrazování nepoužívejte mechanické nebo jiné pomocné prostředky.
- V prostoru chladicích spotřebičů nepoužívejte jiné elektrické přístroje (např. výrobníky zmrzliny) než typy schválené k tomuto účelu výrobcem.
- Nepoškozujte chladicí okruh.
- Chladivo isobutan (R600a), které je obsaženo v chladicím okruhu spotřebiče, je zemní plyn, který je dobře snášen životním prostředím, ale je za určitých podmínek hořlavý.

  Během přepravy a instalace spotřebiče dbejte na to, aby nedošlo k poškození žádné části chladicího okruhu.

  Pokud dojde k poškození chladicího okruhu:
  – odstraňte z blízkosti spotřebiče otevřený oheň a všechny jeho možné zdroje
  – důkladně vyvětrejte místnost, ve které je spotřebič umístěný.
- Změna technických parametrů nebo jakákoli jiná úprava spotřebiče je nebezpečná. Jakékoli poškození kabelu může způsobit zkrat, požár nebo úraz elektrickým proudem.

⚠ **UPOZORNĚNÍ**

Jakoukoliv elektrickou součást (napájecí kabel, zástrčku, kompresor) smí z důvodu možného rizika vyměňovat pouze autorizovaný zástupce nebo kvalifikovaný pracovník servisu.

1. Napájecí kabel se nesmí nastavovat.
2. Zkontrolujte, zda není zástrčka stlačená nebo poškozená zadní stranou spotřebiče. Stlačená nebo poškozená zástrčka se může přehřát a způsobit požár.
3. Ověřte si, zda je zástrčka spotřebiče dobře přístupná.
4. Netahejte za napájecí kabel.
5. Pokud je síťová zásuvka uvolněná, nezasunujte do ní zástrčku. Hrozí nebezpečí úrazu elektrickým proudem nebo požáru.
6. Spotřebič se bez krytu žárovky vnitřního osvětlení (je-li součástí vybavení) nesmí provozovat.

- Tento spotřebič je těžký. Při přemisťování spotřebiče buďte proto opatrní.
- Nevytahujte věci z mrazicího oddílu, ani se jich nedotýkejte, máte-li vlhké nebo mokré ruce, protože byste si mohli způsobit odřeniny nebo omrzliny.
- Spotřebič nesmí být dlouhodobě vystaven přímému slunečnímu záření.
- V tomto spotřebiči se používají speciální žárovky (jsou-li součástí výbavy) určené pouze pro použití v domácích spotřebičích. Tyto žárovky nejsou vhodné pro osvětlení místností.

1.3 Denní používání

- Ve spotřebiči nestavte horké nádoby na plastové části spotřebiče.
- Neskladujte v něm hořlavý plyn nebo tekutiny, protože by mohly vybuchnout.
- Potraviny neukládejte přímo na větrací otvory v zadní stěně. (Pokud je spotřebič beznámrazový)
- Zmrazené potraviny se nesmí po rozmrznutí znovu zmrazovat.
- Zakoupené zmrazené potraviny skladujte podle pokynů daného výrobce.
- Pokyny výrobce spotřebiče týkající se uchování potravin je nutné přísně dodržovat. Řiďte se příslušnými pokyny.
- Do mrazicího oddílu nevkládejte nápoje s vysokým obsahem kysličníku uhličitého nebo nápoje s bublinkami, protože vytvářejí tlak na nádobu, a mohou dokonce vybuchnout a poškodit spotřebič.
- Nejezte zmrzlinu ihned po vyjmutí z mrazničky, hrozí nebezpečí popálení.

1.4 Čištění a údržba

- Před čištěním nebo údržbou vždy spotřebič vypněte a vytáhněte síťovou zástrčku ze sítě.
- Nečistěte spotřebič kovovými předměty.
- K odstranění námrazy nepoužívejte ostré předměty. Použijte plastovou škrabku.
- Pravidelně kontrolujte a čistěte odtokový otvor na rozmrazenou vodu. Je-li zanesený, uvolněte ho. Jestliže je otvor ucpaný, rozlije se voda na dno chladničky.

1.5 Instalace

U elektrického připojení se pečlivě řiďte pokyny uvedenými v příslušných odstavcích.

- Vybalte spotřebič a zkontrolujte, zda není poškozený. Je-li spotřebič poškozený, nezapojujte ho do sítě. Případné poškození okamžitě nahlaste prodejci, u kterého jste spotřebič koupili. V tomto případě si uschovejte obal.
- Doporučujeme vám, abyste se zapojením spotřebiče počkali nejméně čtyři hodiny, aby olej mohl natéct zpět do kompresoru.
- Okolo spotřebiče musí být dostatečná cirkulace vzduchu, jinak by se přehříval. K dosažení dostatečného větrání se řiďte pokyny k instalaci.
- Pokud je to možné, měl by spotřebič stát zadní stranou ke stěně, aby byly jeho horké části nepřístupné (kompresor, kondenzátor), a nemohli jste o ně zachytit nebo se spálit.
- Spotřebič nesmí být umístěn v blízkosti radiátorů nebo sporáků.
- Zkontrolujte, zda je zástrčka po instalaci spotřebiče přístupná.
- Připojujte pouze ke zdroji pitné vody (pokud je k dispozici vodovodní přípojka).

1.6 Servis

- Jakékoliv elektrikářské práce, nutné pro zapojení tohoto spotřebiče, smí provádět pouze kvalifikovaný elektrikář nebo osoba s příslušným oprávněním.
- Pokud je spotřebič nutné opravit, obraťte se na autorizované servisní středisko, které smí použít výhradně originální náhradní díly.

1.7 Ochrana životního prostředí

Tento přístroj neobsahuje plyny, které mohou poškodit ozónovou vrstvu, ani v chladicím okruhu, ani v izolačních materiálech. Spotřebič nelikvidujte společně s domácím odpadem a smetím. Izolační pěna obsahuje hořlavé plyny: spotřebič je nutné zlikvidovat podle příslušných předpisů, které získáte na obecním úřadě. Zabraňte poškození chladicí jednotky, hlavně vzadu v blízkosti výměníku tepla. Materiály použité u tohoto spotřebiče označené symbolem ♺ jsou recyklovatelné.

2. OVLÁDACÍ PANEL

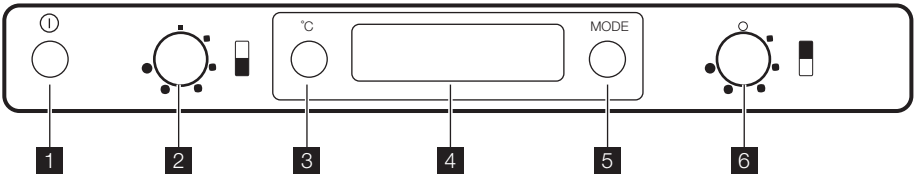

1 Vypínač ZAP/VYP
2 Regulátor teploty mrazničky
3 Tlačítko ukazatele teploty chladničky s mrazničkou
4 Displej
5 Tlačítko funkce
Tlačítko vypnutí zvukové výstrahy
6 Regulátor teploty chladničky

2.1 Displej

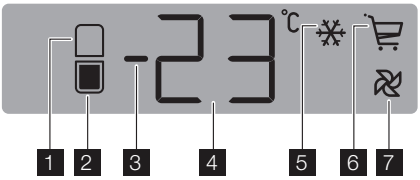

1 Ukazatel chladicího oddílu
2 Ukazatel mrazicího oddílu
3 Ukazatel teploty nad nulou nebo pod nulou
4 Ukazatel teploty
5 Funkce Action Freeze
6 Funkce Shopping
7 Funkce D.A.C.

2.2 Zapnutí

Jestliže se po zasunutí zástrčky do zásuvky displej nerozsvítí, stiskněte vypínač ZAP/VYP.
Jakmile je spotřebič zapnutý, na ovládacím panelu se objeví následující signály:

- Ukazatel pozitivní nebo negativní teploty bude pozitivní a označuje tedy teplotu nad nulou.
- Teplota bliká, pozadí displeje je červené a uslyšíte zvukový signál.

Stiskněte tlačítko funkce a zvukový signál se vypne (viz také část „Poplach nadměrné teploty“).
Nastavte požadovanou teplotu (viz "Regulace teploty").

2.3 Vypnutí spotřebiče

Spotřebič se vypíná stisknutím vypínače ZAP/VYP na déle než jednu sekundu.
Poté se zobrazí odpočítávání teploty -3 -2 -1.
Jakmile se spotřebič vypne, vypne se i displej.

2.4 Vypnutí chladicího oddílu

Chladicí oddíl vypnete otočením regulátoru teploty chladničky proti směru hodinových ručiček do polohy „O“.
Mrazicí oddíl bude dále pracovat.
Jakmile je chladicí oddíl vypnutý, jediná teplota, která se zobrazuje, je teplota mrazicího oddílu.
V tomto stavu bude osvětlení chladicího oddílu vypnuto.

2.5 Ukazatel teploty

Po každém stisknutí tlačítka ukazatele teploty chladničky s mrazničkou se na displeji zobrazí v následujícím pořadí:

1. – Ukazatel chladicího oddílu je zapnutý.
   – Na displeji je teplota chladničky.

2. – Ukazatel mrazicího oddílu je zapnutý. [1)]
   – Na displeji je teplota mrazničky.

V každém případě se za 10 vteřin obnoví normální stav displeje.

2.6 Nabídka funkcí

Po každém stisknutí tlačítka Funkce se postupně směrem doprava aktivují následující funkce:

- Funkce Action Freeze
- Funkce Shopping
- Funkce D.A.C.
- bez symbolu: běžný provoz.

Můžete ZAPNOUT vždy pouze jednu funkci.

Chcete-li funkce VYPNOUT, stiskněte několikrát tlačítko funkce, dokud nezmizí všechny ikony.

2.7 Regulace teploty

Teplota ve spotřebiči se ovládá regulátorem teploty.
Teplotu chladicího oddílu lze regulovat otáčením regulátoru teploty chladničky a může se lišit v rozmezí od +2°C do +8°C.
Teplotu mrazicího oddílu lze regulovat otáčením regulátoru teploty mrazničky a může se lišit v rozmezí od -15°C do -24°C.
Aby byly podmínky uložení potravin správné, nastavte následující teploty:
+5 °C v chladničce
-18 °C v mrazničce.
Při normálním provozu se na ukazateli teploty zobrazuje momentálně nastavená teplota.
Chcete-li spotřebič nastavit, postupujte takto:

- otočte regulátorem teploty po směru hodinových ručiček, chcete-li dosáhnout maximálního chladu
- otočte regulátorem teploty proti směru hodinových ručiček, chcete-li dosáhnout minimálního chladu.

Obvykle je nejvhodnější střední poloha.
Při hledání přesného nastavení mějte na paměti, že teplota uvnitř spotřebiče závisí na:

- teplotě místnosti
- četnosti otevírání dveří spotřebiče
- množství vložených potravin
- umístění spotřebiče.

2.8 Shopping Funkce

Potřebujete-li například po nákupu uložit velké množství teplých potravin, doporučujeme zapnout funkci Shopping, aby se potraviny rychleji zchladily a nezahřály ostatní potraviny již uložené v chladničce.
Funkce Shopping se zapíná stisknutím tlačítka funkce (popřípadě několikrát), dokud se neobjeví příslušná ikona .
Funkce Shopping se automaticky vypne asi za šest hodin.
Během funkce Shopping se uvnitř chladicího oddílu automaticky aktivuje i ventilátor.

Ventilátor uvnitř chladicího oddílu se také automaticky zapne, jestliže je teplota místnosti příliš vysoká (nad 38°C), i když není zapnutá funkce Shopping.

Funkci je možné kdykoli vypnout stisknutím tlačítka funkce (viz „Nabídka funkcí“).

2.9 Funkce Action Freeze

Chcete-li zmrazovat čerstvé potraviny, je nutné zapnout funkci Action Freeze. Stiskněte tlačítko Funkce (popřípadě několikrát), až se objeví příslušná ikona.
Funkce se automaticky vypne za 52 hodin.
Funkci je možné kdykoli vypnout stisknutím tlačítka Funkce (viz "Nabídka funkcí").

2.10 Poplach vysoké teploty

Zvýšení teploty v oddílu mrazničky (například z důvodu výpadku proudu) je signalizováno:

- blikající teplotou
- blikáním mrazicího oddílu (ukazatele mrazicího oddílu)
- červeným osvětlením displeje
- zvukovým signálem
- symbolem poplachu.

Po obnovení normálních podmínek:

- zvukový signál se vypne
- hodnota teploty bude dále blikat
- osvětlení displeje bude stále červené.

Po stisknutí tlačítka Funkce/ spínače resetu poplachu se na displeji na několik vteřin objeví nejvyšší dosažená teplota v oddílu.
V tomto okamžiku blikání přestane a osvětlení displeje se změní z červené na bílou.

1) V normálních podmínkách.

Během fáze poplachu je možné vypnout zvukový signál stisknutím tlačítka Funkce/ spínače resetu poplachu

Osvětlení displeje zůstane červené, dokud se neobnoví normální podmínky pro uskladnění potravin.

3. DENNÍ POUŽÍVÁNÍ

3.1 Čistění vnitřku spotřebiče

Před prvním použitím spotřebiče vymyjte vnitřek a všechno vnitřní příslušenství vlažnou vodou s trochou neutrálního mycího prostředku, abyste odstranili typický pach nového výrobku, a pak vše důkladně utřete do sucha.

Nepoužívejte čisticí prostředky nebo abrazivní prášky, které mohou poškodit povrch spotřebiče.

3.2 Kontrolka teploty

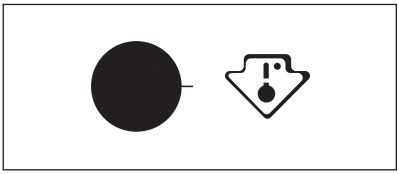

Tento spotřebič se prodává i ve Francii. V souladu s předpisy platnými v této zemi musí být vybaven speciálním zařízením (viz obrázek) umístěným v dolním oddílu chladničky k označení její nejchladnější zóny.

3.3 Zmrazování čerstvých potravin

Mrazicí oddíl se hodí pro zmrazování čerstvých potravin a dlouhodobé uložení zmrazených a hlubokozmrazených potravin.
Chcete-li zmrazit čerstvé potraviny, zapněte funkci Action Freeze minimálně 24 hodiny před uložením zmrazovaných potravin do mrazicího oddílu.
Potraviny, které chcete zmrazovat, vložte do horní části mrazničky, kde je její nejchladnější místo.
Maximální množství čerstvých potravin, které je možné zmrazit za 24 hodin, je uvedeno na **typovém štítku** uvnitř spotřebiče.
Zmrazovací postup trvá 24 hodin: v této době nevkládejte do spotřebiče žádné další potraviny ke zmrazení.

3.4 Skladování zmrazených potravin

Po prvním spuštění spotřebiče nebo po jeho dlouhodobé odstávce nechte spotřebič před vložením potravin běžet nejméně 12 h s nastavením Action Freeze.
Jestliže chcete vložit velké množství potravin, vyjměte ze spotřebiče všechny zásuvky a koše a položte potraviny na chladicí polici; potraviny se tak lépe zmrazí.

UPOZORNĚNÍ
Zkontrolujte, zda nepřekračujete maximální množství uvedené na boku horní části (je-li to uvedeno).

V případě náhodného rozmrazení, například z důvodu výpadku proudu, a pokud výpadek proudu trval delší dobu, než je uvedeno v tabulce technických údajů, je nutné rozmrazené potraviny rychle spotřebovat nebo ihned uvařit či upéct a potom opět zmrazit (po ochlazení).

3.5 Rozmrazování

Hlubokozmrazené nebo zmrazené potraviny je možné před použitím rozmrazit v chladničce nebo při pokojové teplotě, podle toho, kolik máte času.
Malé kousky lze dokonce připravit ještě zmrazené, přímo z mrazničky: čas přípravy bude ale v tomto případě delší.

3.6 Akumulátory chladu

Mraznička obsahuje nejméně jeden akumulátor chladu, který prodlužuje dobu uchování potravin v případě výpadku proudu nebo poruchy.

3.7 Výroba ledových kostek

Spotřebič je vybaven jednou nebo více nádobkami pro výrobu ledových kostek. Naplňte je vodou, a pak je vložte do mrazničky.

K vyjmutí nádobek z mrazničky nepoužívejte kovové nástroje.

3.8 Přemístitelné police

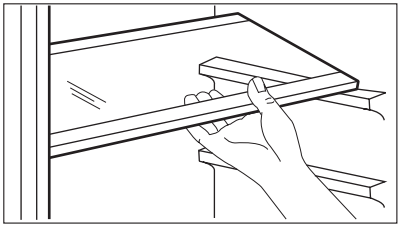

Na stěnách chladničky jsou drážky, do kterých se podle přání zasunují police.
Pro lepší využití prostoru mohou přední poloviční police ležet na zadních policích.

3.9 Umístění dveřních polic

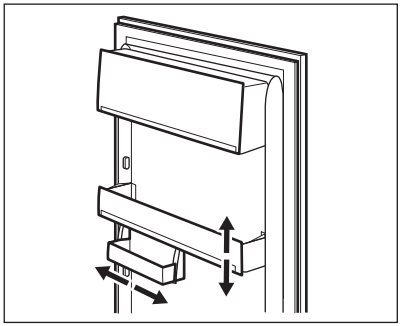

Dveřní police můžete umístit do různé výšky a vkládat tak do nich různě velká balení potravin. Tyto úpravy provedete následujícím způsobem: pomalu posunujte polici ve směru šipek, dokud se neuvolní, a pak ji zasuňte do zvolené polohy.

3.10 Regulace vlhkosti

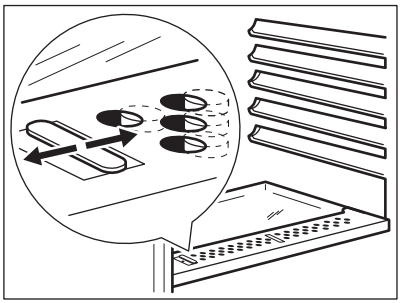

Ve skleněné polici jsou štěrbiny (nastavitelné posuvnou páčkou), které umožňují regulaci teploty v zásuvce nebo zásuvkách na zeleninu.
Když jsou větrací štěrbiny zavřené:
přirozená vlhkost potravin v zásuvkách na ovoce a zeleninu se uchová po delší dobu.
Když jsou větrací štěrbiny otevřené:
dochází k větší cirkulaci vzduchu a tedy ke snížení vlhkosti vzduchu v zásuvkách na ovoce a zeleninu.

3.11 Recirkulace vzduchu - (funkce dynamického chlazení vzduchem (DAC))

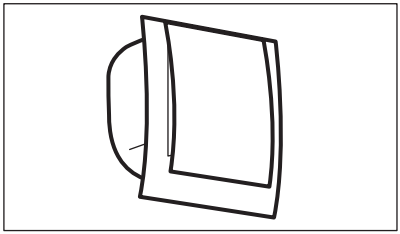

Chladicí oddíl je vybaven speciálním ventilátorem DAC (dynamické chlazení vzduchem).
Tento systém umožňuje rychlé zchlazení potravin a udržení rovnoměrnější teploty uvnitř oddílu.
Zapněte ventilátor stisknutím tlačítka funkce (popřípadě několikrát), dokud se neobjeví příslušná ikona .
Ventilátor je možné kdykoli vypnout stisknutím tlačítka funkce, dokud příslušná ikona nezmizí.
Pokud je teplota prostředí vyšší než 25 °C, zapněte ventilátor.
Jestliže je teplota místnosti vyšší než 38 °C, nebo je zapnutá funkce Shopping, ventilátor je automaticky zapnutý.

4. UŽITEČNÉ RADY A TIPY

4.1 Tipy pro úsporu energie

- Neotvírejte často dveře, ani je nenechávejte otevřené déle, než je nezbytně nutné.
- Jestliže je okolní teplota vysoká, regulátor teploty je na vyšším nastavení a spotřebič je zcela zaplněný, může kompresor běžet nepřetržitě a na výparníku se pak tvoří námraza nebo led. V tomto případě je nutné nastavit regulátor teploty na nižší nastavení, aby se spotřebič automaticky odmrazil, a tím snížil spotřebu energie.

4.2 Tipy pro chlazení čerstvých potravin

K dosažení nejlepšího výkonu:

- do chladničky nevkládejte teplé potraviny nebo tekutiny, které se odpařují;
- potraviny zakrývejte nebo je zabalujte, zejména mají-li silnou vůni;
- potraviny položte tak, aby okolo nich mohl proudit volně vzduch.

4.3 Tipy pro chlazení

Užitečné rady:
Maso (všechny druhy): zabalte do polyetylénového sáčku a položte na skleněnou polici nad zásuvku se zeleninou.
Z hlediska bezpečné konzumace takto skladujte maso pouze jeden nebo dva dny.
Vařená jídla, studená jídla apod.: můžete zakrýt a položit na jakoukoli polici.
Ovoce a zelenina: musí být důkladně očištěné, vložte je do speciální zásuvky (nebo zásuvek), které jsou součástí vybavení.
Máslo a sýr: musí být ve speciální vzduchotěsné nádobě nebo zabalené do hliníkové fólie či do polyetylénového sáčku, aby k nim měl vzduch co nejméně přístup.
Láhve s mlékem: musí být uzavřeny víčkem a uloženy v držáku na láhve ve dveřích.
Banány, brambory, cibule a česnek smí být v chladničce pouze tehdy, jsou-li zabalené.

4.4 Tipy pro zmrazování potravin

K dosažení dokonalého zmrazovacího procesu dodržujte následující důležité rady:

- maximální množství potravin, které je možné zmrazit za 24 hodin je uvedeno na typovém štítku;
- zmrazovací postup trvá 24 hodin. V této době nepřidávejte žádné další potraviny ke zmrazení;
- zmrazujte pouze potraviny prvotřídní kvality, čerstvé a dokonale čisté;
- připravte potraviny v malých porcích, aby se mohly rychle a zcela zmrazit, a bylo pak možné rozmrazit pouze požadované množství;

- zabalte potraviny do alobalu nebo polyetylénu a přesvědčte se, že jsou balíčky vzduchotěsné;
- čerstvé, nezmrazené potraviny se nesmí dotýkat již zmrazených potravin, protože by zvýšily jejich teplotu;
- libové potraviny vydrží uložené déle a v lepším stavu, než tučné; sůl zkracuje délku bezpečného skladování potravin;
- vodové zmrzliny mohou při konzumaci okamžitě po vyjmutí z mrazicího oddílu způsobit popáleniny v ústech;
- doporučujeme napsat na každý balíček viditelně datum uskladnění, abyste mohli správně dodržet dobu uchování potravin.

4.5 Tipy pro skladování zmrazených potravin

K dosažení nejlepšího výkonu zakoupeného spotřebiče dodržujte následující podmínky:

- vždy si při nákupu ověřte, že zakoupené zmrazené potraviny byly prodejcem správně skladované;
- zajistěte, aby zmrazené potraviny byly z obchodu přineseny v co nejkratším možném čase;
- neotvírejte často dveře, ani je nenechávejte otevřené déle, než je nezbytně nutné;
- již rozmrazené potraviny se rychle kazí a nesmí se znovu zmrazovat;
- nepřekračujte dobu skladování uvedenou výrobcem na obalu.

5. ČIŠTĚNÍ A ÚDRŽBA

POZOR
Před každou údržbou vytáhněte zástrčku spotřebiče ze zdroje elektrického napájení.

Tento spotřebič obsahuje uhlovodíky v chladicí jednotce; údržbu a doplňování smí proto provádět pouze autorizovaný pracovník.

5.1 Pravidelné čištění

Spotřebič je nutné pravidelně čistit:

- vnitřek a všechno vnitřní příslušenství omyjte vlažnou vodou s trochou neutrálního mycího prostředku;
- pravidelně kontrolujte těsnění dvířek a otírejte je, aby bylo čisté, bez usazených nečistot;
- důkladně vše opláchněte a osušte.

Nehýbejte s žádnými trubkami nebo kabely uvnitř spotřebiče, netahejte za ně a nepoškozujte je.
Nikdy nepoužívejte k čištění vnitřku spotřebiče abrazivní prášky, vysoce parfémované čisticí prostředky nebo vosková leštidla, protože mohou poškodit povrch a zanechat silný pach.

Kondenzátor (černá mřížka) a kompresor na zadní straně spotřebiče čistěte kartáčem. Tím se zlepší výkon spotřebiče a sníží spotřeba energie.

Dbejte na to, abyste nepoškodili chladicí systém.

Řada prostředků na čištění povrchů v kuchyni obsahuje chemikálie, které mohou poškodit umělou hmotu použitou v tomto spotřebiči. Doporučujeme proto čistit povrch spotřebiče pouze teplou vodou s trochou tekutého mycího prostředku na nádobí.
Po čištění znovu připojte spotřebič k elektrické síti.

5.2 Odmrazování chladničky

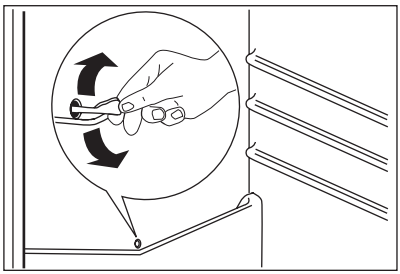

Během normálního používání se námraza automaticky odstraňuje z výparníku chladicího oddílu při každém vypnutí motoru kompresoru. Rozmrazená voda vytéká žlábkem do speciální nádoby na zadní straně spotřebiče nad motorem kompresoru, kde se odpařuje.
Pravidelně čistěte odtokový otvor pro rozmrazenou vodu, který se nachází uprostřed žlábku v chladicím oddíle, aby voda nemohla přetéct a kapat na uložené potraviny. Používejte speciální čisticí nástroj, který najdete již zasunutý do odtokového otvoru.

5.3 Odmrazování mrazničky

Na policích mrazničky a okolo horního oddílu se vždy bude tvořit určité množství námrazy.
Mrazničku odmrazujte, když vrstva námrazy dosáhne tloušťky kolem 3–5 mm.

Asi 12 h před rozmrazováním nastavte regulátor teploty na vyšší nastavení, aby se vytvořila dostatečná zásoba chladu pro případ přerušení chodu spotřebiče.

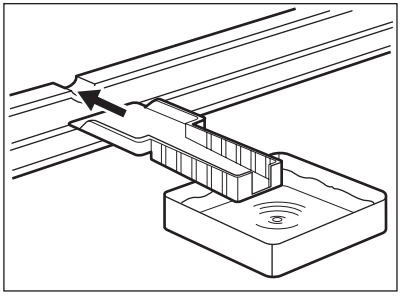

Námrazu odstraníte následujícím způsobem:

1. Vypněte spotřebič.
2. Vyjměte všechny zmrazené potraviny, zabalte je do několika vrstev novin a dejte je na chladné místo.

POZOR
Nedotýkejte se zmrazených potravin vlhkýma rukama. Ruce by vám mohly k potravinám přimrznout.

3. Nechte dveře spotřebiče otevřené, plastovou škrabku vložte do určeného místa dole uprostřed a pod ní dejte misku na rozmražení vodu.

Chcete-li urychlit odmrazování, postavte do mrazicího oddílu hrnek s teplou vodou. Odstraňujte také kusy ledu, které odpadnou ještě před dokončením odmrazování.

4. Po skončení odmrazování vysušte důkladně vnitřní prostor a škrabku uschovejte pro další použití.
5. Zapněte spotřebič.
6. Po dvou nebo třech hodinách uložte vyjmuté potraviny zpět do příslušných oddílů.

K odstraňování námrazy z výparníku nepoužívejte nikdy ostré kovové nástroje. Mohli byste jej poškodit.
K urychlení odmrazování nepoužívejte mechanické nebo jiné pomocné prostředky, které nejsou doporučeny výrobcem.
Zvýšení teploty zmrazených potravin během odmrazování může zkrátit dobu jejich skladování.

5.4 Vyřazení spotřebiče z provozu

Jestliže spotřebič nebudete po dlouhou dobu používat, proveďte následná opatření:

- **odpojte spotřebič od sítě**
- vyjměte všechny potraviny
- odmrazte (předpokládá-li se) a vyčistěte spotřebič a všechno příslušenství
- nechte dveře pootevřené, abyste zabránili vzniku nepříjemných pachů.

Pokud necháte spotřebič zapnutý, požádejte někoho, aby ho občas zkontroloval, zda se potraviny nekazí, např. z důvodu výpadku proudu.

6. CO DĚLAT, KDYŽ...

UPOZORNĚNÍ
Při hledání a odstraňování závady vytáhněte zástrčku z nástěnné zásuvky. Odstraňování závady, které není uvedeno v tomto návodu, smí provádět pouze kvalifikovaný elektrikář nebo osoba s příslušným oprávněním.

Během normálního používání vydává spotřebič různé zvuky (kompresor, chladicí okruh).

Problém	Možná příčina	Řešení
Spotřebič nefunguje. Osvětlení nefunguje.	Spotřebič je vypnutý.	Zapněte spotřebič.
	Zástrčka není zasunutá správně do zásuvky.	Zástrčku zasuňte správně do zásuvky.
	Spotřebič je bez proudu. Zásuvka není pod proudem.	Zasuňte do zásuvky zástrčku jiného elektrického spotřebiče. Obraťte se na kvalifikovaného elektrikáře.
Zazní zvukový signál.	Příliš vysoká teplota v mrazničce.	Řiďte se pokyny v části "Poplach nadměrné teploty"
Osvětlení nefunguje.	Osvětlení je v klidovém stavu.	Zavřete a otevřete dveře.
	Vadná žárovka.	Viz "Výměna žárovky".
Kompresor funguje nepřetržitě.	Není správně nastavená teplota.	Nastavte vyšší teplotu.
	Dveře nejsou správně zavřené.	Viz "Zavření dveří".
	Otvírali jste příliš často dveře.	Nenechávejte dveře otevřené déle, než je nezbytně nutné.
	Teplota jídla je příliš vysoká.	Nechte jídlo vychladnout na pokojovou teplotu, a teprve pak ho vložte do spotřebiče.
	Teplota místnosti je příliš vysoká.	Snižte teplotu místnosti.
Po vnitřní zadní stěně chladničky stéká voda.	Během automatického odmrazování se na zadní stěně rozmrazuje námraza.	Nejde o závadu.
V chladničce teče voda.	Odtokový otvor je ucpaný.	Vyčistěte odtokový otvor.
	Vložené potraviny brání odtoku vody do odtokového otvoru.	Přemístěte potraviny tak, aby se nedotýkaly zadní stěny.
Na podlahu teče voda.	Vývod rozmrazené vody neústí do misky nad kompresorem.	Vložte vývod rozmrazené vody do vypařovací misky.
Teplota spotřebiče je příliš nízká.	Regulátor teploty není správně nastavený.	Nastavte vyšší teplotu.
Teplota ve spotřebiči je příliš vysoká.	Regulátor teploty není správně nastavený.	Nastavte nižší teplotu.

Problém	Možná příčina	Řešení
	Vložili jste příliš velké množství lahví najednou.	Ukládejte do spotřebiče menší množství potravin.
Teplota v chladničce je příliš vysoká.	Ve spotřebiči neobíhá chladný vzduch.	Zkontrolujte, zda ve spotřebiči může dobře obíhat chladný vzduch.
Příliš vysoká teplota v mrazničce.	Potraviny jsou položeny příliš těsně u sebe.	Uložte potraviny tak, aby mohl dobře obíhat chladný vzduch.
Příliš mnoho námrazy.	Potraviny nejsou správně zabaleny.	Zabalte je správně.
	Dveře nejsou správně zavřené.	Viz „Zavření dveří“.

6.1 Výměna žárovky

Tento spotřebič je vybaven vnitřním osvětlením pomocí LED diod s dlouhou životností.
Vnitřní osvětlení smí vyměňovat pouze autorizované servisní středisko. Kontaktujte servisní středisko.

6.2 Zavření dveří

1. Vyčistěte těsnění dveří.
2. Pokud je to nutné, dveře seřiďte. Řiďte se pokyny v části „Instalace“.
3. V případě potřeby vadné těsnění dveří vyměňte. Obraťte se na autorizované servisní středisko.

7. INSTALACE

UPOZORNĚNÍ
Přečtěte si pečlivě "Bezpečnostní informace" ještě před instalací k zajištění bezpečnosti a správného provozu spotřebiče.

7.1 Umístění

Spotřebič instalujte na místě, jehož okolní teplota odpovídá klimatické třídě uvedené na typovém štítku spotřebiče:

Klimatická třída	Okolní teplota
SN	+10°C až + 32°C
N	+16°C až + 32°C
ST	+16°C až + 38°C
T	+16°C až + 43°C

7.2 Připojení k elektrické síti

Spotřebič smí být připojen k síti až po ověření, že napětí a frekvence uvedené na typovém štítku odpovídají napětí v domácí síti.
Spotřebič musí být podle zákona uzemněn. Zástrčka napájecího kabelu je k tomuto účelu vybavena příslušným kontaktem. Pokud není domácí zásuvka uzemněná, poraďte se s odborníkem a připojte spotřebič k samostatnému uzemnění v souladu s platnými předpisy .
Výrobce odmítá veškerou odpovědnost v případě nedodržení výše uvedených pokynů.
Tento spotřebič je v souladu se směrnicemi EHS.

7.3 Změna směru otvírání dveří

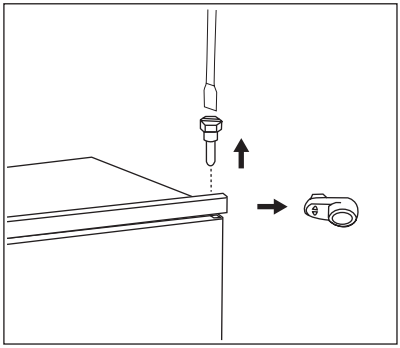

Dveře spotřebiče se otvírají doprava. Chcete-li, aby se dveře otvíraly doleva, postupujte před instalací spotřebiče následovně:

- Uvolněte horní čep a vyjměte rozpěrku.
- Odstraňte horní čep a sejměte horní dveře.

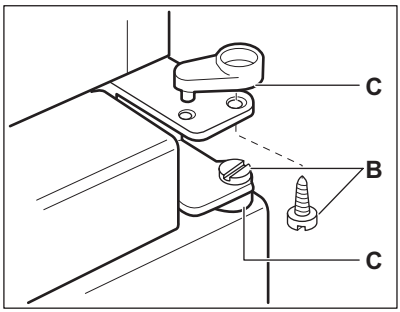

- Odšroubujte čepy (B) a rozpěrky (C).

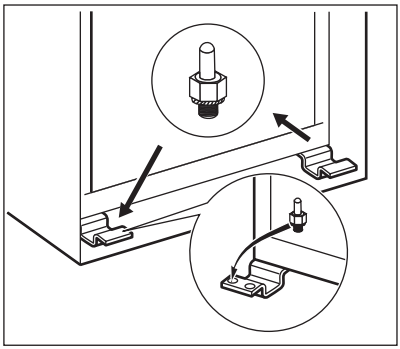

- Vysaďte dolní dveře.
- Uvolněte dolní čep.

Na opačné straně:

- Nasaďte dolní čep.
- Nasaďte dolní dveře.
- Opět nasaďte čepy (B) a rozpěrky (C) do prostředního závěsu na opačné straně.
- Nasaďte horní dveře.
- Utáhněte rozpěrku a horní čep.

7.4 Požadavky na větrání

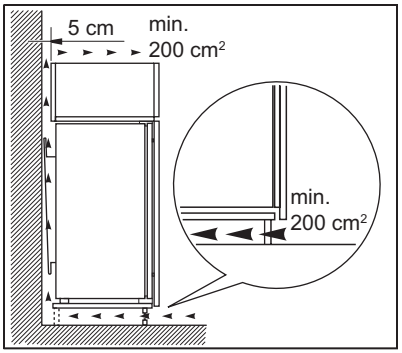

Prostor za spotřebičem musí umožňovat dostatečné proudění vzduchu.

7.5 Instalace spotřebiče

Postupujte následujícím způsobem.

POZOR
Zkontrolujte, zda můžete s napájecím kabelem volně pohybovat.

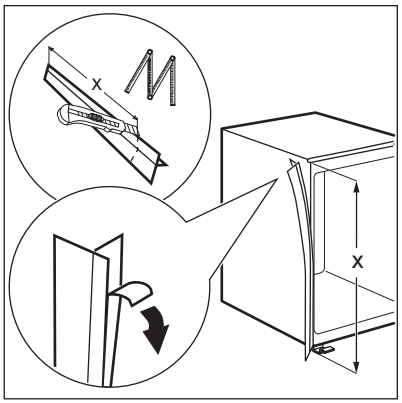

V případě potřeby odřízněte samolepicí těsnicí pásek a přilepte jej na spotřebič, jak je znázorněno na obrázku.

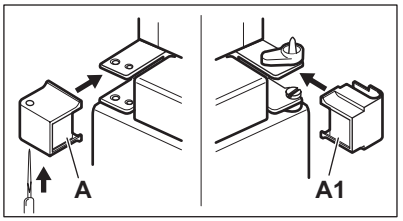

Kryt závěsu A provrtejte dle obrázku.
Nasaďte kryty A a A1 (dodané v sáčku) na postřední závěs.

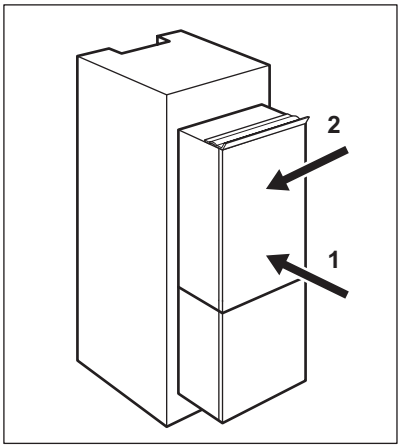

Zasuňte spotřebič do výklenku.
Posunujte spotřebič ve směru šipky (1), dokud se kryt horní mezery nezastaví o kuchyňskou skříňku.
Posuňte spotřebič ve směru šipky (2) po kuchyňské skříňce na opačné straně závěsu.

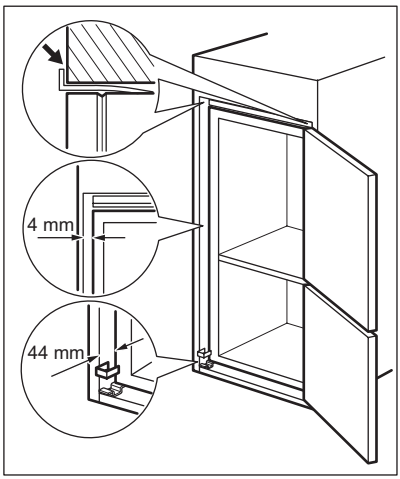

Vyrovnejte spotřebič ve výklenku.
Ověřte si, že je dodržena vzdálenost 44 mm mezi spotřebičem a předním okrajem skříňky.
Kryt dolního závěsu (v sáčku s příslušenstvím) je zárukou správné vzdálenosti mezi kuchyňskou skříňkou a spotřebičem.
Ověřte si, že je dodržena vzdálenost 4 mm mezi spotřebičem a skříňkou.
Otevřete dveře spotřebiče. Nasaďte kryt dolního závěsu.

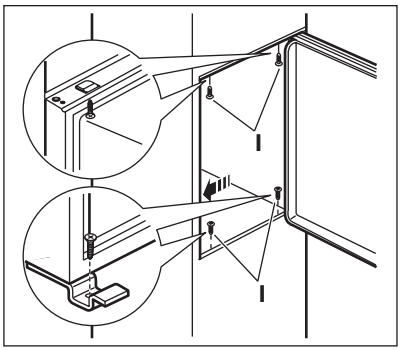

Připevněte spotřebič k výklenku čtyřmi šrouby.

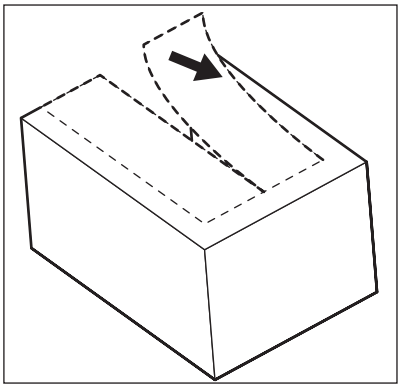

Odstraňte správnou část krytu závěsu (E). Dbejte na to, abyste odstranili část označenou DX v případě pravého závěsu a část SX v případě levého závěsu.

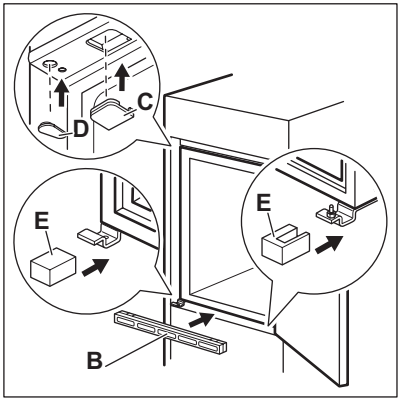

Připevněte kryty (C, D) k příchytkám a otvorům závěsu.
Namontujte větrací mřížku (B).
Připevněte kryty závěsu (E) k závěsu.

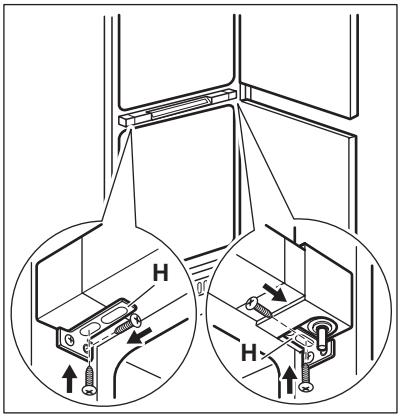

Pokud se spotřebič připojuje ke dveřím kuchyňské skříňky bočně:

1. Uvolněte šrouby v držácích (H).
2. Posuňte držáky (H).
3. Znovu utáhněte šrouby.

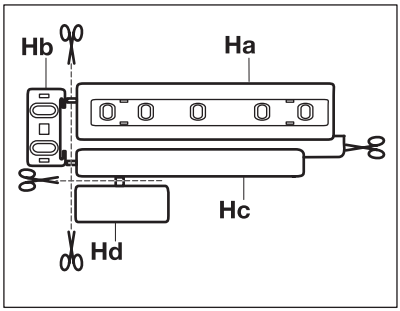

Oddělte díly (Ha), (Hb), (Hc) a (Hd).

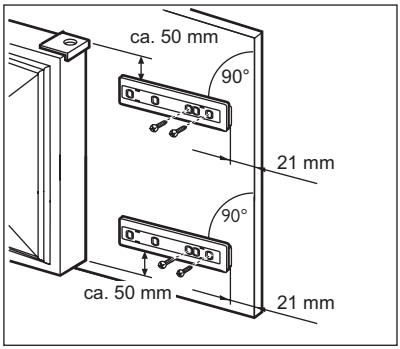

Instalujte díl (Ha) na vnitřní stranu kuchyňské skříňky.

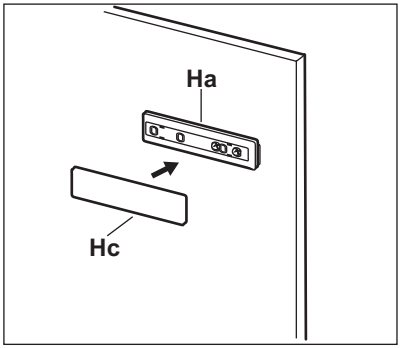

Nasuňte díl (Hc) na díl (Ha).

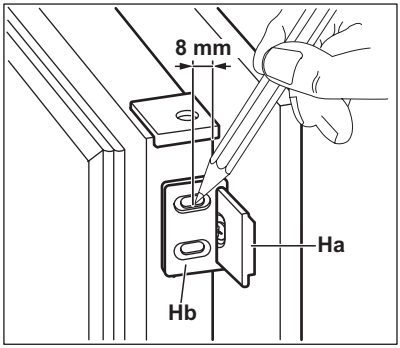

Otevřete dveře spotřebiče a dvířka skříňky o 90°. Do vodicí lišty (Ha) vložte malý čtvereček (Hb). Přiložte k sobě dveře spotřebiče a dvířka skříňky a vyznačte otvory.

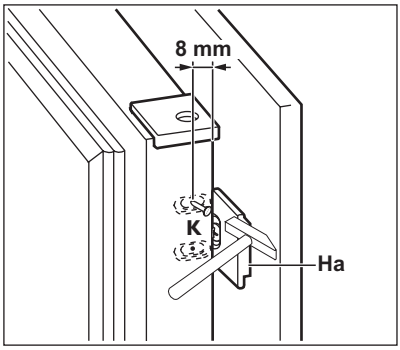

Odstraňte držáky a vyznačte vzdálenost 8 mm od vnějšího okraje dveří, kam se připevní hřebík (K).

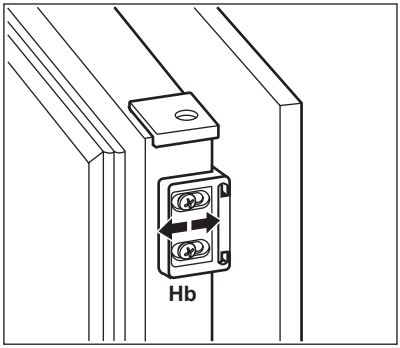

Malý čtvereček opět umístěte na vodicí lištu a připevněte ho přiloženými šrouby.
Vyrovnejte dveře spotřebiče a dvířka kuchyňské skříňky seřízením dílu (Hb).

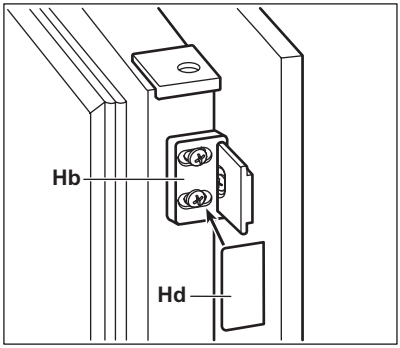

Přitiskněte díl (Hd) na díl (Hb).

Na závěr zkontrolujte následující:

- Všechny šrouby jsou dotažené.
- Izolační pásek je připevněný těsně ke skříni spotřebiče.
- Dveře se dobře otvírají i zavírají.

8. ZVUKY

Během normálního provozu vydává spotřebič různé zvuky (kompresor, cirkulace chladiva).

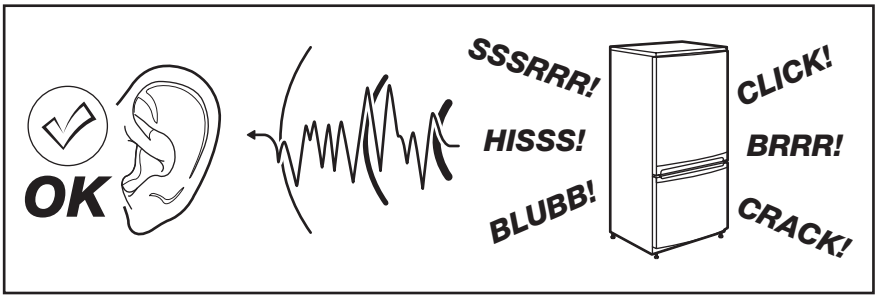
OK
SSSRRR!
HISSS!
BLUBB!
CLICK!
BRRR!
CRACK!

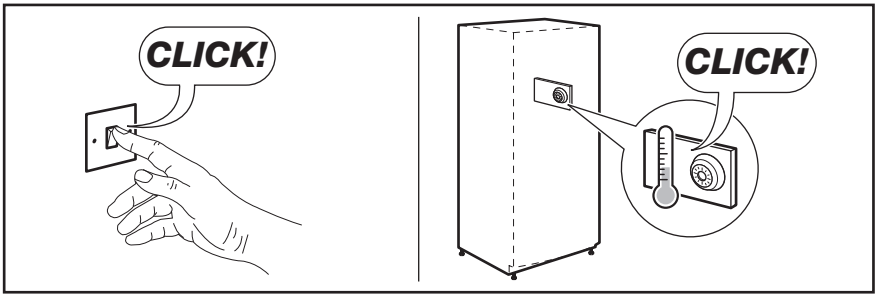
CLICK!
CLICK!

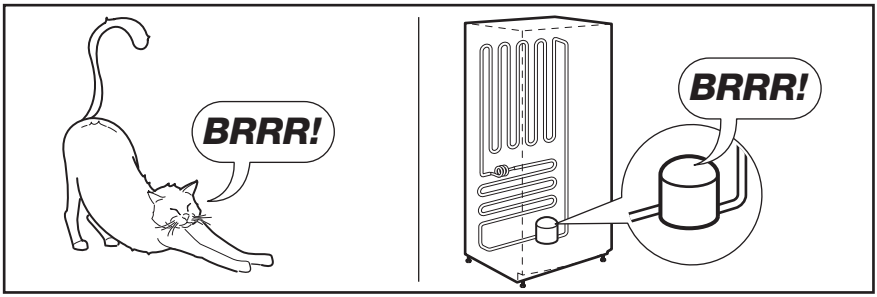
BRRR!
BRRR!

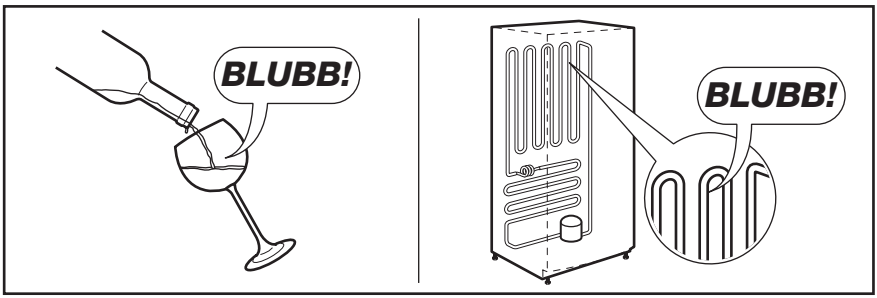
BLUBB!
BLUBB!

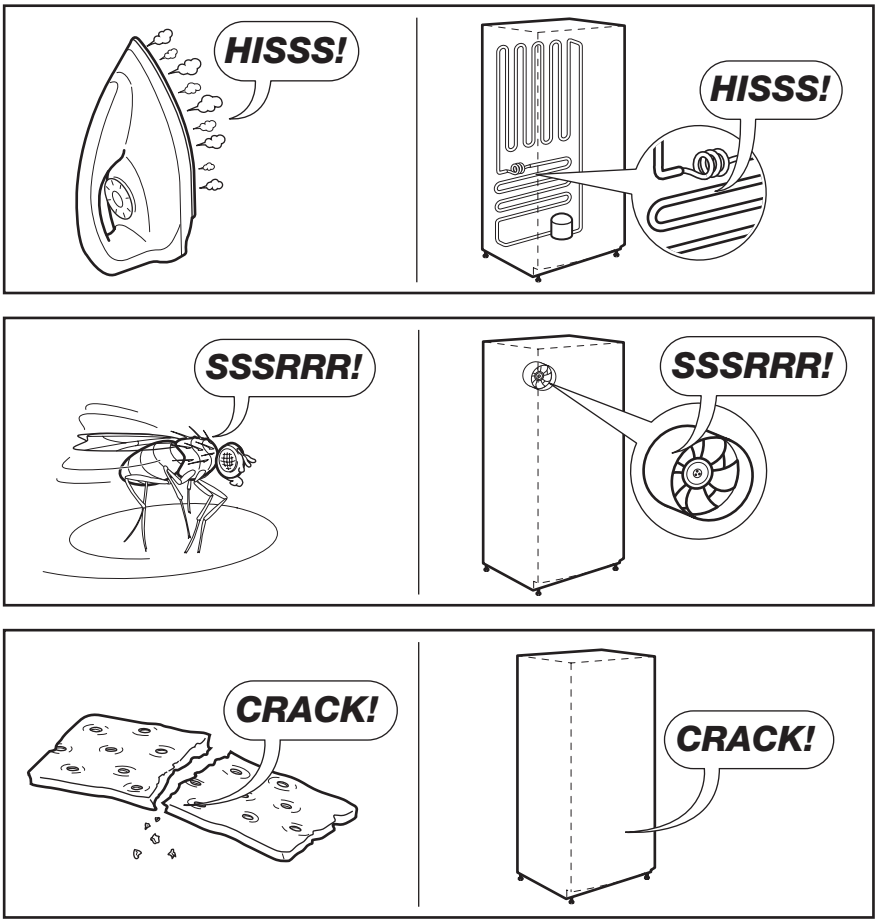

9. TECHNICKÉ ÚDAJE

Rozměry výklenku		
	Výška	1780 mm
	Šířka	560 mm
	Hloubka	550 mm
Skladovací čas při poruše		24 h
Napětí		230-240 V
Frekvence		50 Hz

Technické údaje jsou uvedeny na typovém štítku umístěném na vnitřní levé straně spotřebiče a na energetickém štítku.

10. POZNÁMKY K OCHRANĚ ŽIVOTNÍHO PROSTŘEDÍ

Recyklujte materiály označené symbolem .

Obaly vyhoďte do příslušných odpadních kontejnerů k recyklaci.
Pomáhejte chránit životní prostředí a lidské zdraví a recyklovat elektrické a elektronické spotřebiče určené k likvidaci. Spotřebiče označené příslušným symbolem nelikvidujte spolu s domovním odpadem. Spotřebič odevzdejte v místním sběrném dvoře nebo kontaktujte místní úřad.

SPIS TREŚCI

1. INFORMACJE DOTYCZĄCE BEZPIECZEŃSTWA 25
2. PANEL STEROWANIA 27
3. CODZIENNA EKSPLOATACJA 29
4. PRZYDATNE RADY I WSKAZÓWKI 32
5. KONSERWACJA I CZYSZCZENIE 33
6. CO ZROBIĆ, GDY... 36
7. INSTALACJA 37
8. HAŁAS/GŁOŚNA PRACA 43
9. DANE TECHNICZNE 46
10. OCHRONA ŚRODOWISKA 46

Z MYŚLĄ O TOBIE

Dziękujemy za zakup urządzenia Electrolux. Jest ono owocem dziesięcioleci doświadczeń i innowacji. To pomysłowe i stylowe urządzenie zaprojektowano z myślą o Tobie. Użytkując je masz zawsze pewność uzyskania wspaniałych efektów.

Witamy w świecie marki Electrolux!

Odwiedź naszą witrynę internetową, aby uzyskać:

Wskazówki dotyczące użytkowania, broszury, pomoc w rozwiązywaniu problemów oraz informacje dotyczące serwisu:
www.electrolux.com

Zarejestruj swój produkt, aby uprościć jego obsługę serwisową:
www.electrolux.com/productregistration

Kupuj akcesoria, materiały eksploatacyjne i oryginalne części zamienne do swojego urządzenia:
www.electrolux.com/shop

OBSŁUGA KLIENTA

Zalecamy stosowanie oryginalnych części zamiennych.
Kontaktując się z serwisem, należy przygotować poniższe dane.
Informacje można znaleźć na tabliczce znamionowej. Model, numer produktu, numer seryjny.

Ostrzeżenie/przestroga – informacje dotyczące bezpieczeństwa.

Informacje i wskazówki ogólne

Informacje dot. ochrony środowiska

Producent zastrzega sobie możliwość wprowadzenia zmian bez wcześniejszego powiadomienia.

1. ⚠ INFORMACJE DOTYCZĄCE BEZPIECZEŃSTWA

W celu zapewnienia bezpieczeństwa użytkownika i bezawaryjnej pracy urządzenia przed instalacją i pierwszym użyciem należy uważnie przeczytać instrukcję obsługi, zwracając szczególną uwagę na wskazówki oraz ostrzeżenia. Wszyscy użytkownicy urządzenia powinni poznać zasady jego bezpiecznej obsługi. Pozwoli to uniknąć niepotrzebnych pomyłek i wypadków. Prosimy o zachowanie instrukcji obsługi przez cały czas używania urządzenia oraz przekazanie jej kolejnemu użytkownikowi w razie odstąpienia lub sprzedaży urządzenia.
W celu uniknięcia szkód na zdrowiu i życiu osób oraz szkód materialnych należy przestrzegać środków ostrożności podanych w niniejszej instrukcji obsługi, gdyż producent nie jest odpowiedzialny za szkody spowodowane wskutek ich nieprzestrzegania.

1.1 Bezpieczeństwo dzieci i osób upośledzonych

- Niniejsze urządzenie nie jest przeznaczone do użytku przez osoby (w tym dzieci) o ograniczonych zdolnościach fizycznych, sensorycznych czy umysłowych, a także nieposiadające wiedzy lub doświadczenia w użytkowaniu tego typu urządzeń, chyba, że będą one nadzorowane lub zostaną poinstruowane na temat korzystania z tego urządzenia przez osobę odpowiedzialną za ich bezpieczeństwo.

  Dzieci należy pilnować, aby mieć pewność, że nie bawią się urządzeniem.
- Opakowanie należy przechowywać w miejscu niedostępnym dla dzieci. Istnieje ryzyko uduszenia.
- W przypadku utylizacji urządzenia należy wyjąć wtyczkę z gniazdka, odciąć przewód zasilający (jak najbliżej urządzenia) i odkręcić drzwi, aby uchronić bawiące się dzieci przed porażeniem prądem lub przed zamknięciem się w środku urządzenia.
- Jeśli to urządzenie zawierające magnetyczne uszczelnienie drzwi ma zastąpić urządzenie z blokadą sprężynową (ryglem) w drzwiach lub w pokrywie, przed oddaniem starego urządzenia do utylizacji należy usunąć blokadę. Zapobiegnie to przypadkowemu uwięzieniu dziecka.

1.2 Ogólne zasady bezpieczeństwa

⚠ **OSTRZEŻENIE!**

Otwory wentylacyjne w obudowie urządzenia lub w zabudowie nie mogą być zakryte ani zanieczyszczone.

- Urządzenie jest przeznaczone do przechowywania żywności i/lub napojów w zwykłych warunkach domowych, tak jak to opisano w niniejszej instrukcji obsługi.
- Do przyśpieszenia procesu rozmrażania nie wolno używać urządzeń mechanicznych ani żadnych innych sztucznych metod.
- Nie należy stosować innych urządzeń elektrycznych (np. maszynek do lodów) wewnątrz urządzeń chłodniczych, o ile nie zostały one dopuszczone do tego celu przez producenta.
- Należy zachować ostrożność, aby nie uszkodzić układu chłodniczego.
- W układzie chłodniczym urządzenia znajduje się czynnik chłodniczy izobutan (R600a), który jest ekologicznym gazem naturalnym (jednak jest łatwopalny).

  Należy upewnić się, że podczas transportu i instalacji urządzenia nie zostały uszkodzone żadne elementy układu chłodniczego.

  Jeśli układ chłodniczy został uszkodzony, należy:

  – unikać otwartego płomienia oraz innych źródeł zapłonu;

  – dokładnie przewietrzyć pomieszczenie, w którym znajduje się urządzenie.
- Ze względów bezpieczeństwa zabrania się dokonywania jakichkolwiek modyfikacji lub zmian konstrukcyjnych w urządzeniu. Jakiekolwiek uszkodzenia przewodu zasilającego mogą spowodować zwarcie, pożar i/lub porażenie prądem.

⚠ **OSTRZEŻENIE!**
Aby można było uniknąć niebezpieczeństwa, wymiany elementów elektrycznych (przewód zasilający, wtyczka, sprężarka) może dokonać wyłącznie technik autoryzowanego serwisu lub osoba o odpowiednich kwalifikacjach.

1. Nie wolno przedłużać przewodu zasilającego.

2. Należy upewnić się, że tylna ścianka urządzenia nie przygniotła ani nie uszkodziła wtyczki przewodu zasilającego. Przygnieciona lub uszkodzona wtyczka może się przegrzewać i spowodować pożar.
3. Należy zapewnić dostęp do wtyczki przewodu zasilającego urządzenia.
4. Nie ciągnąć za przewód zasilający.
5. Jeżeli gniazdo elektryczne jest obluzowane, nie wolno wkładać do niego wtyczki przewodu zasilającego. Występuje zagrożenie pożarem lub porażeniem prądem.
6. Nie wolno używać urządzenia bez klosza żarówki (jeśli występuje) oświetlenia wnętrza.

- Urządzenie jest ciężkie. Należy zachować ostrożność podczas jego przenoszenia.
- Nie wolno wyjmować ani dotykać przedmiotów w komorze zamrażarki wilgotnymi/mokrymi rękoma, ponieważ może to spowodować uszkodzenie skóry lub odmrożenie.
- Nie należy wystawiać urządzenia na bezpośrednie działanie promieni słonecznych.
- Do oświetlenia urządzenia zastosowano specjalne żarówki (jeśli występują) przeznaczone wyłącznie do urządzeń domowych. Nie nadają się one do oświetlania pomieszczeń domowych.

1.3 Codzienna eksploatacja

- Nie wolno stawiać gorących naczyń na plastikowych elementach urządzenia.
- Nie wolno przechowywać łatwopalnych gazów ani płynów w urządzeniu, ponieważ mogą spowodować wybuch.
- Nie wolno umieszczać żywności bezpośrednio przy otworze wentylacyjnym na tylnej ściance. (Jeśli urządzenie jest odszraniane automatycznie)
- Mrożonek nie wolno ponownie zamrażać po rozmrożeniu.
- Zapakowaną zamrożoną żywność należy przechowywać zgodnie z instrukcjami jej producenta.
- Należy ściśle stosować się do wskazówek dotyczących przechowywania podanych przez producenta urządzenia. Patrz odpowiednie instrukcje.
- W zamrażarce nie należy przechowywać napojów gazowanych, ponieważ duże ciśnienie w pojemniku może spowodować ich eksplozję i w rezultacie uszkodzenie urządzenia.
- Lody na patyku mogą być przyczyną odmrożeń w przypadku konsumpcji bezpośrednio po ich wyjęciu z zamrażarki.

1.4 Konserwacja i czyszczenie

- Przed przeprowadzeniem konserwacji należy wyłączyć urządzenie i wyjąć wtyczkę przewodu zasilającego z gniazdka.
- Nie wolno czyścić urządzenia metalowymi przedmiotami.
- Nie wolno używać ostrych przedmiotów do usuwania szronu z urządzenia. Należy stosować plastikową skrobaczkę.
- Należy regularnie sprawdzać otwór odpływowy skroplin w chłodziarce. W razie konieczności należy go wyczyścić. Jeżeli otwór odpływowy jest zablokowany, woda zacznie się zbierać na dnie chłodziarki.

1.5 Instalacja

Podłączenie elektryczne urządzenia należy wykonać zgodnie z wskazówkami podanymi w odpowiednich rozdziałach.

- Rozpakować urządzenie i sprawdzić, czy nie jest w żaden sposób uszkodzone. Nie wolno podłączać urządzenia, jeśli jest uszkodzone. Ewentualne uszkodzenia należy natychmiast zgłosić sprzedawcy. W tym przypadku należy zachować opakowanie.
- Zaleca się odczekanie co najmniej czterech godzin przed podłączeniem urządzenia, aby olej mógł spłynąć z powrotem do sprężarki.
- Należy zapewnić odpowiednią wentylację ze wszystkich stron urządzenia. Nieodpowiednia wentylacja prowadzi do jego przegrzewania. Aby uzyskać wystarczającą wentylację, należy postępować zgodnie z wskazówkami dotyczącymi instalacji.
- W razie możliwości tylną ściankę urządzenia należy ustawić od ściany, aby uniknąć dotykania lub chwytania za ciepłe elementy (sprężarka, skraplacz) i zapobiec ewentualnym oparzeniom.
- Urządzenia nie wolno umieszczać w pobliżu kaloryferów lub kuchenek.
- Należy zadbać o to, aby po instalacji urządzenia możliwy był dostęp do wtyczki sieciowej.
- Urządzenie można podłączyć wyłącznie do instalacji doprowadzającej wodę pitną (jeśli

przewidziane jest podłączenie do sieci wodociągowej).

1.6 Serwis

- Wszelkie prace elektryczne związane z serwisowaniem urządzenia powinny być przeprowadzone przez wykwalifikowanego elektryka lub inną kompetentną osobę.
- Naprawy tego produktu muszą być wykonywane w autoryzowanym punkcie serwisowym. Należy stosować wyłącznie oryginalne części zamienne.

1.7 Ochrona środowiska

W obiegu czynnika chłodniczego ani w materiałach izolacyjnych urządzenia nie ma gazów szkodliwych dla warstwy ozonowej. Urządzenia nie należy wyrzucać wraz z odpadami komunalnymi i śmieciami. Pianka izolacyjna zawiera łatwopalne gazy: urządzenie należy utylizować zgodnie z obowiązującymi przepisami, które można uzyskać od władz lokalnych. Należy unikać uszkodzenia układu chłodniczego, szczególnie z tyłu przy wymienniku ciepła. Materiały zastosowane w urządzeniu, które są oznaczone symbolem ♺, nadają się do ponownego przetworzenia.

2. PANEL STEROWANIA

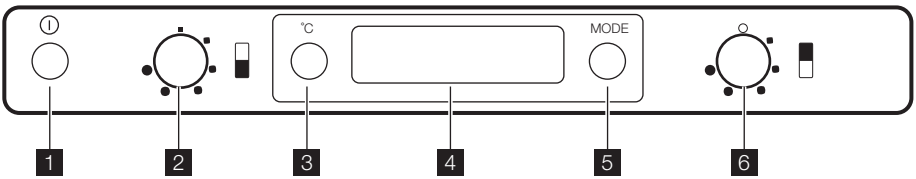

1. Wyłącznik (WŁ./WYŁ.)
2. Regulator temperatury zamrażarki
3. Przycisk wyświetlacza temperatury chłodziarko-zamrażarki
4. Wyświetlacz
5. Przycisk funkcyjny
   Przycisk kasowania alarmu
6. Regulator temperatury chłodziarki

2.1 Wyświetlacz

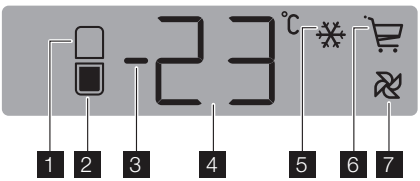

1. Wskaźnik komory chłodziarki
2. Wskaźnik komory zamrażarki
3. Wskaźnik dodatniej lub ujemnej temperatury
4. Wskaźnik temperatury
5. Funkcja Action Freeze
6. Funkcja Shopping
7. Funkcja D.A.C.

2.2 Włączanie

Jeśli po włożeniu wtyczki przewodu zasilającego do gniazdka nie włączy się podświetlenie wyświetlacza, nacisnąć wyłącznik (WŁ./WYŁ.).
Po uruchomieniu na panelu sterowania pojawią się następujące wskaźniki:

- Wskaźnik ujemnej lub dodatniej temperatury będzie dodatni, co oznacza, że temperatura jest powyżej zera.
- Wskaźnik temperatury pulsuje, tło wyświetlacza jest czerwone i słychać brzęczyk.

Wcisnąć przycisk funkcji, a brzęczyk się wyłączy (patrz również „Alarm przekroczenia temperatury").
Ustawić żądaną temperaturę (patrz "Regulacja temperatury").

2.3 Wyłączanie

Aby wyłączyć urządzenie, należy nacisnąć przycisk WŁ./WYŁ. i przytrzymać go przez ponad 1 sekundę.
Następnie zostanie wyświetlone wskazanie odliczania temperatury w kolejności -3 -2 -1.
Gdy urządzenie zostanie wyłączone, zgaśnie również wyświetlacz.

2.4 Wyłączanie komory chłodziarki

Aby wyłączyć komorę chłodziarki, należy obrócić pokrętło regulatora temperatury chłodziarki w kierunku przeciwnym do ruchu wskazówek zegara do położenia „O".
Komora zamrażarki będzie nadal działać.
Po wyłączeniu komory chłodziarki wyświetlana jest tylko temperatura komory zamrażarki.
W takim przypadku wyłączane jest oświetlenie komory chłodziarki.

2.5 Wskaźnik temperatury

Po każdym wciśnięciu przycisku wskaźnika temperatury chłodziarko-zamrażarki na wyświetlaczu pojawiają się następujące informacje w kolejności:

1. – Wskaźnik komory chłodziarki jest włączony.
   – Na wyświetlaczu pojawia się temperatura chłodziarki.
2. – Wskaźnik komory zamrażarki jest włączony. 2)
   – Na wyświetlaczu pojawia się temperatura zamrażarki.

2) W normalnych warunkach.

Zawsze po 10 sekundach powraca normalny stan wyświetlania.

2.6 Menu funkcji

Po każdym naciśnięciu przycisku funkcji włączają się następujące funkcje, w kolejności zgodnej z ruchem wskazówek zegara:

- Funkcja Action Freeze
- Funkcja Shopping
- Funkcja D.A.C.
- bez symbolu: normalne działanie.

Można włączyć tylko jedną funkcję na raz.

Aby wyłączyć funkcje, należy naciskać przycisk funkcyjny, aż znikną wszystkie symbole.

2.7 Regulacja temperatury

Temperaturę w urządzeniu reguluje się za pomocą regulatora temperatury.
Obracając pokrętłem regulatora temperatury chłodziarki, można ustawić temperaturę komory chłodziarki w zakresie od +2°C do +8°C.
Obracając pokrętłem regulatora temperatury zamrażarki można ustawić temperaturę komory zamrażarki w zakresie od -15°C do -24°C.
Aby zapewnić odpowiednie przechowywanie żywności, należy ustawić następującą temperaturę:
+5°C w komorze chłodziarki,
-18°C w komorze zamrażarki.
W normalnych warunkach pracy wskaźnik temperatury pokazuje aktualnie ustawioną temperaturę.
Aby korzystać z urządzenia, należy:

- obrócić pokrętło regulatora temperatury zgodnie z ruchem wskazówek zegara, aby uzyskać największe chłodzenie,
- obrócić pokrętło regulatora temperatury w kierunku przeciwnym do ruchu wskazówek zegara, aby uzyskać najmniejsze chłodzenie.

Zwykle najbardziej odpowiednie jest ustawienie w położeniu pośrednim.
Ustawiając temperaturę, należy jednak uwzględnić to, że temperatura wewnątrz urządzenia zależy od:

- temperatury w pomieszczeniu,
- częstości otwierania drzwi urządzenia,
- ilości przechowywanej żywności,
- umiejscowienia urządzenia.

2.8 Funkcja Shopping

Jeśli zachodzi konieczność umieszczenia w chłodziarce większej ilości ciepłych produktów spożywczych, na przykład po zrobieniu zakupów, zaleca się włączenie funkcji Shopping w celu szybkiego schłodzenia produktów i uniknięcia podwyższenia się temperatury żywności już znajdującej się w chłodziarce.
Funkcję Shopping włącza się za pomocą przycisku funkcyjnego, w razie potrzeby naciskając go kilkakrotnie aż pojawi się symbol .
Funkcja Shopping wyłącza się automatycznie po około 6 godzinach.
Przy włączonej funkcji Shopping automatycznie włącza się również wentylator w komorze chłodziarki.

Wentylator w komorze chłodziarki włącza się automatycznie również wtedy, gdy temperatura w pomieszczeniu jest wysoka (powyżej 38°C), nawet jeśli funkcja Shopping nie jest włączona.

Funkcję tę można w dowolnej chwili wyłączyć, naciskając przycisk funkcyjny (patrz „Menu funkcji").

2.9 Funkcja Action Freeze

W celu zamrożenia świeżej żywności należy włączyć funkcję Action Freeze. Wciskać przycisk funkcji (kilka razy w razie potrzeby), dopóki nie pojawi się odpowiedni symbol.
Funkcja wyłącza się automatycznie po 52 godzinach.
Funkcję tę można w dowolnym czasie wyłączyć, naciskając przycisk funkcji (patrz "Menu Funkcji").

2.10 Alarm wysokiej temperatury

Wzrost temperatury w komorze zamrażarki (np. spowodowany awarią zasilania) jest sygnalizowany poprzez:

- pulsowanie wskaźnika temperatury
- pulsowanie wskaźnika komory zamrażarki
- czerwone podświetlenie wyświetlacza
- emitowanie sygnału akustycznego
- symbol alarmu.

Po przywróceniu normalnych warunków pracy:

- wyłącza się sygnał akustyczny
- dalej miga wskaźnik temperatury
- wyświetlacz jest nadal podświetlony na czerwono.

Po wciśnięciu przycisku funkcji / przycisku kasowania alarmu w celu wyłączenia alarmu na wskaźniku przez kilka sekund pojawia się informacja o najwyższej temperaturze, jaką osiągnęła komora.
W tym momencie miganie ustaje, a podświetlenie wyświetlacza zmienia kolor z czerwonego na biały.
W trakcie alarmu sygnał dźwiękowy można wyłączyć, wciskając przycisk funkcji/przycisk kasowania alarmu.
Podświetlenie wyświetlacza pozostaje czerwone do momentu przywrócenia normalnych warunków przechowywania.

3. CODZIENNA EKSPLOATACJA

3.1 Czyszczenie wnętrza

W celu usunięcia zapachu nowego produktu przed pierwszym uruchomieniem urządzenia należy wymyć jego wnętrze i znajdujące się w nim elementy letnią wodą z łagodnym mydłem, a następnie dokładnie je wysuszyć.

Nie należy stosować detergentów ani proszków do szorowania, ponieważ mogą one uszkodzić powierzchni urządzenia.

3.2 Wskaźnik temperatury

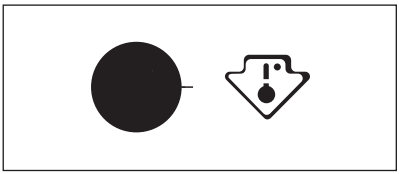

To urządzenie jest w sprzedaży we Francji.
Zgodnie z prawem tego kraju, w dolnej części komory chłodziarki powinna znajdować się specjalna naklejka (patrz rysunek), która wskazuje jej najchłodniejszą strefę.

3.3 Zamrażanie świeżej żywności

Komora zamrażarki jest przeznaczona do długotrwałego przechowywania artykułów mrożonych i głęboko mrożonych, a także do zarażenia świeżej żywności.
W celu zamrożenia świeżej żywności, należy włączyć funkcję Action Freeze co najmniej 24 godziny przed umieszczeniem żywności przeznaczonej do zamrożenia w komorze zamrażarki.
Umieścić żywność do zamrożenia w górnej części zamrażarki, ponieważ jest to jej najchłodniejsza część.
Informacje o maksymalnej ilości żywności, jaką można zamrozić w ciągu 24 godzin, podano na **tabliczce znamionowej** umieszczonej wewnątrz urządzenia.
Proces zamrażania trwa 24 godziny: w tym czasie do zamrażarki nie należy wkładać kolejnej partii żywności.

3.4 Przechowywanie zamrożonej żywności

W przypadku pierwszego uruchomienia lub po okresie nieużywania urządzenia, przed włożeniem żywności do komory należy odczekać co najmniej 12 godziny od włączenia urządzenia przy ustawieniu Action Freeze.
W razie przechowywania dużych ilości żywności wyjąć wszystkie szuflady i kosze z urządzenia, umieścić żywność na półkach, aby uzyskać najlepszą wydajność urządzenia.

OSTRZEŻENIE!
Należy upewnić się, że żywność nie przekracza dopuszczalnego limitu obciążenia podanego na boku górnej części urządzenia (tam, gdzie ma to zastosowanie)

Jeżeli dojdzie do przypadkowego rozmrożenia żywności, np. spowodowanego awarią zasilania oraz jeśli urządzenie było wyłączone przez czas dłuższy niż podany w tabeli danych technicznych w punkcie "czas utrzymywania temperatury bez zasilania", należy szybko skonsumować rozmrożoną żywność lub niezwłocznie poddać ją obróbce termicznej, po czym ponownie zamrozić (po ostudzeniu).

3.5 Rozmrażanie

Głęboko zamrożoną żywność lub mrożonki należy przed użyciem rozmrozić w komorze chłodziarki lub w temperaturze pokojowej, zależnie od czasu przeznaczonego na tę operację.
Małe kawałki można gotować w stanie zamrożonym, od razu po wyjęciu z zamrażarki. W takim przypadku gotowanie potrwa jednak dłużej.

3.6 Akumulatory zimna

Zamrażarka posiada co najmniej jeden akumulator zimna, który wydłuża czas przechowywania w razie awarii lub braku zasilania.

3.7 Wytwarzanie kostek lodu

Urządzenie jest wyposażone w jedną lub więcej tacek do wytwarzania kostek lodu. Napełnić tacki wodą, a następnie umieścić w komorze zamrażarki.

Do wyjmowania tacek z zamrażarki nie należy używać metalowych narzędzi.

3.8 Zmiana położenia półek

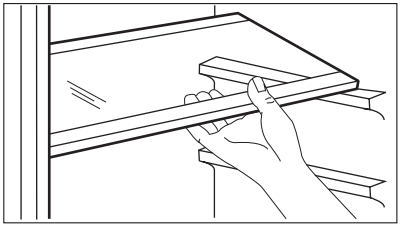

Ściany komory chłodziarki wyposażono w kilka prowadnic umożliwiających umieszczenie półek zgodnie z aktualnymi potrzebami.
Aby lepiej wykorzystać miejsce, przednią część dzielonej półki można położyć na jej tylnej części.

3.9 Rozmieszczanie półek na drzwiach

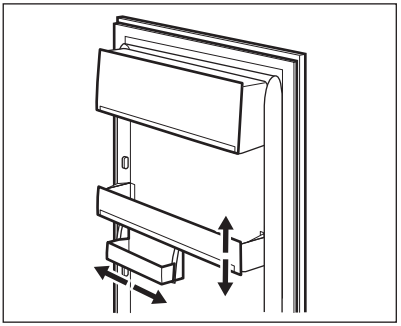

Aby umożliwić przechowywanie artykułów spożywczych w opakowaniach o różnej wielkości, półki w drzwiach można umieszczać na różnych wysokościach.
Aby zmienić ustawienie, należy: stopniowo wyciągać półkę w kierunku strzałek, a następnie umieścić ją w wymaganym miejscu.

3.10 Kontrola wilgotności

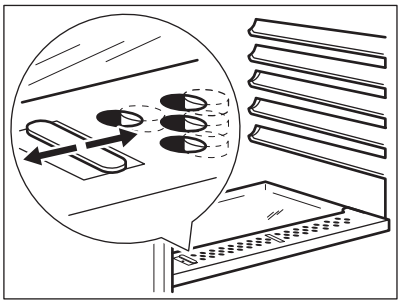

Szklana półka posiada mechanizm ze szczelinami (regulowanymi dźwigienką), dzięki któremu można regulować temperaturę w szufladzie na warzywa.
Gdy szczeliny wentylacyjne są zamknięte: artykuły w szufladzie na warzywa i owoce dłużej zachowują naturalną wilgotność.
Gdy szczeliny wentylacyjne są otwarte: większa cyrkulacja powietrza powoduje obniżenie wilgotności powietrza w komorze na warzywa i owoce.

3.11 Obieg powietrza – funkcja DAC

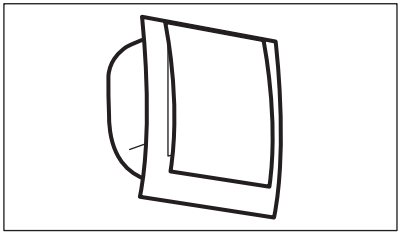

Komora chłodziarki jest wyposażona w specjalny wentylator dynamicznego chłodzenia powietrzem (ang. Dynamic Air Cooling – DAC).
Urządzenie to umożliwia szybkie schładzanie żywności i zapewnia jednolitą temperaturę w komorze.
Włączyć wentylator naciskając przycisk funkcyjny (w razie potrzeby kilkakrotnie), aż pojawi się symbol .
Wentylator można wyłączyć w dowolnej chwili, naciskając przycisk funkcyjny, aż zniknie symbol .
Włączać wentylator, gdy temperatura otoczenia przekracza 25°C.
Gdy temperatura w pomieszczeniu przekracza 38°C lub gdy włączona jest funkcja Shopping, wentylator włącza się automatycznie.

4. PRZYDATNE RADY I WSKAZÓWKI

4.1 Wskazówki dotyczące oszczędzania energii

- Nie otwierać zbyt często drzwi zamrażarki i nie zostawiać ich otwartych dłużej niż jest to absolutnie konieczne.
- Jeśli temperatura otoczenia jest wysoka, pokrętło regulacji temperatury jest ustawione w najwyższej pozycji, urządzenie jest w pełni załadowane sprężarka będzie pracowała bezustannie, powodując zbieranie się szronu lub lodu na parowniku. W takim przypadku należy obrócić pokrętło regulacji temperatury w kierunku niższego ustawienia, aby umożliwić automatyczne usuwanie szronu i jednocześnie zmniejszyć zużycie energii.

4.2 Wskazówki dotyczące przechowywania świeżej żywności

Aby uzyskać najlepsze wyniki:

- Nie przechowywać w chłodziarce przechowywać ciepłej żywności ani parujących płynów.
- Artykuły spożywcze należy przykryć lub owinąć, szczególnie te, które mają silny zapach.
- Zapewnić swobodny przepływ powietrza wokół artykułów spożywczych.

4.3 Wskazówki dotyczące przechowywania żywności

Przydatne wskazówki:
Mięso (każdy rodzaj): zapakować do polietylenowych worków i umieścić na szklanej półce nad szufladą na warzywa.
Ze względów bezpieczeństwa można je przechowywać w ten sposób najwyżej przez jeden lub dwa dni.
Żywność gotowana, potrawy na zimno itp.: należy je przykryć i umieścić na dowolnej półce.
Owoce i warzywa: należy je dokładnie oczyścić i umieścić w przeznaczonych dla nich szufladach.
Masło i ser: należy je umieszczać w specjalnych hermetycznych pojemnikach lub zapakować w folię aluminiową lub woreczki polietylenowe, aby maksymalnie ograniczyć dostęp powietrza.
Butelki z mlekiem: należy założyć na nie nakrętki i przechowywać na półce na butelki na drzwiach.
Bananów, ziemniaków, cebuli i czosnku, jeśli nie są zapakowane, nie należy przechowywać w chłodziarce.

4.4 Wskazówki dotyczące zamrażania

Aby uzyskać najlepsze wyniki zamrażania, należy skorzystać z poniższych ważnych wskazówek:

- Maksymalną ilość żywności, którą można zamrozić w ciągu 24 godzin, podano na tabliczce znamionowej.
- Proces zamrażania trwa 24 godziny. W tym czasie nie należy wkładać do zamrażarki więcej żywności przeznaczonej do zamrożenia.
- Należy zamrażać tylko artykuły spożywcze najwyższej jakości, świeże i dokładnie oczyszczone.
- Żywność należy dzielić na małe porcje, aby móc ją szybko zupełnie zamrozić, a później rozmrażać tylko potrzebną ilość.
- Żywność należy pakować w folię aluminiową lub polietylenową zapewniającą hermetyczne zamknięcie.
- Nie dopuszczać do stykania się świeżej, niezamrożonej żywności z zamrożonymi produktami, aby uniknąć wzrostu temperatury produktów zamrożonych.
- Produkty niskotłuszczowe przechowują się lepiej i dłużej niż o wysokiej zawartości tłuszczu. Sól powoduje skrócenie okresu przechowywania żywności.
- Spożywanie sorbetu bezpośrednio po wyjęciu z komory zamrażarki może spowodować odmrożenia skóry.
- Zaleca się umieszczanie daty zamrożenia na każdym opakowaniu w celu kontrolowania długości okresu przechowywania.

4.5 Wskazówki dotyczące przechowywania zamrożonej żywności

Aby urządzenie pracowało z najlepszą wydajnością, należy:

- Upewnić się, że mrożonki były odpowiednio przechowywane w sklepie.
- Starać się, aby zamrożona żywność była transportowana ze sklepu do zamrażarki w jak najkrótszym czasie.
- Nie otwierać zbyt często drzwi zamrażarki i nie zostawiać ich otwartych dłużej niż jest to absolutnie konieczne.
- Po rozmrożeniu żywność szybko traci świeżość i nie może być ponownie zamrażana.
- nie przekraczać okresu przechowywania podanego przez producenta żywności.

5. KONSERWACJA I CZYSZCZENIE

UWAGA!
Przed przeprowadzeniem jakichkolwiek prac konserwacyjnych, należy odłączyć urządzenie od zasilania.

Układ chłodniczy urządzenia zawiera węglowodory. Prace konserwacyjne i uzupełnianie mogą wykonywać wyłącznie technicy autoryzowanego serwisu.

5.1 Okresowe czyszczenie

Urządzenie należy czyścić regularnie:

- Wnętrze i akcesoria należy czyścić za pomocą ciepłej wody z dodatkiem łagodnego mydła.
- Należy regularnie sprawdzać i czyścić uszczelki drzwi.
- Dokładnie opłukać i wysuszyć.

Nie ciągnąć, nie przesuwać ani nie niszczyć rurek i/lub przewodów umieszczonych w urządzeniu.
Do czyszczenia wnętrza urządzenia nie stosować środków czyszczących, proszków do szorowania, pachnących środków czyszczących lub wosku do polerowania, gdyż mogą one uszkodzić powierzchnię i pozostawić silny zapach.

Oczyścić skraplacz (czarna kratka) i sprężarkę z tyłu urządzenia za pomocą szczotki. Poprawi to wydajność urządzenia i zmniejszy zużycie energii elektrycznej.

Należy uważać, aby nie uszkodzić układu chłodniczego.

Niektóre kuchenne środki czyszczące zawierają substancje chemiczne, które mogą uszkodzić tworzywo zastosowane w urządzeniu. Z tego względu zaleca się mycie zewnętrznych części urządzenia ciepłą wodą z niewielką ilością płynu do mycia naczyń.

Po czyszczeniu ponownie podłączyć urządzenie do zasilania.

5.2 Rozmrażanie chłodziarki

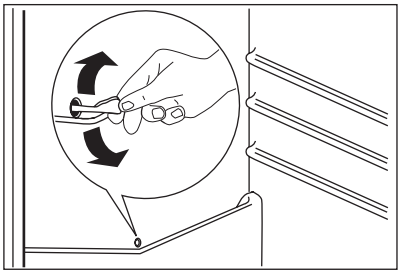

Podczas normalnego użytkowania za każdym razem po wyłączeniu się silnika sprężarki następuje automatyczne usunięcie szronu z parownika komory chłodziarki. Woda z rozpuszczonego szronu spływa rynienką do specjalnego pojemnika znajdującego się z tyłu urządzenia nad sprężarką, skąd następnie odparowuje.
Należy co jakiś czas czyścić otwór odpływowy znajdujący się na środku rynienki w komorze chłodziarki, aby zapobiec przelewaniu się wody i kapaniu na żywność. Należy używać specjalnej przetyczki dostarczonej wraz z urządzeniem i umieszczonej w otworze odpływowym.

5.3 Rozmrażanie zamrażarki

Na półkach zamrażarki oraz w górnej części komory zawsze powstaje pewna ilość szronu. Zamrażarkę należy rozmrażać, gdy warstwa szronu ma grubość ok. 3–5 mm.

Na około 12 godzin przed planowanym rozmrażaniem pokrętło regulacji temperatury należy ustawić na większe chłodzenie, aby zapewnić odpowiednią rezerwę energii chłodniczej w zamrożonych produktach na czas przerwy w działaniu

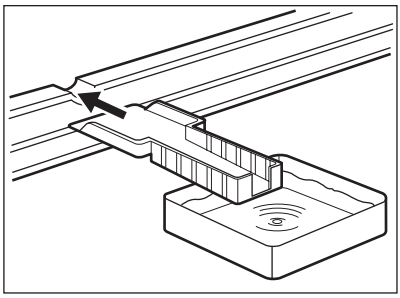

Aby usunąć szron, należy:

1. Wyłączyć urządzenie.
2. Wyjąć wszystkie przechowywane artykuły spożywcze, zawinąć w kilka warstw gazet i umieścić w chłodnym miejscu.

UWAGA!
Nie wolno dotykać zamrożonej żywności mokrymi rękoma. Ręce mogłyby przymarznąć do mrożonki.

3. Pozostawić drzwi otwarte i wsunąć plastykową skrobaczkę w odpowiednie miejsce pośrodku na dole, umieszczając poniżej naczynie na spływającą wodę.

Aby przyspieszyć proces rozmrażania, należy umieścić w komorze zamrażarki miskę z ciepłą wodą. Należy również usuwać kawałki lodu, które odrywają się podczas rozmrażania.

4. Po zakończeniu rozmrażania dokładnie osuszyć wnętrze i zachować skrobaczkę do kolejnego rozmrażania.
5. Włączyć urządzenie.
6. Po upływie dwóch lub trzech godzin ponownie załadować wcześniej wyjętą żywność do komory.

Nigdy nie wolno używać ostrych metalowych przedmiotów do usuwania szronu z parownika, ponieważ może to spowodować jego uszkodzenie.
Do przyśpieszenia rozmrażania nie wolno używać urządzeń mechanicznych ani żadnych innych sztucznych metod z wyjątkiem tych, które zaleca producent.
Wzrost temperatury zamrożonych artykułów spożywczych podczas rozmrażania może spowodować skrócenie czasu ich bezpiecznego przechowywania.

5.4 Okresy przerw w eksploatacji urządzenia

Jeśli urządzenie nie jest używane przez długi czas, należy wykonać następujące czynności:

- **odłączyć urządzenie od zasilania**
- wyjąć wszystkie artykuły spożywcze
- rozmrozić (jeśli przewidziano) i wyczyścić urządzenie oraz wszystkie akcesoria
- pozostawić uchylone drzwi, aby uniknąć powstawania nieprzyjemnych zapachów.

Jeśli urządzenie pozostanie włączone, należy poprosić kogoś o regularne sprawdzanie, aby uniknąć zepsucia się żywności w przypadku przerwy w zasilaniu.

6. CO ZROBIĆ, GDY…

OSTRZEŻENIE!
Przed przystąpieniem do usunięcia problemu należy wyjąć wtyczkę z gniazdka.
Naprawy nieuwzględnione w niniejszej instrukcji mogą być wykonywane wyłącznie przez wykwalifikowanego elektryka lub osobę kompetentną.

Podczas normalnej pracy urządzenia słychać odgłosy pracy urządzenia (sprężarka, obieg czynnika chłodniczego).

Problem	Możliwa przyczyna	Rozwiązanie
Urządzenie nie działa. Nie działa oświetlenie.	Urządzenie jest wyłączone.	Włączyć urządzenie.
	Wtyczka przewodu zasilającego nie została właściwie włożona do gniazdka.	Włożyć wtyczkę prawidłowo do gniazdka.
	Brak zasilania urządzenia. Brak napięcia w gniazdku.	Podłączyć inne urządzenie elektryczne do tego samego gniazdka. Skontaktować się z wykwalifikowanym elektrykiem.
Emitowany jest sygnał akustyczny.	Temperatura w zamrażarce jest zbyt wysoka.	Patrz "Alarm wysokiej temperatury".
Nie działa oświetlenie.	Oświetlenie jest w trybie czuwania.	Zamknąć i otworzyć drzwi.
	Żarówka jest uszkodzona.	Patrz "Wymiana żarówki".
Sprężarka pracuje bezustannie.	Temperatura nie jest ustawiona prawidłowo.	Ustawić wyższą temperaturę.
	Drzwi nie są prawidłowo zamknięte.	Patrz "Zamykanie drzwi".
	Drzwi są otwierane zbyt często.	Nie pozostawiać drzwi otwartych dłużej niż to konieczne.
	Temperatura produktów jest zbyt wysoka.	Poczekać, aż produkty ostygną do temperatury pokojowej i dopiero wtedy włożyć je do urządzenia.
	Temperatura w pomieszczeniu jest zbyt wysoka.	Obniżyć temperaturę w pomieszczeniu.
Po tylnej ściance chłodziarki spływa woda.	Podczas procesu automatycznego rozmrażania szron rozmraża się na tylnej ściance.	Jest to właściwe.
Woda spływa do komory chłodziarki.	Odpływ skroplin jest zatkany.	Wyczyścić odpływ skroplin.
	Produkty uniemożliwiają spływanie skroplin do rynienki na tylnej ścianie.	Upewnić się, że produkty nie stykają się z tylną ścianką.

Problem	Możliwa przyczyna	Rozwiązanie
Woda wypływa na podłogę.	Końcówka wężyka odprowadzającego skropliny nie jest skierowana do pojemnika umieszczonego nad sprężarką.	Zamocować końcówkę wężyka odprowadzającego skropliny w pojemniku umieszczonym nad sprężarką.
Temperatura w urządzeniu jest zbyt niska.	Regulator temperatury nie jest ustawiony prawidłowo.	Ustawić wyższą temperaturę.
Temperatura w urządzeniu jest zbyt wysoka.	Regulator temperatury nie jest ustawiony prawidłowo.	Ustawić niższą temperaturę.
	Włożono jednocześnie zbyt wiele produktów.	Ograniczyć ilość jednocześnie wkładanych produktów.
Temperatura w chłodziarce jest zbyt wysoka.	Brak obiegu zimnego powietrza w urządzeniu.	Zapewnić obieg zimnego powietrza w urządzeniu.
Temperatura w zamrażarce jest zbyt wysoka.	Produkty są rozmieszczone zbyt blisko siebie.	Produkty należy przechowywać w taki sposób, aby zapewnić obieg zimnego powietrza.
Zbyt dużo szronu.	Produkty spożywcze są nieprawidłowo opakowane.	Opakować prawidłowo produkty spożywcze.
	Drzwi nie są prawidłowo zamknięte.	Patrz punkt „Zamykanie drzwi”.

6.1 Wymiana oświetlenia

Urządzenie jest wyposażone w oświetlenie wnętrza typu LED o wydłużonej żywotności.
Wymiany oświetlenia może dokonać wyłącznie pracownik serwisu. Należy skontaktować się z punktem serwisowym.

6.2 Zamykanie drzwi

1. Wyczyścić uszczelki drzwi.
2. W razie potrzeby wyregulować drzwi. Patrz punkt „Instalacja”.
3. W razie potrzeby wymienić uszkodzone uszczelki drzwi. Skontaktować się z punktem serwisowym.

7. INSTALACJA

OSTRZEŻENIE!
Przed instalacją urządzenia należy dokładnie przeczytać "Informacje dotyczące bezpieczeństwa" w celu zapewnienia własnego bezpieczeństwa i prawidłowego działania urządzenia.

7.1 Ustawianie

Urządzenie należy instalować w miejscu, w którym temperatura otoczenia będzie odpowiadać klasie klimatycznej wskazanej na tabliczce znamionowej urządzenia:

Klasa klimatyczna	Temperatura otoczenia
SN	od +10°C do +32°C
N	od +16°C do +32°C
ST	od +16°C do +38°C
T	od +16°C do +43°C

7.2 Przyłącze elektryczne

Przed podłączeniem urządzenia do sieci elektrycznej należy sprawdzić, czy napięcie oraz częstotliwość podane na tabliczce znamionowej odpowiadają parametrom domowej instalacji zasilającej.
Urządzenie musi być uziemione. Wtyczka przewodu zasilającego dołączonego do urządzenia posiada styk uziemiający . Jeśli gniazdko zasilania nie jest uziemione, urządzenie należy odrębnie uziemić zgodnie z aktualnymi przepisami, uzgadniając to z wykwalifikowanym elektrykiem.
Producent nie ponosi żadnej odpowiedzialności w przypadku nieprzestrzegania powyższych wskazówek dotyczących bezpieczeństwa.
Niniejsze urządzenie spełnia wymogi dyrektyw Unii Europejskiej.

7.3 Zmiana kierunku otwierania drzwi

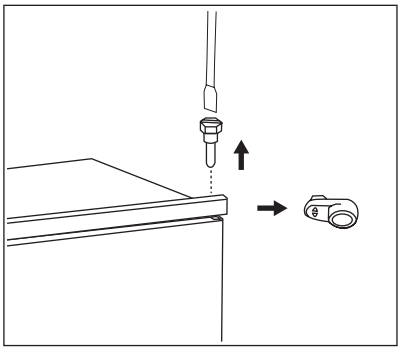

Drzwi urządzenia otwierają się w prawą stronę. Aby zmienić kierunek otwierania drzwi na lewą stronę, przed instalacją urządzenia należy wykonać następujące czynności:

- Odkręcić sworzeń górnego zawiasu i wyjąć element dystansowy.
- Zdjąć sworzeń górnego zawiasu oraz górne drzwi.

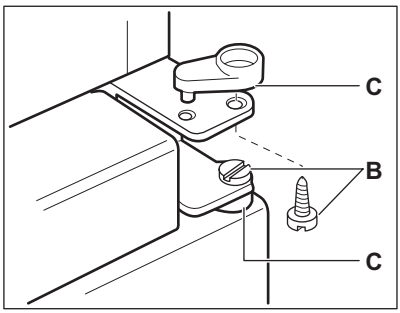

- Odkręcić sworznie (B) i podkładki dystansowe (C).

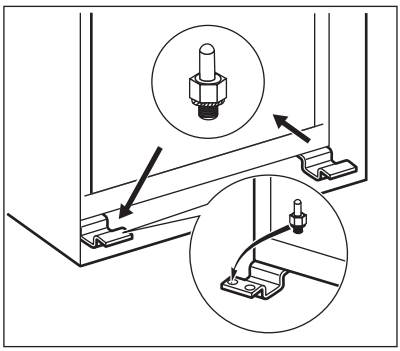

- Wymontować dolne drzwi.
- Odkręcić sworzeń dolnego zawiasu.

Po przeciwnej stronie:

- Przykręcić sworzeń dolnego zawiasu.
- Zamontować dolne drzwi.
- Ponownie zamontować sworznie (B) i podkładki dystansowe (C) w środkowym zawiasie po przeciwnej stronie.
- Zamontować górne drzwi.
- Zamocować element dystansowy i dokręcić sworzeń górnego zawiasu.

7.4 Wymagania dotyczące wentylacji

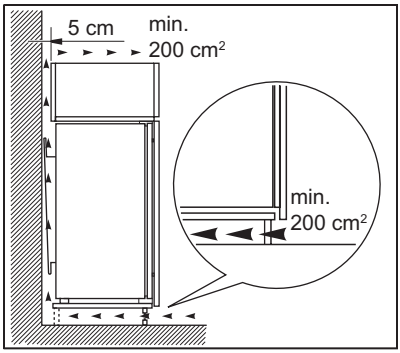

Przepływ powietrza za urządzeniem musi być wystarczający.

7.5 Instalacja urządzenia

Wykonać poniższe czynności.

UWAGA!
Upewnić się, że przewód zasilający nie jest przyciśnięty.

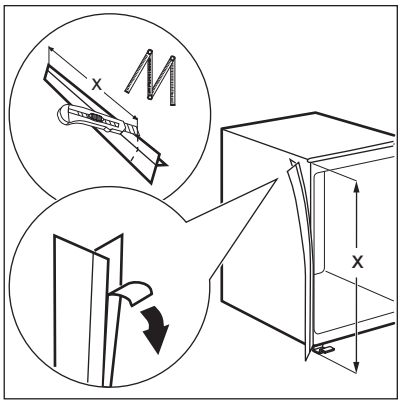

Jeśli jest to konieczne, należy przyciąć na wymiar samoprzylepną listwę i przykleić ją do urządzenia tak, jak pokazano na rysunku.

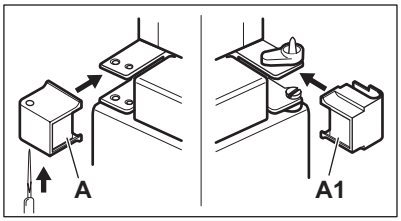

Nawiercić osłonę zawiasu A, jak pokazano na rysunku.
Założyć osłony A i A1 (znajdują się w torbie z akcesoriami) na środkowy zawias.

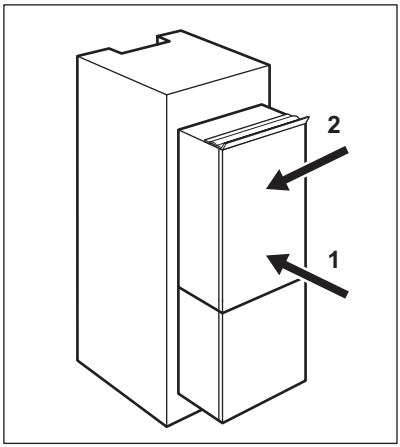

Umieścić urządzenie we wnęce.
Przesunąć urządzenie w kierunku strzałki (1) aż do oparcia osłony górnej szczeliny o szafkę kuchenną.
Przesunąć urządzenie w kierunku strzałki (2) do ściany szafki po stronie przeciwnej do zawiasów.

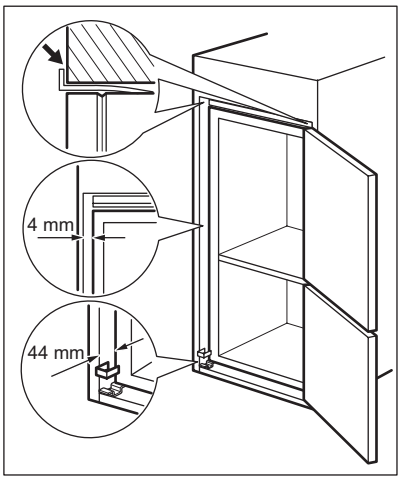

Wypoziomować urządzenie we wnęce.
Upewnić się, że odległość między urządzeniem a przednią krawędzią szafki wynosi 44 mm.
Osłona dolnego zawiasu (znajdująca się w torebce z akcesoriami) zapewnia prawidłowy odstęp pomiędzy szafką a urządzeniem.
Upewnić się, że między urządzeniem a szafką jest 4 mm wolnej przestrzeni.
Otworzyć drzwi. Zamocować osłonę dolnego zawiasu w odpowiednim położeniu.

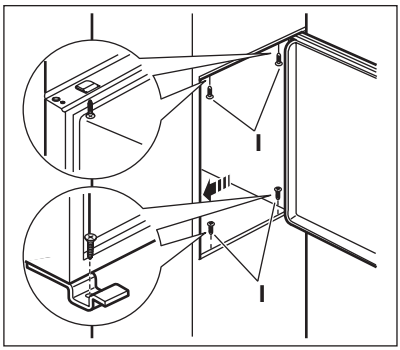

Przykręcić urządzenie do wnęki 4 wkrętami.

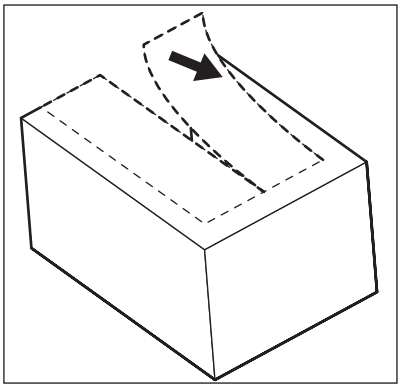

Usunąć właściwą część osłony zawiasu (E). Należy zwrócić uwagę, aby usunąć część DX, gdy zawias zamontowano po prawej stronie, lub część SX, gdy zawias znajduje się po lewej stronie.

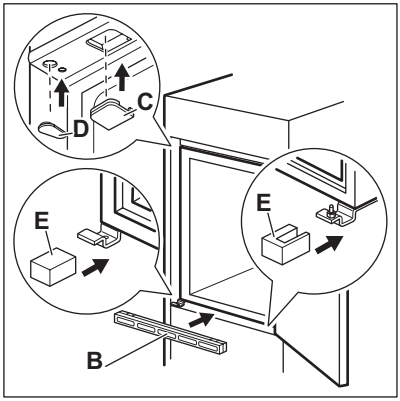

Wcisnąć zaślepki (C, D) w otwory montażowe i otwory zawiasów.
Zamontować kratkę wentylacyjną (B).
Założyć osłony zawiasów (E) na zawiasy.

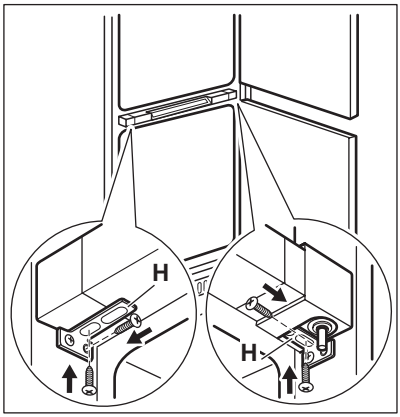

Jeśli urządzenie musi zostać przymocowane bokiem do drzwi szafki:

1. Poluzować śruby wsporników mocujących (H).
2. Przesunąć wsporniki (H).
3. Ponownie dokręcić śruby.

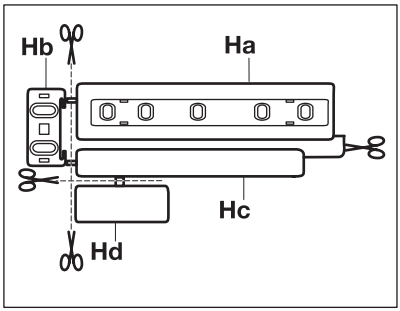

Rozdzielić elementy (Ha), (Hb), (Hc) i (Hd).

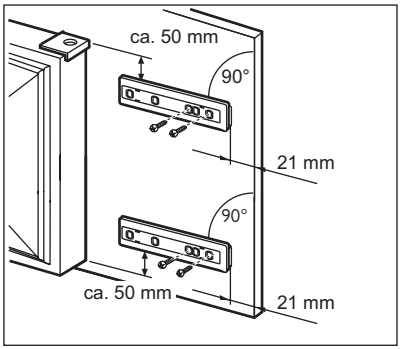

Zamontować prowadnicę (Ha) po wewnętrznej stronie drzwi szafki.

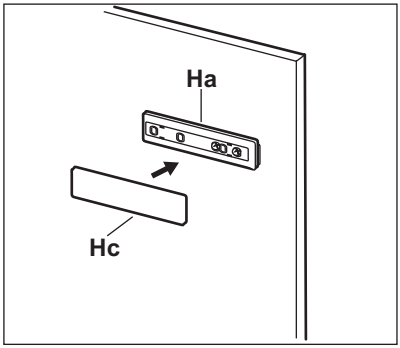

Wcisnąć osłonę (Hc) w prowadnicę (Ha).

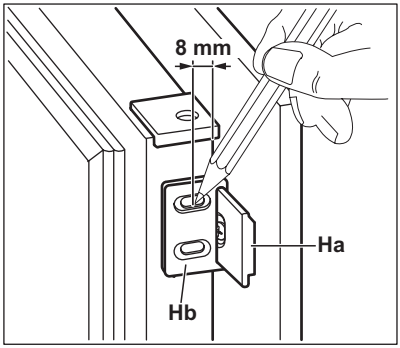

Otworzyć drzwi urządzenia oraz drzwi szafki pod kątem 90°.
Umieścić mały kątownik (Hb) w prowadnicy (Ha).
Przytrzymać razem drzwi urządzenia i drzwi szafki, a następnie odrysować otwory.

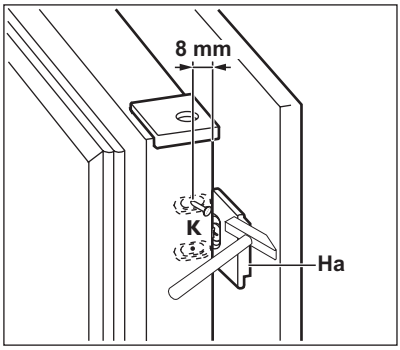

Zdjąć kątowniki i w odległości 8 mm od zewnętrznej krawędzi drzwi zaznaczyć gwoździem (K) miejsca na otwory.

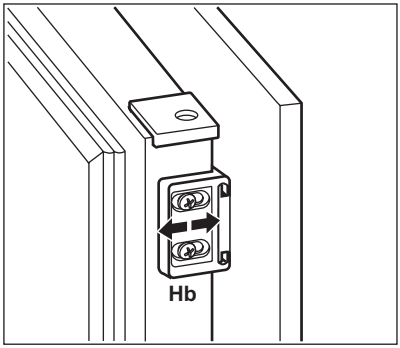

Umieścić ponownie małe kątowniki na prowadnicy i przykręcić dołączonymi wkrętami.
Wyrównać drzwi szafki kuchennej i drzwi urządzenia, odpowiednio ustawiając element (Hb).

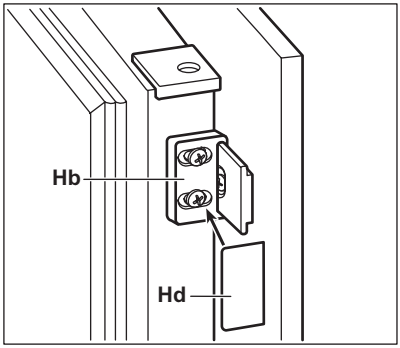

Wcisnąć element (Hd) w element (Hb).

Na końcu upewnić się, czy:

- Wszystkie wkręty zostały dokręcone.
- Listwa uszczelniająca dobrze przylegaja do obudowy urządzenia.
- Drzwi otwierają i zamykają się prawidłowo.

8. HAŁAS/GŁOŚNA PRACA

Podczas normalnego działania urządzenia słychać odgłosy pracy (sprężarka, obieg czynnika chłodniczego).

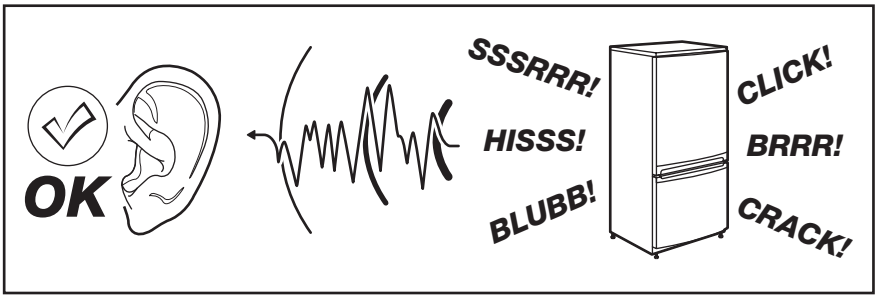
OK
SSSRRR!
HISSS!
BLUBB!
CLICK!
BRRR!
CRACK!

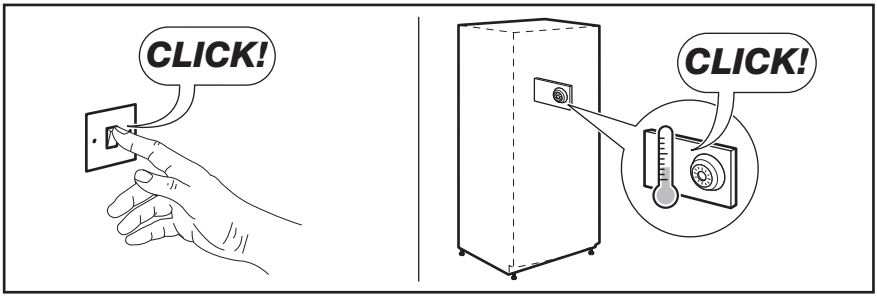
CLICK!
CLICK!

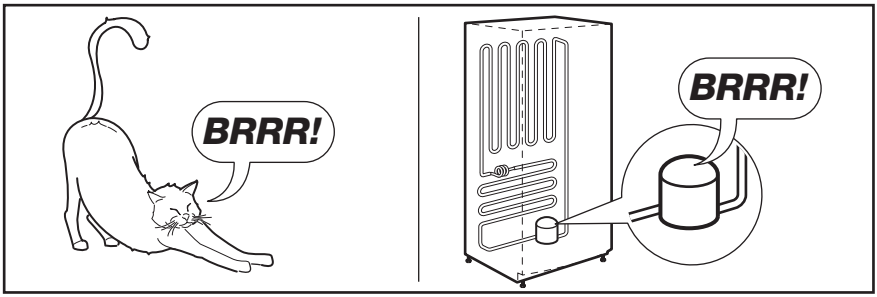
BRRR!
BRRR!

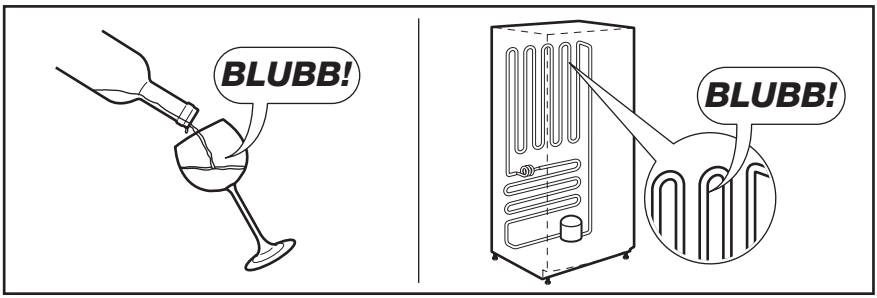
BLUBB!
BLUBB!

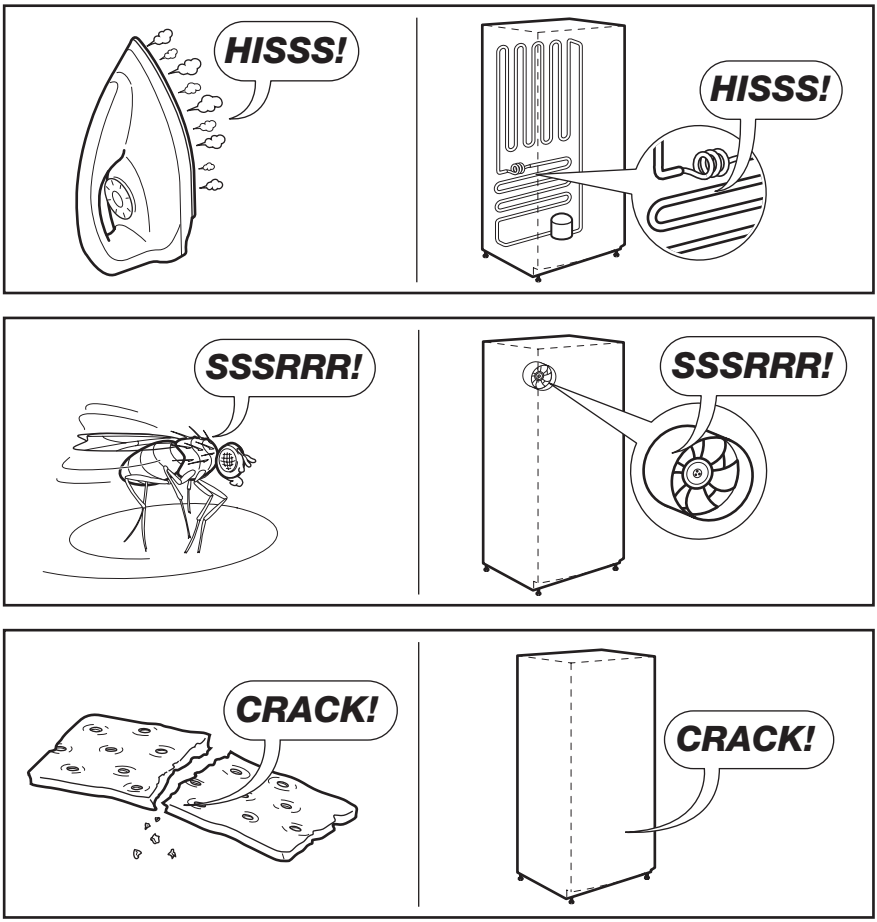
HISSS!
HISSS!
SSSRRR!
SSSRRR!
CRACK!
CRACK!

9. DANE TECHNICZNE

Wymiary wnęki		
	Wysokość	1780 mm
	Szerokość	560 mm
	Głębokość	550 mm
Czas utrzymywania temperatury bez zasilania		24 godz.
Napięcie		230-240 V
Częstotliwość		50 Hz

Dane techniczne podane są na tabliczce znamionowej znajdującej się z lewej strony wewnątrz urządzenia oraz na etykiecie informującej o zużyciu energii.

10. OCHRONA ŚRODOWISKA

Materiały oznaczone symbolem ♺ należy poddać utylizacji. Opakowanie urządzenia włożyć do odpowiedniego pojemnika w celu przeprowadzenia recyklingu.
Należy zadbać o ponowne przetwarzanie odpadów urządzeń elektrycznych i elektronicznych, aby chronić środowisko naturalne oraz ludzkie zdrowie. Nie wolno wyrzucać urządzeń oznaczonych symbolem razem z odpadami domowymi. Należy zwrócić produkt do miejscowego punktu ponownego przetwarzania lub skontaktować się z odpowiednimi władzami miejskimi.

VSEBINA

1. VARNOSTNA NAVODILA 48
2. UPRAVLJALNA PLOŠČA 50
3. VSAKODNEVNA UPORABA 52
4. KORISTNI NAMIGI IN NASVETI 54
5. VZDRŽEVANJE IN ČIŠČENJE 55
6. KAJ STORITE V PRIMERU... 58
7. NAMESTITEV 59
8. ZVOKI 65
9. TEHNIČNI PODATKI 67
10. SKRB ZA VARSTVO OKOLJA 68

MISLIMO NA VAS

Zahvaljujemo se vam za nakup Electroluxove naprave. Izbrali ste izdelek, ki vključuje desetletja profesionalnih izkušenj in izboljšav. Inovativen in eleganten je bil zasnovan z mislijo na vas. Kadarkoli ga boste uporabili, ste lahko prepričani v zagotovitev odličnih rezultatov.

Dobrodošli pri Electroluxu.

Obiščite našo spletno stran za:

nasvete glede uporabe, brošure, odpravljanje motenj, servisne informacije:
www.electrolux.com

registrirajte vaš izdelek za boljši servis:
www.electrolux.com/productregistration

kupite dodatke, potrošni material in originalne nadomestne dele za vaš aparat:
www.electrolux.com/shop

POMOČ STRANKAM IN SERVIS

Priporočamo uporabo originalnih nadomestnih delov.
Ko kličete servis, imejte pri roki naslednje podatke.
Podatke najdete na ploščici s tehničnimi podatki. Model, PNC, serijska številka.

Opozorilo / Pozor - varnostne informacije.

Splošne informacije in nasveti

Okoljske informacije

Pridržujemo si pravico do sprememb.

1. ⚠ VARNOSTNA NAVODILA

Pred vgradnjo in prvo uporabo hladilnika natančno preberite navodila za uporabo, vključno z nasveti in opozorili. S tem zagotovite varno in pravilno uporabo. V izogib nepotrebnim napakam in nesrečam poskrbite, da bodo vsi uporabniki hladilnika podrobno seznanjeni z njegovim delovanjem in varnostnimi funkcijami. Navodila shranite in poskrbite, da ob selitvi ali prodaji ostanejo s hladilnikom. Tako zagotovite, da so vsi kasnejši uporabniki ustrezno seznanjeni z načinom uporabe in varnim delovanjem.
Zaradi varnosti uporabnikov in opreme izvedite varnostne ukrepe, opisane v navodilih za uporabo. Proizvajalec ni odgovoren za poškodbe, do katerih pride ob neizvedenih ukrepih.

1.1 Varnost otrok in občutljivih oseb

- Hladilnika naj ne uporabljajo osebe (vključno z otroci) z omejenimi telesnimi, čutnimi ali razumskimi sposobnostmi oz. zmanjšanimi izkušnjami in znanjem, razen v primeru, ko je oseba, ki je odgovorna za njihovo varnost, zagotovila nadzor oz. jih natančno seznanila z uporabo hladilnika.

  Zagotovite ustrezen nadzor otrok in preprečite igranje s hladilnikom.
- Embalažo odstranite izven dosega otrok. Obstaja nevarnost zadušitve.
- Ko odstranjujete rabljen hladilnik, izvlecite vtič iz omrežne vtičnice, odrežite priključni kabel (čim bližje hladilniku) in odstranite vrata. Tako preprečite, da bi bili otroci izpostavljeni nevarnosti udara električnega toka ali bi se zaprli v hladilnik.
- Če ste s tem hladilnikom zamenjali starejši model, ki ima namesto magnetnega tesnjenja vrat uporabljeno zaskočno (patentno) ključavnico na vratih, pred odstranjevanjem rabljenega hladilnika pokvarite ključavnico (da ne bo več možno zaklepanje). Na ta način preprečite, da rabljen hladilnik postane smrtno nevarna past.

1.2 Splošna varnostna navodila

⚠ **OPOZORILO!**

Prezračevalne odprtine na ohišju naprave ali vgradni konstrukciji naj ne bodo prekrite.

- Naprava je namenjena hrambi hrane in/ali pijače v običajnem gospodinjstvu, kot je opisano v teh navodilih za uporabo.
- Za pospeševanje odtajevanja ne uporabljajte mehanske naprave ali umetnih sredstev.
- V hladilnih napravah ne uporabljajte drugih električnih naprav (kot so aparati za sladoled), razen če jih za ta namen odobri proizvajalec.
- Ne poškodujte hladilnega krogotoka.
- Znotraj hladilnega krogotoka naprave se nahaja hladilno sredstvo izobutan (R600a), naravni plin z visoko stopnjo okoljske neoporečnosti, ki pa je vseeno vnetljiv.

  Pazite, da se med prevozom in nameščanjem naprave ne poškodujejo sestavni deli hladilnega krogotoka.

  Če se hladilni krogotok poškoduje, naredite naslednje:
  - izogibajte se odprtemu ognju in virom vžiga,
  - temeljito prezračite prostor, kjer stoji naprava.
- Vsakršno spreminjanje lastnosti izdelka ali samega izdelka je nevarno. Poškodbe kabla lahko povzročijo kratek stik, požar in/ali električni udar.

⚠ **OPOZORILO!**
Da se izognete nevarnosti, mora vse električne dele (električni kabel, vtič, kompresor) zamenjati pooblaščen zastopnik ali usposobljeno servisno osebje.

1. Električnega kabla ni dovoljeno podaljševati.
2. Pazite, da z zadnjim delom naprave ne stisnete ali poškodujete vtiča. Stisnjen ali poškodovan vtič se lahko pregreje in povzroči požar.
3. Poskrbite, da boste imeli dostop do električnega vtiča naprave.
4. Električnega priključnega kabla ne vlecite.
5. Če je vtičnica za električni vtič zrahljana, vanjo ne vstavljajte vtiča. Lahko pride do električnega udara ali požara.
6. Naprave ne smete uporabljati brez nameščenega pokrova žarnice (če je predviden) za notranjo osvetlitev.

- Naprava je težka. Bodite previdni, ko jo premikate.
- Ne odstranite ali se dotikajte elementov v predalih zamrzovalnika, če imate mokre/vlažne roke, ker lahko pride do odrgnin ali ozeblin na koži.
- Naprava ne sme biti dlje časa izpostavljena neposrednemu soncu.
- Žarnice (če so predvidene) v tej napravi so posebne vrste, namenjene le uporabi v gospodinjskih aparatih. Niso primerne za osvetlitev prostora.

1.3 Vsakodnevna uporaba

- Na plastične dele hladilnika ne postavljajte vročih posod.
- V hladilniku ne hranite vnetljivih plinov in tekočin, ker lahko eksplodirajo.
- Živil ne postavljajte neposredno ob izstopno odprtino za zrak na zadnji steni. (Če ima naprava funkcijo samodejnega odtaljevanja)
- Odtajanih zamrznjenih živil ni dovoljeno ponovno zamrzniti.
- Embalirana zamrznjena živila shranjujte v skladu z navodili proizvajalca živil.
- Natančno upoštevajte priporočila proizvajalca hladilnika za shranjevanje živil. Oglejte si ustrezna navodila.
- Pijač z ogljikovo kislino ali penečih pijač ne shranjujte v zamrzovalniku, ker nastane pritisk na posodo, ki lahko eksplodira in povzroči poškodbo hladilnika.
- Ledene lizike lahko povzročijo ozebline, če jih zaužijete takoj po jemanju iz zamrzovalnika.

1.4 Vzdrževanje in čiščenje

- Pred vzdrževanjem izklopite napravo in izključite vtič iz vtičnice.
- Naprave ne čistite s kovinskimi predmeti.
- Za odstranjevanje zmrzali z naprave ne uporabljajte ostrih predmetov. Uporabite plastično strgalo.
- Redno preverjajte odvod za odtajano vodo v hladilniku. Odvod po potrebi očistite. Če je odvod zamašen, se bo voda nabirala na dnu naprave.

1.5 Namestitev

Za priključitev na električno napetost dosledno upoštevajte navodila v posebnih točkah.

- Odstranite embalažo in preverite hladilnik glede morebitnih poškodb. Če je hladilnik poškodovan, ga ne priključite. Morebitne poškodbe takoj sporočite v trgovino, kjer ste hladilnik kupili. V tem primeru obdržite embalažo.
- Priporočamo, da pred priključitvijo hladilnika počakate najmanj štiri ure, da olje steče nazaj v kompresor.
- Okoli hladilnika mora biti zagotovljeno ustrezno kroženje zraka, da ne pride do pregrevanja. Za dosego zadostnega zračenja upoštevajte navodila za pravilno namestitev.
- Če je le možno, naj bo zadnja stran hladilnika obrnjena proti steni, da je preprečeno dotikanje vročih delov (kompresorja, kondenzatorja) in posledičnih opeklin.
- Hladilnik ne sme biti nameščen poleg radiatorjev ali štedilnikov.
- Električni vtič mora biti dostopen tudi po namestitvi hladilnika.
- Priključite le na vodovodni sistem s pitno vodo (Če je predvidena vodovodna napeljava).

1.6 Servis

- Vsa električna dela, potrebna za servisiranje naprave, mora izvesti usposobljen električar ali strokovno usposobljena oseba.
- Izdelek lahko servisira samo pooblaščen serviser, ki mora uporabljati samo originalne nadomestne dele

1.7 Varstvo okolja

Hladilnik ne vsebuje plinov, ki bi lahko poškodovali ozonsko plast - niti v hladilnem krogotoku, niti v izolacijskih materialih. Hladilnika ni dovoljeno odstranjevati skupaj z običajnimi gospodinjskimi odpadki. Izolacijska pena vsebuje vnetljive pline: hladilnik odstranite v skladu z veljavnimi predpisi, ki jih dobite na ustreznem občinskem uradu. Izogibajte se poškodbam hladilne enote, predvsem na zadnji strani poleg toplotnega izmenjevalnika. Materiali, ki so uporabljeni pri tej napravi in so označeni s simbolom ♺, se lahko reciklirajo.

2. UPRAVLJALNA PLOŠČA

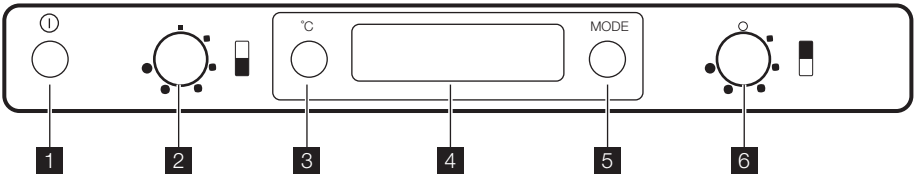

1 Stikalo za VKLOP/IZKLOP
2 Regulator temperature v zamrzovalniku
3 Tipka za prikaz temperature hladilnika in zamrzovalnika
4 Prikazovalnik
5 Funkcijska tipka
Stikalo za ponastavitev alarma
6 Regulator temperature v hladilniku

2.1 Prikazovalnik

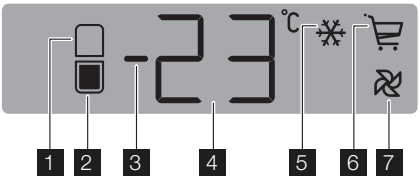

1 Indikator hladilnika
2 Indikator zamrzovalnika
3 Indikator pozitivne ali negativne temperature
4 Indikator temperature
5 Funkcija Action Freeze
6 Funkcija Shopping
7 Funkcija D.A.C.

2.2 Vklop

Ko vtaknete vtič v vtičnico, če prikazovalnik ni osvetljen, pritisnite stikalo za VKLOP/IZKLOP.
Takoj po vklopu naprave se na upravljalni plošči prikažejo naslednji signali:

- Indikator pozitivne ali negativne temperature je pozitiven, ko je temperatura pozitivna
- Temperatura utripa, ozadje zaslona je rdeče barve, oglasi se zvočni signal.

Pritisnite funkcijsko tipko in zvočni signal se bo izklopil (glejte tudi »Opozorilo previsoke temperature«).
Nastavite želeno temperaturo (glejte poglavje "Regulacija temperature").

2.3 Izklop

Napravo izklopite tako, da več kot eno sekundo držite pritisnjeno stikalo za VKLOP/IZKLOP.
Nato se bo prikazalo odštevanje temperature -3-2-1.
Ko je naprava izklopljena, se izklopi tudi prikazovalnik.

2.4 Izklop hladilnika

Za izklop hladilnega dela obrnite regulator za nastavitev temperature hladilnika v nasprotni smeri urnega kazalca v položaj »O«.
Zamrzovalni del bo še naprej deloval.
Ko je hladilni del izklopljen, je prikazana samo temperatura zamrzovalnega dela.
V tem primeru je osvetlitev hladilnega dela izklopljena.

2.5 Indikacija temperature

Z vsakim pritiskom na tipko za indikacijo temperature hladilnika z zamrzovalnikom se na prikazovalniku v zaporedju prikaže:

1. – Indikator hladilnika je vključen.

– Prikazovalnik prikazuje temperaturo v hladilniku.

2. – Indikator zamrzovalnika je vključen. [3)]
– Prikazovalnik prikazuje temperaturo v zamrzovalniku.

V obeh primerih se prikazovalnik po 10 sekundah povrne v normalno stanje.

2.6 Meni funkcij

Ob vsakem pritisku funkcijske tipke se vklopijo naslednje funkcije v smeri urnega kazalca:

- Funkcija Action Freeze
- Funkcija Shopping
- Funkcija D.A.C.
- Brez simbola: običajno delovanje.

Naenkrat lahko VKLOPITE eno funkcijo.

Za IZKLOP funkcij pritiskajte funkcijsko tipko, dokler ni prikazana nobena ikona.

2.7 Regulacija temperature

Temperaturo v napravi uravnavamo z regulatorjem temperature.
Temperaturo hladilnega dela lahko uravnavamo z vrtenjem regulatorja temperature v hladilniku in lahko znaša od +2 °C do +8 °C.
Temperaturo zamrzovalnega dela lahko uravnavamo z vrtenjem regulatorja temperature v zamrzovalniku in lahko znaša od -15 °C do -24 °C.
Za pravilno shranjevanje živil je treba nastaviti naslednji temperaturi:
+5°C v hladilniku,
-18°C v zamrzovalniku.
Med običajnim delovanjem prikazovalnik temperature prikazuje trenutno nastavljeno temperaturo.
Napravo upravljajte na naslednji način:

- regulator temperature obrnite v smeri urnega kazalca, da dosežete najnižjo temperaturo.
- za dosego najšibkejše ohlajenosti obrnite regulator temperature v nasprotni smeri urnega kazalca.

Vmesni položaj je ponavadi najprimernejši. Vendar pa je treba točno nastavitev izbrati ob upoštevanju, da je temperatura v napravi odvisna od:

- temperature v prostoru,
- pogostosti odpiranja vrat,
- količine shranjenih živil,
- prostora, kjer se naprava nahaja.

3) Pri normalnih pogojih.

2.8 Funkcija Shopping

Če želite dati v hladilnik večjo količino tople hrane, na primer po nakupu, predlagamo, da vklopite funkcijo Shopping, da hitreje ohladite izdelke in se s tem izognete segrevanju ostale hrane v hladilniku.
Funkcijo Shopping vklopite s pritiskanjem funkcijske tipke (po potrebi večkrat), dokler se ne prikaže ustrezna ikona .
Po približno šestih urah se funkcija Shopping samodejno izklopi.
Med delovanjem funkcije Shopping se samodejno vklopi tudi ventilator v hladilniku.

Ventilator v hladilniku se samodejno vklopi tudi, ko je temperatura v prostoru visoka (več kot 38 °C), tudi če funkcija Shopping ni vklopljena.

Funkcijo je mogoče kadarkoli izklopiti s pritiskom funkcijske tipke (glejte »Meni funkcij«).

2.9 Action Freeze - funkcija

Za zamrzovanje svežih živil vključite funkcijo Action Freeze. Večkrat pritisnite na funkcijsko tipko, dokler se ne pojavi ustrezna ikona.
Ta funkcija se po 52-ih urah samodejno izklopi.
Funkcijo lahko s pritiskom na funkcijsko tipko kadarkoli izključite (glejte poglavje "Meni s funkcijami").

2.10 Alarm zaradi previsoke temperature

Na dvig temperature v zamrzovalniku (npr. zaradi izpada elektrike) opozarja:

- utripanje temperature
- utripanje indikatorja na zamrzovalniku (indikator zamrzovalnika)
- rdeča osvetlitev prikazovalnika
- zvočni signal
- simbol alarma.

Ob ponovni vzpostavitvi normalnega stanja:

- se izklopi zvočni signal
- vrednost temperature še vedno utripa
- prikazovalnik je še vedno rdeče osvetljen.

Ko s pritiskom na funkcijsko tipko / stikalo za reset alarma izklopite alarm, na indikatorju 88 nekaj sekund utripa najvišja temperatura, dosežena v zamrzovalniku.

V tem trenutku prikazovalnik preneha utripati, njegova osvetlitev pa se spremeni z rdeče na belo.
V času alarma lahko zvočni signal izklopite s pritiskom na funkcijsko tipko / stikalo za reset alarma.

Rdeča osvetlitev prikazovalnika se ohrani do vzpostavitve normalnih pogojev shranjevanja.

3. VSAKODNEVNA UPORABA

3.1 Čiščenje notranjosti

Pred prvo uporabo hladilnika očistite notranjost in vso notranjo opremo. Za čiščenje uporabite mlačno vodo z nevtralnim milom, da odstranite tipičen vonj po novem izdelku. Hladilnik nato obrišite do suhega.

Ne uporabljajte detergentov ali grobih praškov, ker lahko poškodujete premaz.

3.2 Prikazovalnik temperature

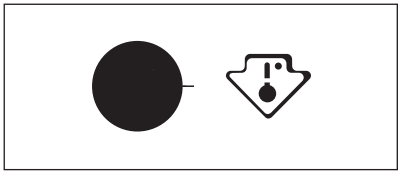

Ta naprava je na prodaj v Franciji.
V skladu s predpisi, ki veljajo v tej državi, mora vključevati posebno napravo (glej sliko), nameščeno v spodnjem predalu hladilnika, za prikaz najhladnejšega predela v njem.

3.3 Zamrzovanje svežih živil

Zamrzovalnik je primeren za zamrzovanje svežih živil in dolgotrajno shranjevanje zamrznjenih in globoko zamrznjenih živil.
Za zamrzovanje svežih živil najmanj 24 ur pred vstavljanjem živil v zamrzovalnik vklopite funkcijo Action Freeze.
Živila, ki jih želite zamrzniti, vstavite v zgornji, to je najhladnejši del zamrzovalnika.
Največja količina živil, ki jih lahko zamrznete v 24 urah, je določena na **napisni ploščici**, to je na nalepki v notranjosti hladilnika.
Postopek zamrzovanja traja 24 ur: med tem časom ne dodajajte drugih živil za zamrznitev.

3.4 Shranjevanje zamrznjenih živil

Pri prvem zagonu oz. pri zagonu po daljšem obdobju neuporabe pustite prazen hladilnik delovati najmanj 12 ur na nastavitvi Action Freeze.
Za dosego najboljših rezultatov pri shranjevanju večjih količin živil odstranite vse predale in košare ter živila položite na hladilne police.

OPOZORILO!
Prepričajte se, da količina živil ne presega vrednosti, ki je navedena na stranskem delu zgornjega razdelka (kjer se uporablja)

Če pride po nesreči do odtaljevanja, npr. zaradi izpada elektrike, in je bil izpad daljši od časovne vrednosti, ki je v tehničnih karakteristikah navedena kot "čas dviganja", odmrznjena živila čim prej porabite ali pa jih skuhajte in nato ponovno zamrznite (po ohladitvi).

3.5 Odtaljevanje

Globoko zamrznjena oz. zamrznjena živila se pred uporabo lahko odtajajo v hladilniku ali pri sobni temperaturi, odvisno od časa, ki ga imate na voljo za ta postopek.
Manjše kose lahko skuhate tudi zamrznjene, neposredno iz zamrzovalnika: kuhanje bo v tem primeru trajalo dalj časa.

3.6 Hladilni akumulatorji

V zamrzovalniku je najmanj en hladilni akumulator, ki podaljša čas shranjevanja v primeru izpada električne napetosti ali okvare.

3.7 Priprava ledenih kock

Hladilnik ima najmanj en modelček za pripravo ledenih kock. V modelčke nalijte vodo in jih vstavite v zamrzovalnik.

Za odstranjevanje modelčkov iz zamrzovalnika ne uporabljajte kovinskih predmetov.

3.8 Premične police

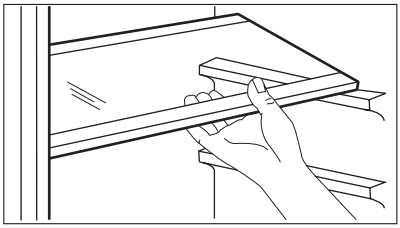

Stene hladilnika so opremljene s številnimi vodili, da so lahko police postavljene tako, kot želite.
Za boljši izkoristek prostora lahko sprednje police polovične širine položite preko zadnjih.

3.9 Nameščanje vratnih polic

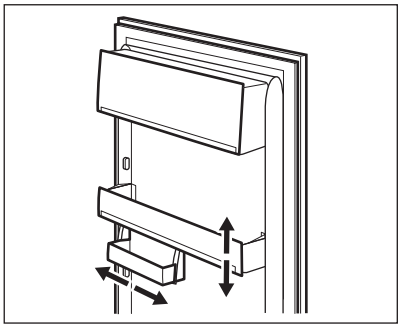

Da bi lahko shranili zavitke hrane različnih velikosti, so lahko vratne police nameščene na različnih višinah.
Za spreminjanje višine nadaljujte na naslednji način: postopoma vlecite police v smeri puščic, dokler jih ne odstranite, nato pa jih poljubno namestite.

3.10 Nadzor vlage

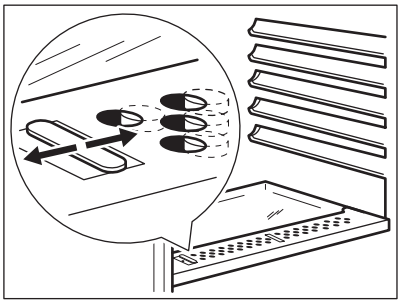

Steklena polica vključuje mehanizem z odprtinami (nastavljiv z drsnikom), ki omogoča reguliranje temperature v predalu(ih) za zelenjavo.
Ko so prezračevalne odprtine zaprte:
se naravna vlaga hrane v predelkih za sadje in zelenjavo ohrani dlje časa.
Ko so prezračevalne odprtine odprte:
večje kroženje zraka povzroči nižjo stopnjo vlage v zraku v predelkih za sadje in zelenjavo.

3.11 Obnavljanje zraka - (Funkcija D.A.C.)

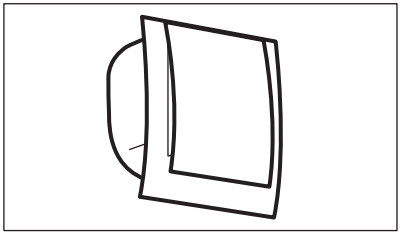

Hladilni prostor je opremljen s posebnim ventilatorjem za dinamično zračno hlajenje (Dynamic Air Cooling – D.A.C.).
Ta naprava omogoča hitro ohladitev živil in v hladilniku ustvari enakomernejšo temperaturo.
VKLOPITE ventilator s pritiskanjem funkcijske tipke (po potrebi večkrat), dokler se ne prikaže ustrezna ikona .
Ventilator lahko kadarkoli IZKLOPITE s pritiskanjem funkcijske tipke, dokler ikona ne izgine.
Ko temperatura okolice preseže 25 °C, VKLOPITE ventilator.
Ko je sobna temperatura višja od 38 °C ali ko je VKLOPLJENA funkcija Shopping, se ventilator samodejno VKLOPI.

4. KORISTNI NAMIGI IN NASVETI

4.1 Nasveti za varčevanje z energijo

- Vrat ne odpirajte prepogosto ter jih ne držite odprta dalj časa, kot je nujno potrebno.
- Če je temperatura okolice visoka, regulator temperature na visoki nastavitvi in je hladilnik polno naložen, lahko kompresor neprekinjeno deluje, kar povzroči nastanek ivja ali ledu na izparilniku. V tem primeru zavrtite regulator temperature na nizko nastavitev, da omogočite samodejno odtaljevanje in tako zmanjšate porabo energije.

4.2 Nasveti za shranjevanje svežih živil

Za najboljše rezultate:

- v hladilniku ne shranjujte toplih živil ali hlapljivih tekočin
- živila pokrijte ali ovijte, predvsem živila z močnim vonjem
- živila namestite tako, da je okoli njih omogočeno prosto kroženje zraka

4.3 Nasveti za shranjevanje živil

Uporabni nasveti:
Meso (vse vrste): zavijte v polivinilaste vrečke in odložite na stekleno polico nad predalom za zelenjavo.
Zaradi varnosti je takšno shranjevanje dopustno največ dva dni.
Kuhana živila, hladne jedi itd.: pokrijte in jih odložite na katerokoli polico.
Sadje in zelenjava: temeljito očistite in odložite v poseben (posebne) predal(e).
Maslo in sir: postavite v posebne neprodušne posode ali zavijte v aluminijasto folijo oz. vstavite v polivinilaste vrečke, da v čim večji meri preprečite dostop zraka.
Steklenice mleka: biti morajo zaprte; shranjujte jih v stojalu za steklenice v vratih.
Banan, krompirja, čebule in česna ni dovoljeno shranjevati v hladilniku, če niso zapakirani.

4.4 Nasveti za zamrzovanje

Nekaj pomembnih nasvetov za čim boljši postopek zamrzovanja:

- največja količina živil, ki jih lahko zamrznete v času 24 ur je prikazana na napisni ploščici;
- postopek zamrzovanja traja 24 ur; med tem časom ne dodajajte drugih živil za zamrznitev;
- zamrznete lahko samo visoko kakovostna, sveža in temeljito očiščena živila;
- živila razdelite v manjše zavoje, da hitreje in popolnoma zamrznejo, pozneje pa lahko odtajate samo količino, ki jo potrebujete;
- živila zavijte v aluminijasto folijo oz. vstavite v polivinilaste vrečke, da zagotovite neprodušnost;

- preprečite, da bi se sveža, nezamrznjena živila dotikala zamrznjenih živil, ker bi se lahko pri tem povišala temperatura slednjih;
- pusta živila se shranjujejo bolje in daljši čas kot mastna živila; sol skrajša čas shranjevanja živil;
- če ledene kocke zaužijete takoj po jemanju iz zamrzovalnika, lahko pride do ozeblin;
- priporočamo, da na posamezne pakete napišete datum, da zagotovite pregled nad časom shranjevanja.

4.5 Nasveti za shranjevanje zamrznjenih živil

Za najboljšo učinkovitost naprave morate narediti naslednje:

- prepričajte se, da je imel prodajalec zamrznjena živila primerno shranjena,
- poskrbite, da bodo zamrznjena živila iz trgovine v zamrzovalnik prenesena v najkrajšem možnem času,
- vrat ne odpirajte pogosto in jih ne puščajte odprtih dlje, kot je potrebno,
- odtajana živila hitro izgubijo kakovost in jih ne smete ponovno zamrzniti,
- ne prekoračite obdobja zamrzovanja, ki ga navede proizvajalec živil.

5. VZDRŽEVANJE IN ČIŠČENJE

PREVIDNOST!
Pred vzdrževalnimi deli izklopite hladilnik iz omrežne napetosti.

Hladilnik vsebuje ogljikovodike v hladilni enoti; vzdrževalna dela in ponovno polnjenje lahko izvajajo samo pooblaščeni tehniki.

5.1 Redno čiščenje

Opremo je potrebno redno čistiti:

- Notranjost hladilnika in opremo očistite z mlačno vodo in nevtralnim milom.
- Redno preverite tesnila vrat in jih dobro obrišite; na tesnilu ne sme biti ostankov.
- Temeljito splaknite in posušite.

Ne vlecite, premikajte ali poškodujte cevi in/ali kablov v notranjosti.
Za čiščenje notranjosti ne uporabljajte detergentov, čistilnih praškov, močno odišavljenih čistilnih sredstev ali loščil na osnovi voska, ker poškodujejo površino in puščajo močne vonjave.

Kondenzator (črna mreža) in kompresor na hrbtni strani naprave očistite s krtačko. Na ta način boste izboljšali delovanje naprave in prihranili porabo električne energije.

Pazite, da ne poškodujete hladilnega sistema.

Veliko posebnih čistil za čiščenje kuhinjskih površin vsebuje kemikalije, ki lahko razjedajo/poškodujejo plastične dele hladilnika. Zaradi tega priporočamo, da zunanje dele hladilnika čistite samo s toplo vodo z dodano majhno količino sredstva za pomivanje.
Hladilnik po čiščenju ponovno priključite na omrežno napetost.

5.2 Odmrzovanje hladilnika

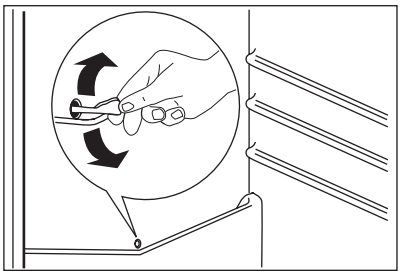

Med običajno uporabo se ob vsaki zaustavitvi kompresorja ivje samodejno odtaja z izparilnika v hladilnem prostoru. Odtajana voda odteka skozi odprtino za odtekanje vode v posebno posodo na zadnji strani naprave nad kompresorjem, kjer izhlapi.

Redno čistite odprtino za odtekanje odtajane vode na sredini kanala hladilnega prostora in s tem preprečite prelivanje in kapljanje vode po živilih v notranjosti. Za to uporabite priloženo posebno čistilno palčko, ki je že vstavljena v odprtino za odtekanje vode.

5.3 Odtajevanje zamrzovalnika

Na policah zamrzovalnika in okoli zgornjega predala se vedno nabere določena količina ivja. Zamrzovalnik odtajajte, ko plast ivja doseže debelino okoli 3-5 mm.

Približno 12 ur pred odtajevanjem nastavite regulator temperature proti višjim vrednostim, da se nakopiči zadostna zaloga ohladitve za poznejšo prekinitev v delovanju.

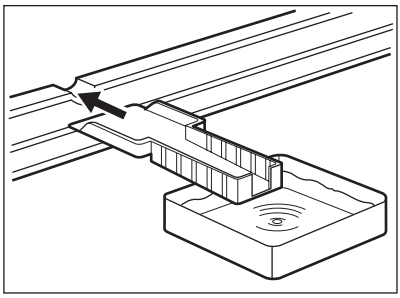

Za odstranjevanje ivja upoštevajte naslednja navodila:

1. Izklopite napravo.
2. Odstranite shranjena živila, ovijte jih v več plasti časopisnega papirja in postavite na hladno mesto.

PREVIDNOST!
Zamrznjenih živil se ne dotikajte z mokrimi rokami. Roke lahko primrznejo nanje.

3. Vrata pustite odprta in v utor spodaj na sredini vstavite plastično strgalo ter pod njega postavite posodo za zbiranje odtajane vode.

Da bi postopek tajanja pospešili, postavite v zamrzovalnik lonec tople vode. Dodatno še pred končanim odtajevanjem odstranite kose ledu, ki se odlomijo.

4. Ko je odtajevanje končano, temeljito osušite notranjost zamrzovalnika in shranite strgalo za naslednjič.
5. Vklopite napravo.
6. Po dveh ali treh urah ponovno vstavite predhodno odstranjena živila v zamrzovalnik.

Za strganje ivja nikoli ne uporabljajte ostrih kovinskih pripomočkov, saj lahko poškodujete zamrzovalnik.
Za pospeševanje odtajevanja ne uporabljajte mehanske naprave ali umetnih sredstev, ampak samo tista, ki jih priporoča proizvajalec.
Dvig temperature zamrznjenih živil lahko med odtajevanjem skrajša njihovo varno dobo shranjevanja.

5.4 Časi nedelovanja

Če hladilnika dalj časa ne boste uporabljali, izvedite naslednje ukrepe:

- **napravo izključite iz električnega omrežja**
- odstranite vsa živila
- odtajajte (če je predvideno) in očistite napravo ter vso opremo,
- vrata hladilnika pustite priprta, da preprečite nastanek neprijetnih vonjav.

Če ostane hladilnik vključen, prosite nekoga, da občasno pogleda, če se ni hrana v njem pokvarila zaradi morebitnega izpada elektrike.

6. KAJ STORITE V PRIMERU…

OPOZORILO!
Pred odpravljanjem težav izvlecite vtič iz omrežne vtičnice.
Težave, ki niso opisane v tem priročniku, mora odpraviti usposobljen električar ali strokovno usposobljena oseba.

Med običajnim delovanjem nastajajo določeni zvoki (kompresor, kroženje hladilne tekočine).

Motnja	Možen vzrok	Rešitev
Naprava ne deluje. Žarnica ne deluje.	Naprava je izključena.	Vklopite napravo.
	Vtič ni pravilno priključen v omrežno vtičnico.	Vtič pravilno priključite v omrežno vtičnico.
	Na napravi ni električne napetosti. V omrežni vtičnici ni električne napetosti.	V omrežno vtičnico priključite drugo električno napravo. Posvetujte se s strokovno usposobljenim električarjem.
Oglasi se zvočni signal.	Temperatura v zamrzovalniku je previsoka.	Oglejte si poglavje "Alarm zaradi previsoke temperature"
Žarnica ne deluje.	Naprava je v stanju pripravljenosti.	Zaprite in odprite vrata.
	Žarnica je okvarjena.	Oglejte si poglavje "Zamenjava žarnice".
Kompresor deluje neprekinjeno.	Regulator temperature ni pravilno nastavljen.	Nastavite višjo temperaturo.
	Vrata niso dobro zaprta.	Oglejte si poglavje "Zapiranje vrat".
	Vrata se prepogosto odpirajo.	Vrat ne držite odprtih dalj časa, kot je potrebno.
	Temperatura živila je previsoka.	Pred shranjevanjem živila počakajte, da se njegova temperatura zniža na sobno temperaturo.
	Temperatura v prostoru je previsoka.	Znižajte temperaturo v prostoru.
Na hrbtni plošči hladilnika teče voda.	Med samodejnim postopkom odmrzovanja se na hrbtni plošči taja ivje.	To je normalno.
Voda teče v hladilnik.	Iztok vode je zamašen.	Očistite iztok vode.
	Živila preprečujejo odtekanje vode v vodni zbiralnik.	Živila se ne smejo dotikati hrbtne plošče.
Voda teče na tla.	Staljena voda ne teče v zbiralni podstavek nad kompresorjem.	Izhod za staljeno vodo namestite v zbiralni podstavek.
Temperatura v napravi je prenizka.	Regulator temperature ni pravilno nastavljen.	Nastavite višjo temperaturo.

Motnja	Možen vzrok	Rešitev
Temperatura v napravi je previsoka.	Regulator temperature ni pravilno nastavljen.	Nastavite nižjo temperaturo.
	Hkrati je shranjenih veliko izdelkov.	Hkrati imejte shranjenih manj izdelkov.
Temperatura v hladilniku je previsoka.	V napravi ni kroženja hladnega zraka.	Poskrbite za kroženje hladnega zraka v napravi.
Temperatura v zamrzovalniku je previsoka.	Živila so zložena preblizu skupaj.	Živila shranjujte tako, da je omogočeno kroženje hladnega zraka.
Nabralo se je preveč ivja.	Živila niso pravilno zaščitena.	Pravilno zaščitite živila.
	Vrata niso pravilno zaprta.	Glejte »Zapiranje vrat«.

6.1 Zamenjava žarnice

Naprava ima notranjo LED žarnico z dolgo življenjsko dobo.
Žarnico lahko zamenja le serviser. Obrnite se na servisni center.

6.2 Zapiranje vrat

1. Očistite tesnilo v vratih.
2. Po potrebi nastavite vrata. Glejte »Namestitev«.
3. Po potrebi zamenjajte poškodovana tesnila vrat. Obrnite se na servisni center.

7. NAMESTITEV

OPOZORILO!
Pred namestitvijo hladilnika natančno preberite "varnostna navodila" za vašo varnost in pravilno delovanje hladilnika.

7.1 Namestitev

To napravo namestite v prostoru s temperaturo, ki ustreza klimatskemu razredu s ploščice za tehnične navedbe naprave:

Klimatski razred	Temperatura okolice
SN	+10 °C do +32 °C
N	+16 °C do +32 °C
ST	+16 °C do +38 °C
T	+16 °C do +43 °C

7.2 Priključitev na električno napetost

Pred priključitvijo se prepričajte, da sta napetost in frekvenca na napisni ploščici enaki kot sta omrežna napetost in frekvenca na mestu priključitve.
Hladilnik mora biti ozemljen. V ta namen je na napajalnem kablu nameščen varnostni omrežni vtič. Če omrežna vtičnica ni ozemljena, priključite hladilnik na ločeno ozemljitveno točko v skladu s trenutno veljavnimi predpisi. Posvetujte se z usposobljenim električarjem.
Proizvajalec zavrača vsakršno odgovornost v primeru neupoštevanja zgornjih varnostnih opozoril.
Hladilnik je izdelan v skladu z naslednjimi smernicami EGS.

7.3 Menjava strani odpiranja vrat

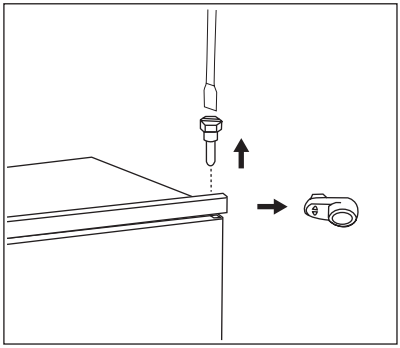

Vrata naprave se odpirajo v desno. Če želite, da bi se odpirala v levo, pred namestitvijo naprave izvedite naslednji postopek:

- Popustite zgornji zatič in odstranite distančnik.
- Odstranite zgornji zatič in zgornja vrata.

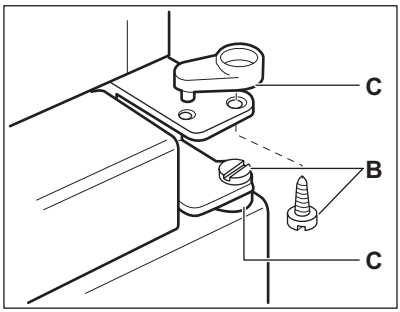

- Odvijte zatiča (B) in distančnika (C).

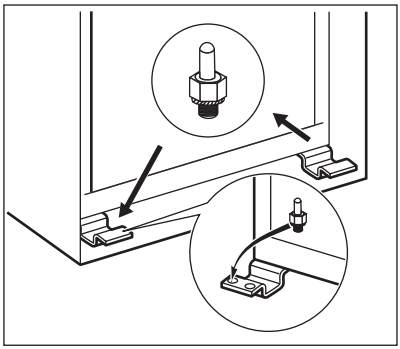

- Odstranite spodnja vrata.
- Popustite spodnji zatič.

Na nasprotno stran:

- Namestite spodnji zatič.
- Namestite spodnja vrata.
- Znova namestite zatiča (B) in distančnika (C) v srednji tečaj na nasprotni strani.
- Namestite zgornja vrata.
- Privijte distančnik in zgornji zatič.

7.4 Zahteve za zračenje

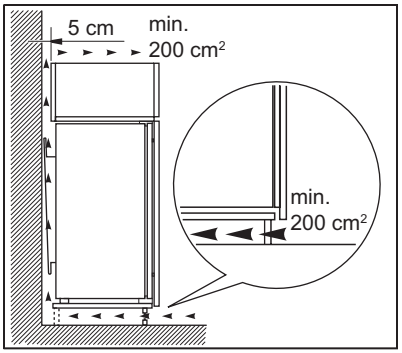

Na zadnji strani naprave mora biti zagotovljen zadosten pretok zraka.

7.5 Namestitev naprave

Izvedite naslednje postopke.

PREVIDNOST!
Priključni kabel se mora prosto premikati.

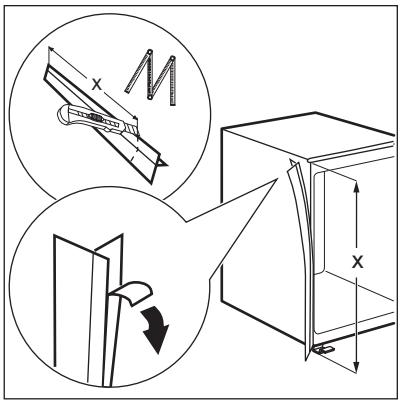

Po potrebi odrežite lepilni tesnilni trak in ga pritrdite na napravo, kot prikazuje slika.

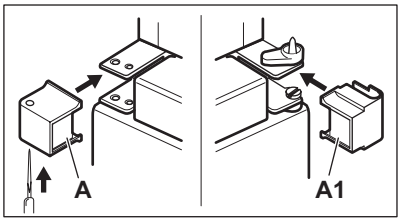

Prevrtajte pokrovček tečaja A, kot prikazuje slika. Namestite pokrovčka A in A1 (v vrečki z opremo) v srednji tečaj.

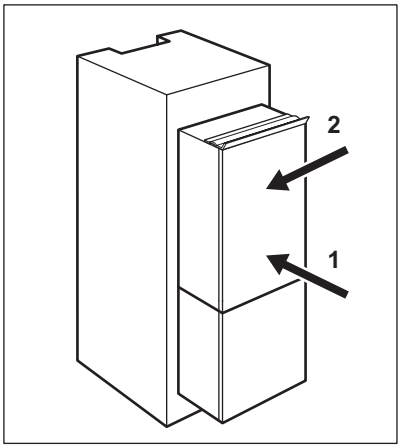

Napravo namestite v odprtino.
Napravo potiskajte v smeri puščice (1), dokler se pokrov zgornje odprtine ne ustavi ob kuhinjski omari.
Napravo potisnite v smeri puščice (2) ob omaro na nasprotni strani tečaja.

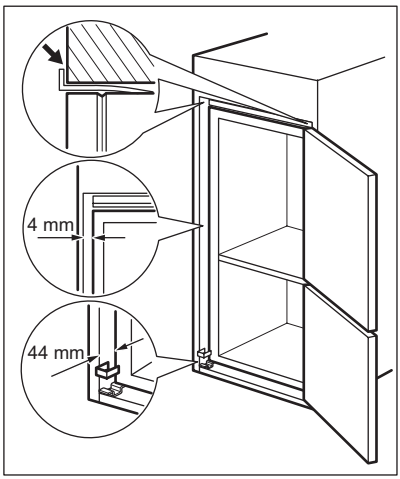

Napravo poravnajte v odprtini.
Poskrbite, da bo razdalja med napravo in sprednjim robom omare 44 mm.
Pokrovček spodnjega tečaja (v vrečki z opremo) poskrbi za pravilno razdaljo med napravo in omaro.
Poskrbite, da bo razmik med napravo in omaro 4 mm.
Odprite vrata. Pritrdite pokrovček spodnjega tečaja.

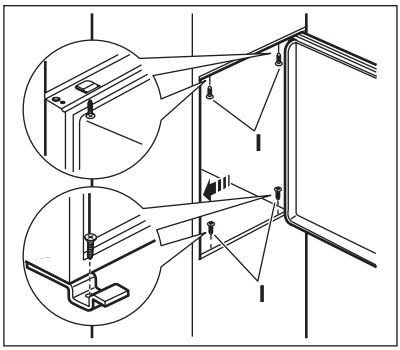

Napravo pritrdite v odprtino s štirimi vijaki.

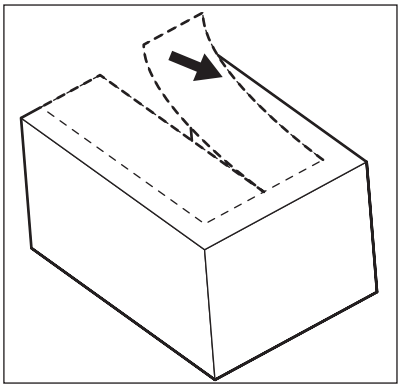

Odstranite pravi del pokrovčka tečaja (E). Poskrbite za odstranitev dela DX v primeru desnega tečaja ali dela SX v nasprotnem primeru.

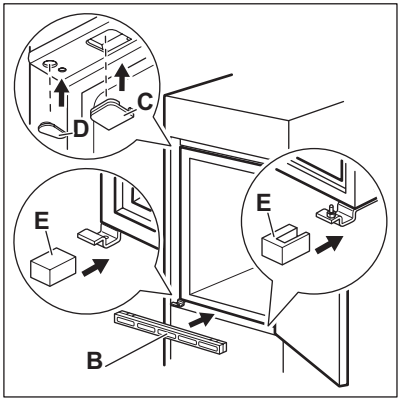

Namestite pokrovčka (C, D) na ušesce in odprtini tečaja.
Namestite prezračevalno rešetko (B).
Na tečaj namestite pokrovček (E).

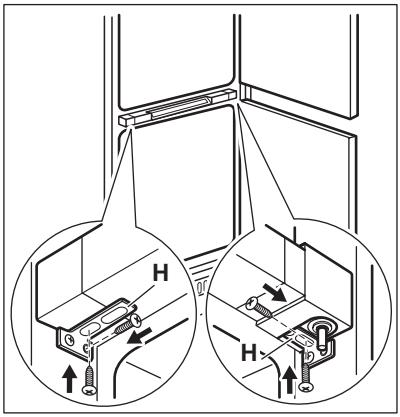

Če je treba napravo združiti z vrati kuhinjske omare s strani:

1. Odvijte vijake na pritrdilnih nosilcih (H).
2. Premaknite nosilca (H).
3. Ponovno privijte vijake.

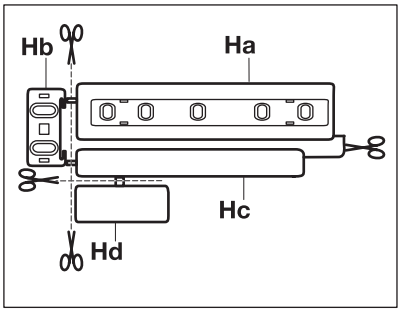

Ločite dele (Ha), (Hb), (Hc) in (Hd).

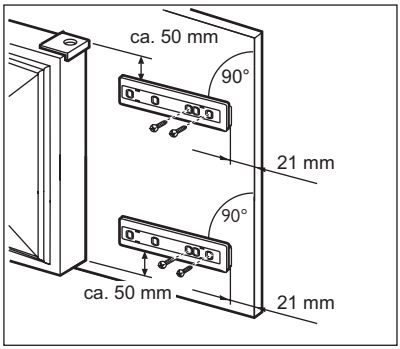

Del (Ha) namestite na notranjo stran kuhinjske omare.

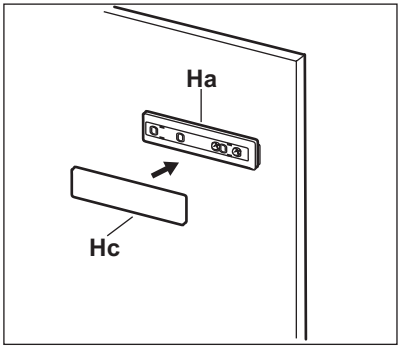

Del (Hc) pritisnite na del (Ha).

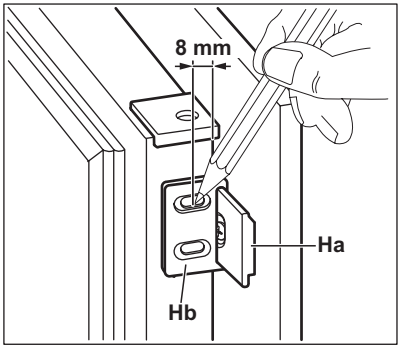

Odprite vrata naprave in kuhinjske omare pod kotom 90°.
Majhen nosilni element (Hb) namestite na vodilo (Ha).
Združite vrata naprave in vrata omare ter označite luknje.

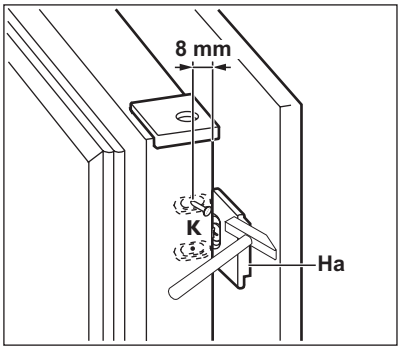

Odstranite nosilce in označite razdaljo 8 mm od zunanjega roba vrat, kamor morate zabiti žebelj (K).

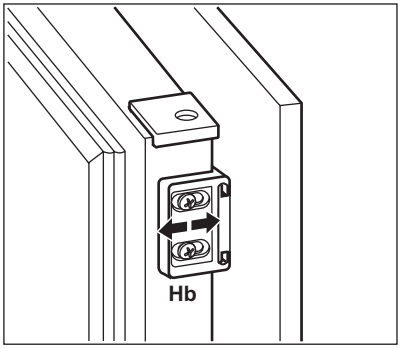

Ponovno namestite majhen nosilni element na vodilo in ga pritrdite s priloženima vijakoma. Poravnajte vrata kuhinjske omare in vrata naprave, tako da prilagodite del (Hb).

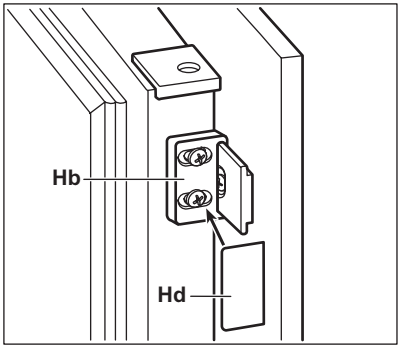

Del (Hd) pritisnite na del (Hb).

Nazadnje preverite:

- Ali so priviti vsi vijaki.
- Ali tesnilni trak čvrsto tesni.
- Ali se vrata pravilno odpirajo in zapirajo.

8. ZVOKI

Med običajnim delovanjem se pojavijo nekateri zvoki (kompresor, kroženje hladilnega sredstva).

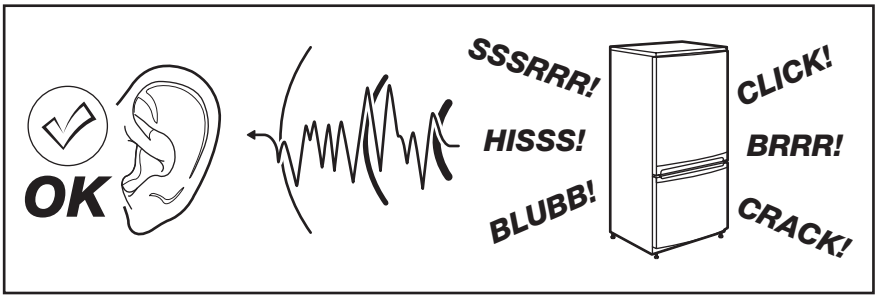
OK
SSSRRR!
HISSS!
BLUBB!
CLICK!
BRRR!
CRACK!

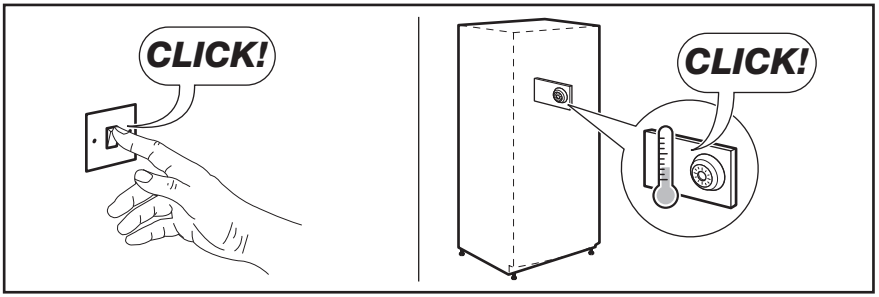
CLICK!
CLICK!

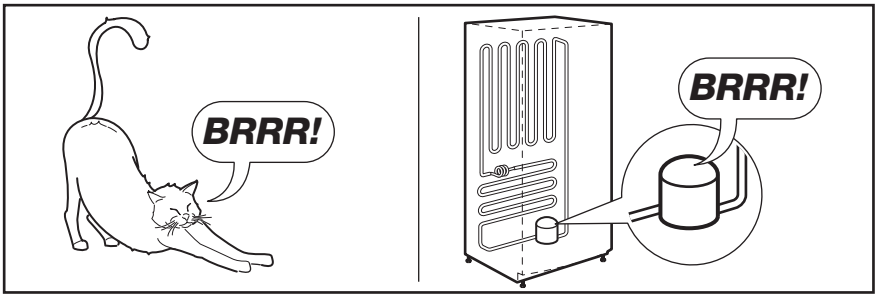
BRRR!
BRRR!

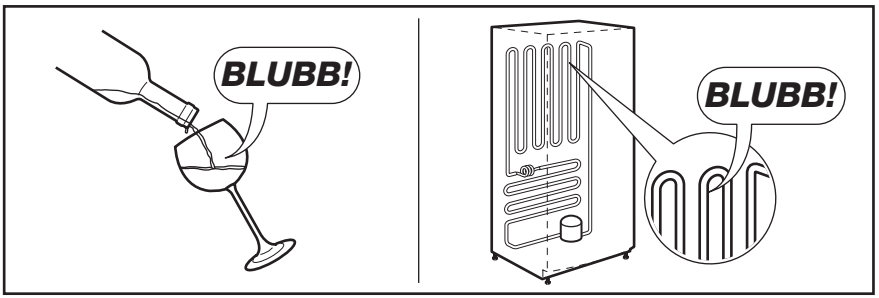
BLUBB!
BLUBB!

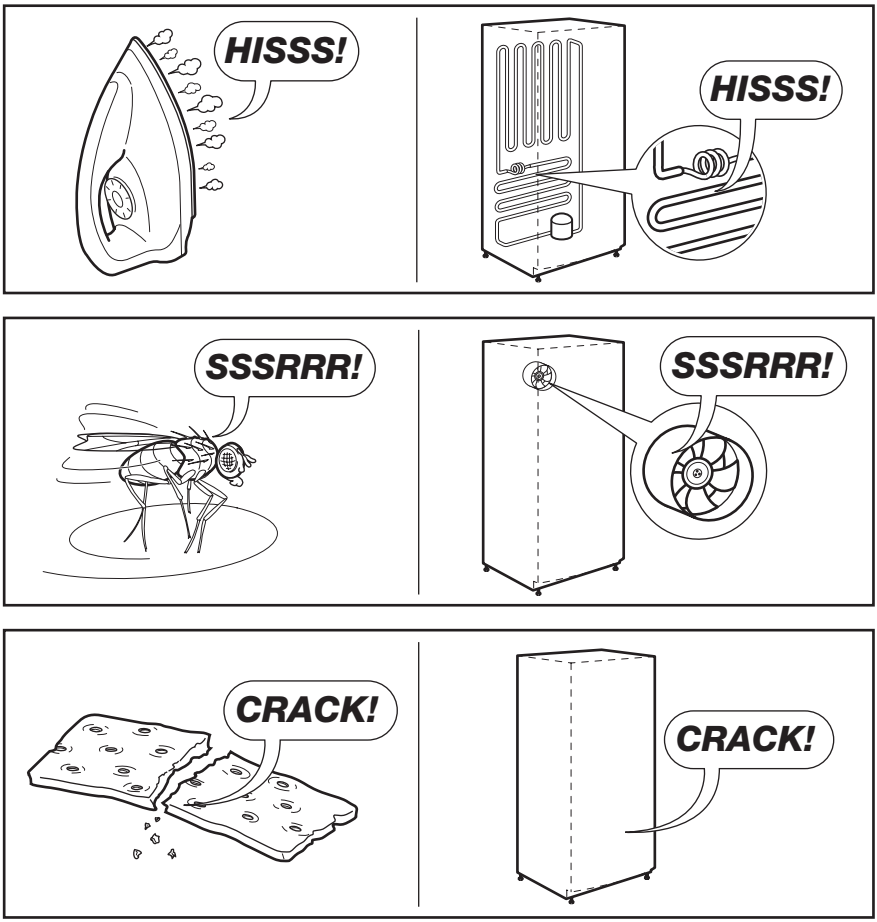

9. TEHNIČNI PODATKI

Dimenzija izreza		
	Višina	1780 mm
	Širina	560 mm
	Globina	550 mm
Čas naraščanja temperature		24 h
Napetost		230-240 V
Frekvenca		50 Hz

Tehnični podatki se nahajajo na ploščici za tehnične navedbe na notranji levi strani naprave in energijski nalepki.

10. SKRB ZA VARSTVO OKOLJA

Reciklirajte materiale, ki jih označuje simbol .

Embalažo odložite v ustrezne zabojnike za reciklažo.

Pomagajte zaščititi okolje in zdravje ljudi ter reciklirati odpadke električnih in elektronskih naprav. Naprav, označenih s simbolom , ne odstranjujte z gospodinjskimi odpadki. Izdelek vrnite na krajevno zbirališče za recikliranje ali se obrnite na občinski urad.

www.electrolux.com/shop

222357006-A-172012

CE