Indukční vařič

Návod k obsluze

CZ

SENCOR®

SCP 3020BK

SCP 3020WH

Před použitím spotřebiče se, prosím, seznamte s návodem k jeho obsluze, a to i v případě, že jste již obeznámeni s používáním výrobků podobného typu. Spotřebič používejte pouze tak, jak je popsáno v tomto návodu. Návod uschovejte pro budoucí použití.

Minimálně po dobu záruky doporučujeme uschovat originální přepravní karton, balící materiál, pokladní doklad a záruční list. V případě přepravy zabalte spotřebič opět do originální krabice od výrobce.

Copyright © 2011, Fast ČR, a.s.

Revision 11/2011

Indukční vařič

SCP 3020BK/SCP 3020WH

OBSAH

DŮLEŽITÉ BEZPEČNOSTNÍ POKYNY 3
RUŠENÍ RÁDIOVÝCH VLN 4
POPIS INDUKČNÍHO VAŘIČE 4
POPIS OVLÁDACÍHO PANELU A DISPLEJE 5
PRINCIP A VÝHODY INDUKČNÍHO OHŘEVU 6
NÁDOBÍ VHODNÉ PRO INDUKČNÍ OHŘEV 6
NÁDOBÍ, KTERÉ NELZE POUŽÍT PRO INDUKČNÍ OHŘEV 6
PŘÍPRAVA K POUŽITÍ INDUKČNÍHO VAŘIČE 6
OVLÁDÁNÍ INDUKČNÍHO VAŘIČE 6
PŘEHLED CHYBOVÝCH HLÁŠENÍ 8
ÚDRŽBA A ČIŠTĚNÍ 8
TECHNICKÉ ÚDAJE 9
POKYNY A INFORMACE O NAKLÁDÁNÍ S POUŽITÝM OBALEM 9
LIKVIDACE POUŽITÝCH ELEKTRICKÝCH A ELEKTRONICKÝCH ZAŘÍZENÍ 9

Copyright © 2011, Fast ČR, a.s.

DŮLEŽITÉ BEZPEČNOSTNÍ POKYNY
ČTĚTE POZORNĚ A USCHOVEJTE JE PRO BUDOUCÍ POUŽITÍ.

- Tento spotřebič není určen pro osoby (včetně dětí) se sníženou fyzickou, smyslovou nebo mentální schopností nebo s omezenými zkušenostmi a znalostmi, pokud nad nimi není veden odborný dohled nebo podány instrukce zahrnující použití tohoto spotřebiče osobou odpovědnou za jejich bezpečnost.
- Děti by měly být pod dozorem, aby se zajistilo, že si se spotřebičem nebudou hrát.
- Před připojením spotřebiče k síťové zásuvce se ujistěte, že se technické údaje uvedené na štítku spotřebiče shodují s elektrickým napětím zásuvky, ke které chcete spotřebič připojit.
- Spotřebič připojujte pouze k řádně uzemněné zásuvce.

Upozornění: Tento spotřebič není určen k ovládání prostřednictvím programátoru, vnějšího časového spínače nebo dálkového ovládání.

- Spotřebič je určen pro použití v domácnosti.
- Nepoužívejte spotřebič k jiným účelům, než pro které je určen.
- Nepoužívejte spotřebič v průmyslovém prostředí nebo venku!
- Spotřebič nepokládejte na elektrický nebo plynový vařič nebo do jeho blízkosti. Spotřebič neumísťujte do blízkosti otevřeného ohně nebo přístrojů, které jsou zdrojem tepla.
- Spotřebič nepoužívejte na kovových plochách, jako např. na odkapávači kuchyňského dřezu.
- Spotřebič vždy umístěte na rovný, suchý a stabilní povrch.
- Abyste zabránili případnému úrazu elektrickým proudem, neponořujte žádnou část tohoto spotřebiče do vody nebo jiné tekutiny.
- Při provozu spotřebiče musí být zajištěn dostatečný prostor pro cirkulaci vzduchu po všech jeho stranách.
- Nezakrývejte otvory pro vstup nebo výstup vzduchu. Mohlo by dojít k poškození spotřebiče.
- Používejte pouze nádobí vhodné pro indukční ohřev, viz kapitola Druhy nádobí vhodné pro indukční ohřev.
- Nezahřívejte prázdnou nádobu. Jinak by mohlo dojít k jejímu poškození.
- Kapaliny nebo pokrmy nesmějí být ohřívány v uzavřených nádobách, jako např. plechovkách, protože by mohlo dojít k explozi.
- Oleje a tuky se mohou rychle přehřát a vzplanout. Při jejich zahřívání dbejte zvýšené pozornosti.
- Do blízkosti spotřebiče nepokládejte kreditní karty, hodinky nebo rozhlasové přijímače, aby nedošlo k jejich poškození magnetickým polem, které vzniká při provozu indukčního vařiče.
- Kovové předměty, jako např. nože, vidličky, lžíce a pokličky, neodkládejte na varnou desku spotřebiče, protože se mohou zahřát.
- Spotřebič vždy vypněte a odpojte od síťové zásuvky, pokud ho necháváte bez dozoru nebo pokud ho nebudete používat a před čištěním.

Upozornění: Horký povrch
Nedotýkejte se varné desky, pokud je spotřebič v provozu a bezprostředně po ukončení jeho používání. Mohlo by dojít k popálení zbytkovým teplem, které bylo přeneseno ze zahřátého dna nádoby na varnou desku. Před čištěním, přemístěním nebo uskladněním nechte spotřebič zcela vychladnout.

- Pokud spotřebič nepoužíváte, uložte jej mimo dosah dětí. Pokud by se dostal do rukou dětí bez dospělého dozoru, mohlo by dojít ke zranění dítěte nebo poškození spotřebiče.
- Neodpojujte spotřebič od síťové zásuvky tahem za síťový kabel – nebezpečí poškození síťového kabelu/síťové zásuvky. Kabel odpojujte od zásuvky tahem za vidlici síťového kabelu.
- Dbejte na to, aby napájecí kabel nevisel přes okraj stolu nebo aby se nedotýkal horkého povrchu.
- Spotřebič s poškozeným síťovým kabelem/vidlicí síťového kabelu je zakázáno používat. Pokud je síťový kabel poškozen, výměnu svěřte autorizovanému servisnímu středisku.

Copyright © 2011, Fast ČR, a.s.

- Nepoužívejte spotřebič, nefunguje-li správně, je-li povrch varné desky popraskán, jestliže byl upuštěn na zem nebo ponořen do vody. Pokud je spotřebič jakkoli poškozen, nesmí být v činnosti, dokud nebude opraven autorizovaným servisním střediskem.
- V žádném případě neopravujte spotřebič sami, na spotřebiči neprovádějte žádné úpravy – nebezpečí úrazu elektrickým proudem! Zásahem do spotřebiče během platnosti záruky se vystavujete riziku ztráty záručních plnění.
- Výrobce neodpovídá za škody způsobené nesprávným použitím spotřebiče (poranění, popálení, požár, znehodnocení potravin atd.).
- Lidé používající stimulátor srdeční činnosti by měli používat tento spotřebič až po odborné konzultaci se svým ošetřujícím lékařem.

RUŠENÍ RÁDIOVÝCH VLN

Při používání indukčního vařiče může dojít k rušení vašeho rádia, televize nebo podobných přijímačů. Rušení může být odstraněno nebo omezeno následujícími opatřeními:

- Přesměrováním přijímací antény rádia nebo televize.
- Přemístěním indukčního vařiče dále od přijímače.
- Zapojením indukčního vařiče do jiné zásuvky se samostatným elektrickým obvodem.

POPIS INDUKČNÍHO VAŘIČE

A

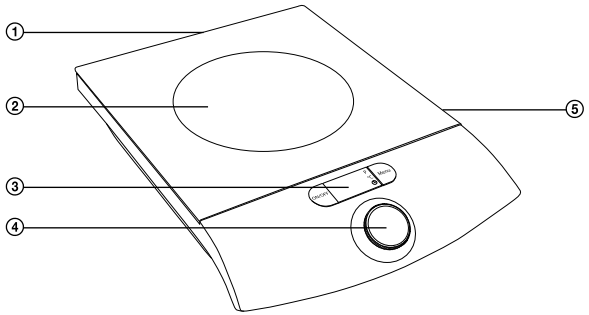

① Otvory pro výstup vzduchu (na zadní straně spotřebiče)
② Varná deska
③ Ovládací panel s displejem
④ Ovládací knoflík
⑤ Ventilátor a otvory pro vstup vzduchu (na spodní straně spotřebiče)

Copyright © 2011, Fast ČR, a.s.

POPIS OVLÁDACÍHO PANELU A DISPLEJE

B

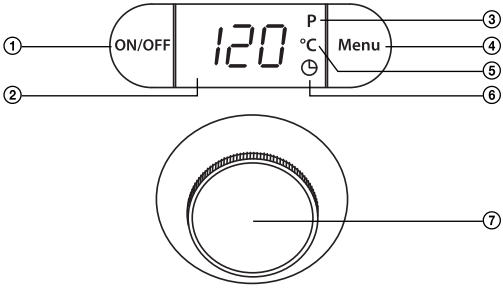

① Tlačítko ON/OFF
Slouží k zapnutí nebo vypnutí indukčního vařiče do pohotovostního režimu.

② Displej
Na displeji se zobrazuje stupeň výkonu, nastavená teplota, čas automatického vypnutí nebo chybové hlášení. Je-li indukční vařič v pohotovostním režimu, na displeji bliká údaj „-“.

③ Zobrazení stupně výkonu

④ Tlačítko Menu
Po zapnutí indukčního vařiče se tlačítkem Menu přepínáte mezi režimy nastavení časovače automatického vypnutí, nastavení teploty a nastavení stupně výkonu.

⑤ Zobrazení nastavené teploty

⑥ Zobrazení časovače automatického vypnutí

⑦ Ovládací knoflík
Slouží k nastavení výkonu, teploty a časovače automatického vypnutí.

Copyright © 2011, Fast ČR, a.s.

Indukční vařič

SCP 3020BK/SCP 3020WH

PRINCIP A VÝHODY INDUKČNÍHO OHŘEVU

- Při vaření na běžných varných deskách dochází nejprve k ohřevu plotýnky a teprve poté se teplo předává na dno nádoby umístěné na plotýnce. Při přechodu tepla z plotýnky na dno nádoby dochází ke značným tepelným ztrátám, a to zejména tehdy, pokud dno hrnce nedoléhá na plotýnku nebo pokud je plotýnka znečištěna.
- Při vaření na indukčním vařiči dochází k přímému zahřívání kovového dna hrnce elektromagnetickým vlněním. Tím jsou minimalizovány tepelné ztráty a ohřev na indukčním vařiči probíhá rychleji při menší spotřebě energie.

NÁDOBÍ VHODNÉ PRO INDUKČNÍ OHŘEV

- Nádoba vhodná pro indukční ohřev musí být vyrobena z kovového zmagnetizovatelného vodivého materiálu (litina, smalt, nerez).
- Dno nádoby musí být ploché a rovné.
- Průměr dna nádoby, kterou chcete použít pro tento indukční vařič, by neměl být menší než 12 cm nebo větší než 26 cm.

NÁDOBÍ, KTERÉ NELZE POUŽÍT PRO INDUKČNÍ OHŘEV

- Nádobí vyrobené z hliníku, mědi, keramiky, porcelánu nebo skla.
- Nádobí, jehož dno je vypouklé nebo zaoblené.
- Pro tento indukční vařič nelze použít nádobí, jehož průměr dna je menší než 12 cm.

PŘÍPRAVA K POUŽITÍ INDUKČNÍHO VAŘIČE

- Před prvním použitím vyjměte spotřebič z obalového materiálu.
- Ujistěte se, že varná deska indukčního vařiče není poškozena a že její povrch je čistý. Indukční vařič připojte k síťové zásuvce. Připojení k funkční síťové zásuvce je potvrzeno zvukovou signalizací a na displeji bude blikat údaj „-“.
- Do nádoby vhodné pro indukční ohřev vložte potraviny. Nádobu umístěte na indukční vařič.

OVLÁDÁNÍ INDUKČNÍHO VAŘIČE

1. ZAPNUTÍ INDUKČNÍHO VAŘIČE

1.1 Indukční vařič zapněte stisknutím tlačítka ON/OFF. Indukční vařič automaticky detekuje, zda nádoba umístěná na varné desce je vhodná pro indukční ohřev.

1.2 Pokud je na varné desce umístěna správná nádoba, indukční vařič zahájí ohřev při přednastaveném stupni výkonu 6. Na displeji se zobrazí údaj P-6.

1.3 Pokud sejmete nádobu z indukčního vařiče, na displeji se zobrazí chybové hlášení E1 a ozve se zvuková signalizace. Po 60 sekundách se vařič přepne do pohotovostního režimu.

1.4 Pokud je na indukčním vařiči umístěna nádoba nevhodná pro indukční ohřev, na displeji se zobrazí chybové hlášení E1 a ozve se zvuková signalizace. Po 60 sekundách se vařič automaticky přepne do pohotovostního režimu.

Copyright © 2011, Fast ČR, a.s.

2. NASTAVENÍ STUPNĚ VÝKONU

2.1 Po zapnutí indukčního vařiče je automaticky nastaven stupeň výkonu 6. Na displeji se zobrazí údaj P-6. Ovládacím knoflíkem zvolte požadovaný stupeň výkonu v rozmezí 1–10 (200–2000 W). Při výběru požadovaného stupně výkonu údaj na displeji bliká. Po ukončení výběru přestane údaj na displeji blikat.

2.2 Pokud se displej nachází v režimu zobrazení teploty nebo časovače automatického vypnutí, tlačítkem Menu nejdříve přepněte displej do režimu zobrazení stupně výkonu a poté nastavte požadovaný stupeň výkonu.

2.3 Pokud se během vaření opětovně přepnete tlačítkem Menu do režimu zobrazení stupně výkonu, na displeji se zobrazí údaj P-6. Pro nastavení požadovaného stupně výkonu postupujte dle instrukcí uvedených v bodě 2.1.

3. NASTAVENÍ TEPLOTY

3.1 Tlačítkem Menu přepněte displej do režimu zobrazení teploty. Teplota ohřevu je automaticky nastavena na 140 °C. Ovládacím knoflíkem zvolte požadovanou teplotu ohřevu v rozmezí 60–220 °C. Při výběru teploty údaj na displeji bliká. Po ukončení výběru přestane údaj na displeji blikat.

3.2 Pokud se během vaření opětovně přepnete tlačítkem Menu do režimu zobrazení teploty, displej zobrazí údaj 140 °C. Pro nastavení požadované teploty ohřevu postupujte dle instrukcí uvedených v bodě 3.1.

4. NASTAVENÍ ČASOVAČE AUTOMATICKÉHO VYPNUTÍ

4.1 Tlačítkem Menu přepněte displej do režimu zobrazení časovače. Ovládacím knoflíkem nastavte čas automatického vypnutí v rozmezí 0–180 minut. Pomalým otáčením ovládacího knoflíku zvyšujete nebo snižujete čas automatického vypnutí o 1 minutu. Rychlým otáčením ovládacího knoflíku zvyšujete nebo snižujete čas automatického vypnutí po 10minutových intervalech.

4.2 Jakmile nastavíte časovač, údaj na displeji přestane blikat a začne se odpočítávat čas do automatického vypnutí. Až do automatického vypnutí indukčního vařiče se na displeji bude střídavě zobrazovat čas zbývající do automatického vypnutí a nastavený výkon nebo teplota.

4.3 Po uplynutí nastaveného času automatického vypnutí se ozve zvuková signalizace a indukční vařič se vypne. Na displeji bude blikat údaj „-“ signalizující, že se indukční vařič nachází v pohotovostním režimu.

4.4 Pokud čas automatického vypnutí nenastavíte, na displeji přestane blikat údaj „---“ a displej se přepne do režimu zobrazení výkonu nebo teploty.

5. VYPNUTÍ INDUKČNÍHO VAŘIČE

Indukční vařič vypněte stisknutím tlačítka ON/OFF. Na displeji bude blikat údaj „-“ a indukční vařič se bude nacházet v pohotovostním režimu.

Poznámka:
Po vypnutí zůstane v chodu ventilátor, a to jen na krátkou chvíli k rychlejšímu ochlazení indukčního vařiče.

Copyright © 2011, Fast ČR, a.s.

PŘEHLED CHYBOVÝCH HLÁŠENÍ

Pokud se na displeji zobrazí chybové hlášení, postupujte dle pokynů uvedených v tabulce.

Chybové hlášení	Možná příčina závady	Řešení
Na displeji se zobrazuje chybové hlášení E0.	Varná deska nefunguje.	Zašlete indukční vařič do autorizovaného servisního střediska k opravě.
Na displeji se zobrazuje chybové hlášení E1.	Na varné desce není umístěna žádná nádoba. Na varné desce není umístěna nádoba vhodná pro indukční ohřev.	Na varnou desku umístěte nádobu vhodnou pro indukční ohřev, viz kapitola Nádobí vhodné pro indukční ohřev.
Během provozu indukčního vařiče se na displeji často zobrazuje chybové hlášení E1.	Průměr dna nádoby umístěné na varné desce je příliš malý. Nádoba není umístěna na středu varné desky.	Na varnou desku umístěte větší nádobu, viz kapitola Nádobí vhodné pro indukční ohřev. Umístěte nádobu na střed varné desky.
Na displeji se zobrazuje chybové hlášení E2 nebo E6.	Přehřátí indukčního vařiče.	Nechte indukční vařič vychladnout.
Během provozu indukčního vařiče se na displeji často zobrazuje chybové hlášení E2 nebo E6.	Jsou blokovány otvory pro vstup nebo výstup vzduchu. Ventilátor nefunguje.	Odstraňte předměty, které blokují otvory pro vstup nebo výstup vzduchu. Zašlete indukční vařič do autorizovaného servisního střediska k opravě.
Na displeji se zobrazuje chybové hlášení E3 nebo E4.	Napětí v zásuvce, ke které jste indukční vařič připojili, je příliš vysoké nebo nízké.	Připojte indukční vařič k odpovídající síťové zásuvce s napětím 220–240 V.
Na displeji se zobrazuje chybové hlášení E5.	Přerušený el. obvod.	Zašlete indukční vařič do autorizovaného servisního střediska k opravě.

ÚDRŽBA A ČIŠTĚNÍ

- Před čištěním vždy odpojte spotřebič od zásuvky el. napětí a nechte jej vychladnout.
- Povrch varné desky a ovládací panel otřete mírně navlhčeným hadříkem a poté vytřete dosucha.
- Na skvrny, které se čistí obtížněji, můžete použít hadřík navlhčený v roztoku neutrálního čisticího prostředku. Po aplikaci čisticího prostředku otřete povrch mírně navlhčeným hadříkem a poté vytřete dosucha.
- Indukční vařič udržujte v čistotě. Pravidelně odstraňujte prach a nečistoty z oblasti otvorů pro vstup a výstup vzduchu. Pro důkladnější čištění můžete použít vatové tyčinky.
- K čištění spotřebiče nepoužívejte čisticí prostředky způsobující otěr, benzín nebo ředidla. Abyste zabránili případnému úrazu elektrickým proudem, neponořujte žádnou část spotřebiče do vody nebo jiné tekutiny.

Copyright © 2011, Fast ČR, a.s.

TECHNICKÉ ÚDAJE

Jmenovité napětí..... 220–240 V
Jmenovitý kmitočet..... 50/60 Hz
Jmenovitý příkon..... 2000 W
Rozsah nastavení příkonu.....200–2000 W

Změny textu a technických specifikací vyhrazeny.

POKYNY A INFORMACE O NAKLÁDÁNÍ S POUŽITÝM OBALEM

Použitý obalový materiál odložte na místo určené obcí k ukládání odpadu.

LIKVIDACE POUŽITÝCH ELEKTRICKÝCH A ELEKTRONICKÝCH ZAŘÍZENÍ

Tento symbol na produktech anebo v průvodních dokumentech znamená, že použité elektrické a elektronické výrobky nesmí být přidány do běžného komunálního odpadu. Ke správné likvidaci, obnově a recyklaci předejte tyto výrobky na určená sběrná místa. Alternativně v některých zemích Evropské unie nebo jiných evropských zemích můžete vrátit své výrobky místnímu prodejci při koupi ekvivalentního nového produktu. Správnou likvidací tohoto produktu pomůžete zachovat cenné přírodní zdroje a napomáháte prevenci potenciálních negativních dopadů na životní prostředí a lidské zdraví, což by mohly být důsledky nesprávné likvidace odpadů. Další podrobnosti si vyžádejte od místního úřadu nebo nejbližšího sběrného místa. Při nesprávné likvidaci tohoto druhu odpadu mohou být v souladu s národními předpisy uděleny pokuty.

Pro podnikové subjekty v zemích Evropské unie
Chcete-li likvidovat elektrická a elektronická zařízení, vyžádejte si potřebné informace od svého prodejce nebo dodavatele.

Likvidace v ostatních zemích mimo Evropskou unii
Tento symbol je platný v Evropské unii. Chcete-li tento výrobek zlikvidovat, vyžádejte si potřebné informace o správném způsobu likvidace od místních úřadů nebo od svého prodejce.

Tento výrobek splňuje veškeré základní požadavky směrnic EU, které se na něj vztahují.

Copyright © 2011, Fast ČR, a.s.

Copyright © 2011, Fast ČR, a.s.