ČÁST 4: INSTALACE A ZAPOJENÍ

1. Tento spotřebič je určen pouze pro použití v domácnosti.
2. Tento spotřebič je určen pouze k zabudování. Není určen pro použití na pracovní desku nebo na umístění na poličku.
3. Dodržujte speciální pokyny k instalaci.
4. Tento spotřebič může být nainstalován do skříňky pro vestavbu s 60 cm šířkou (hloubka alespoň 55 cm, a vzdálenost 85 cm od podlahy).
5. Spotřebič je vybaven zástrčkou a musí být připojen pouze k řádně nainstalované uzemněné zásuvce.
6. Síťové napětí musí odpovídat napětí uvedenému na typovém štítku.
7. Zásuvka musí být namontována a přípojný kabel musí být vyměněn pouze kvalifikovaným elektrikářem. Pokud zástrčka po instalaci není přístupná, musí být v elektroinstalaci přítomny odpojovací zařízení s odpojováním všech pólů a s mezerou mezi kontakty nejméně 3 mm.
8. Nepoužívejte adaptéry a prodlužovací kabely. Při přetížení hrozí riziko požáru.



Povrch spotřebiče může být během provozu horký.

Pokyny k instalaci

Vezměte prosím na vědomí

Elektrické připojení
Spotřebič je vybaven zástrčkou a musí být připojen pouze k řádně nainstalované uzemněné zásuvce. Instalovat zásuvku nebo vyměnit napájecí kabel může pouze kvalifikovaný elektrikář, který dodržuje příslušné předpisy. Pokud zástrčka po instalaci není přístupná, musí být v elektroinstalaci přítomny odpojovací zařízení s odpojováním všech pólů a s mezerou mezi kontakty nejméně 3 mm. Instalace musí zajistit ochranu kontaktů.

Montáž spotřebiče
Skříňka, do které instalujete spotřebič nesmí mít zadní panel.
Minimální výška instalace: 850 mm.
Ventilační otvory a otvory pro přívod vzduchu nesmí být zakryty.

Spotřebič v jednotce zavěšené na stěně - Obr. 1A
Spotřebič ve vysoké jednotce - Obr. 1B

Instalace spotřebiče - obr. 2
POZNÁMKA: Síťový kabel nepřichytávejte ani nezalamujte.

Copyright © 2020, Fast ČR, a. s.

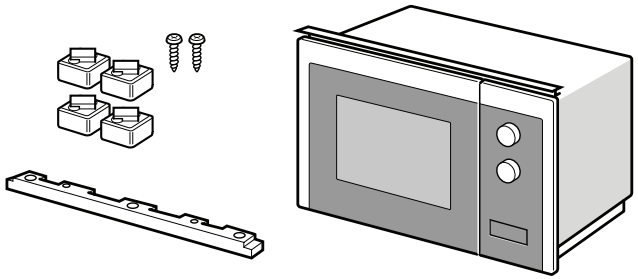

1

A

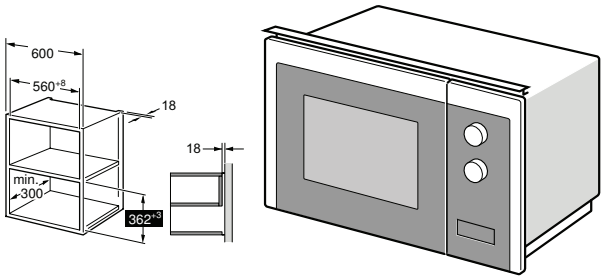

B

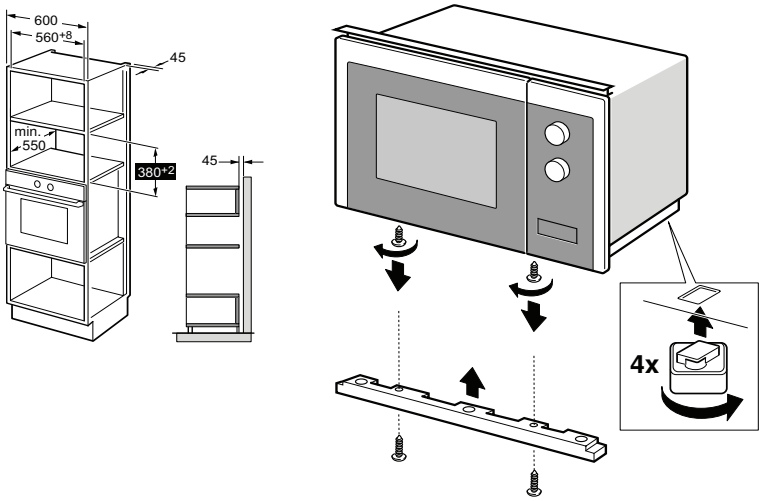

Copyright © 2020, Fast ČR, a. s.

2

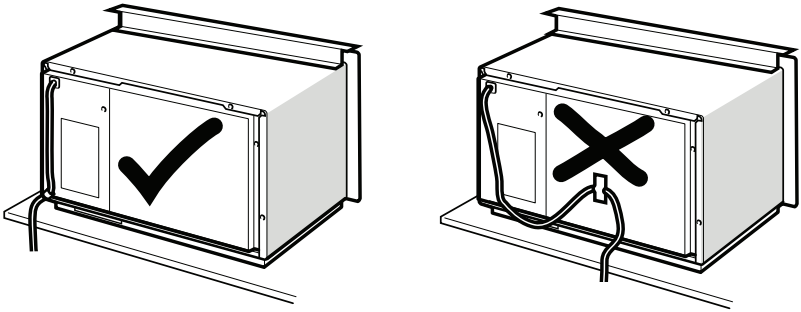

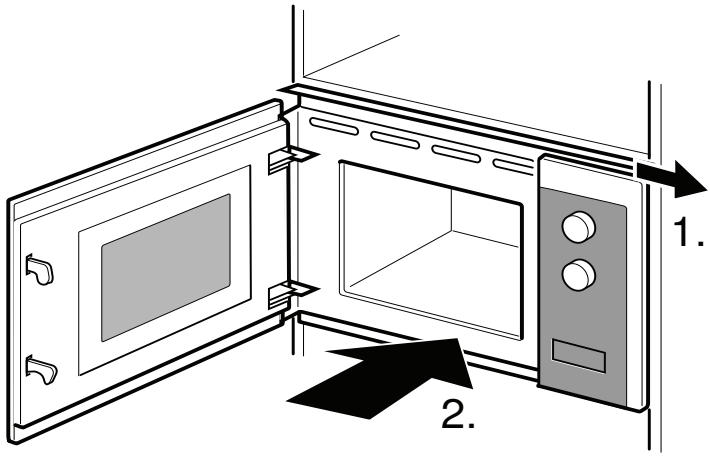

Copyright © 2020, Fast ČR, a. s.

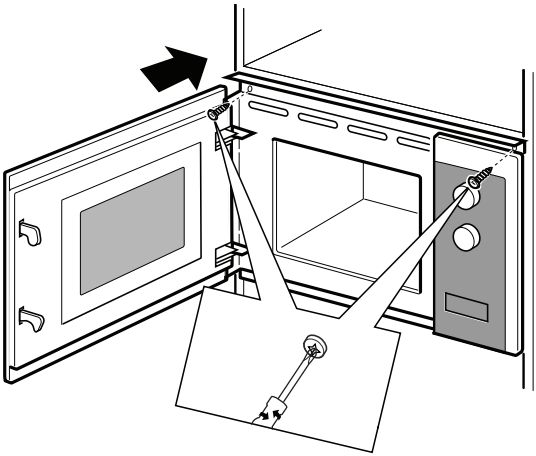

3.

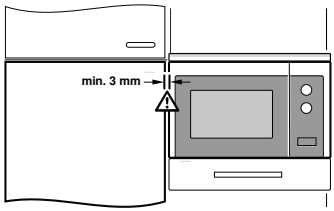

Copyright © 2020, Fast ČR, a. s.